Администрация Волочаевского сельского поселения Смидовичского муниципального района Еврейской автономной области

ТЕХНИЧЕСКИЙ ПАСПОРТ

Подъездная дорога к ОАО "Птицефабрика "Тунгусская" км 0+000 км 6+000 село Партизанское

км 0+000 - км 6+000

Энерго Актив

Хабаровск 2019

Администрация Волочаевского сельского поселения Смидовичского муниципального района Еврейской автономной области

ТЕХНИЧЕСКИЙ ПАСПОРТ

Подъездная дорога к ОАО "Птицефабрика "Тунгусская" км 0+000 км 6+000 село Партизанское

км 0+000 - км 6+000

Разработал: ООО «ИВЦ «Энергоактив»

Ген. Директор_____ С. В. Лопашук

Ответственный исполнитель_____ В. Д. Петров

Хабаровск 2019

1. Схема автомобильной дороги

2. Общие данные об автомобильной дороге

2.1. Наименование дороги: **Подъездная дорога к ОАО "Птицефабрика "Тунгусская" км 0+000 км 6+000 село Партизанское**

2.2. Автомобильная дорога: от км 0+000 до км 6+000

2.3. Протяженность дороги (участка)

Начало дороги (участка), км +	Конец дороги (участка), км +	Общая протяженность, км			В том числе участков		
		Дороги (участка)	Подъездов (обходов)	Дороги вместе с подъездами	Обслуживаемых дорожной организацией	Находящихся в ведении городов	Совмещенных
0+000	**6+000**	**6,000**	**-**	**6,000**	**-**	**-**	**-**

2.4. Наименование подъездов (обходов) и их протяженность

Наименование подъезда (обхода)	Место примыкания подъездов, км +	Протяженность, км

2.5. Категория дороги (участка), подъездов

Наименование дороги или подъезда	Начало, км +	Конец, км +	Категория
Подъездная дорога к ОАО "Птицефабрика "Тунгусская" км 0+000 км 6+000 село Партизанское	0+000	6+000	Хозяйственный проезд, скотопрогон

2.6. Дорожные организации, обслуживающие дорогу

Год	Наименование первичной дорожной организации	Местоположение, км +	Наименование населенного пункта, в котором расположена дорожная организация	Обслуживаемый участок			Подъезды		Итого протяженность обслуживаемого участка, км
				начало, км +	конец, км +	протяженность, км	число	протяженность, км	
2019									
2….. г.									
2….. г.									
2….. г.									
2….. г.									
2….. г.									
2….. г.									

2.7. Таблица основных расстояний (в целых километрах)

Километраж от начала дороги	Протяженность участков, находящихся в ведении городов	Наименование населенных пунктов																				

3. Экономическая характеристика

3.1. Экономическое и административное значение дороги

Автомобильная дорога к ОАО "Птицефабрики "Тунгусская".

3.2. Среднесуточная интенсивность движения по данным учета

Километры	учетных пунк-тов	Среднесуточная интенсивность движения, авт./сут														
		2019 г.	2….. г.	2….. г.	2….. г	2….. г.	2….. г.	2….. г.	2….. г.	2….. г.	2….. г.	2….. г.	2….. г.	2….. г.	2….. г.	2….. г.

4. Техническая характеристика

4.1. Топографические условия района проложения трассы
Автомобильная дорога проходит по типу местности: Равнинный

4.2. Ширина земляного полотна

Год	Протяженность (км) при ширине (м)					
	До 8,0	8,0…9,9	10,0…11,9	12,0…14,9	15,0…27,4	27,5…
2019г.	**6,000**	**0,000**	**0,000**	**0,000**	**0,000**	**0,000**
2….. г.						
2….. г.						
2….. г.						
2….. г.						
2….. г.						
2….. г.						
2….. г.						
2….. г.						
2….. г.						
2….. г.						
2….. г.						
2….. г.						
2….. г.						

4.3. Характеристика проезжей части
4.3.1. Ширина проезжей части

Год	Протяженность (км) при ширине (м)					
	До 4,0	4,0…4,4	4,5…5,9	6,0…6,9	7,0…7,4	7,5…
2019г.	**0,000**	**0,000**	**2,067**	**3,933**	**0,000**	**0,000**
2….. г.						
2….. г.						
2….. г.						
2….. г.						
2….. г.						
2….. г.						
2….. г.						
2….. г.						
2….. г.						
2….. г.						

4.3.2. Протяженность покрытий

Типы покрытий			Протяженность (км)												
			2019г.	2….. г	2….. г.	2….. г.	2….. г.	2….. г.	2….. г.	2….. г.	2….. г.	2….. г.	2….. г.	2….. г.	2….. г.
Усовершенствованные	Цементобетонные		-												
	Асфальтобетонные	Горячие	-												
		Холодные	-												
	Щебеночные и гравийные, обработанные органическими вяжущими		-												
	Мостовые из брусчатки и мозаики		-												
	Прочие:		-												
Переходные	Щебеночные		-												
	Гравийные		**6,000**												
	Покрытия из материалов, обработанных вяжущими		-												
	Мостовые из булыжного и колотого камня		-												
	Прочие: деревянный настил		-												
Низшие	Грунтовые, улучшенные местными материалами		-												
	Грунтовые, профилированные		-												
	Грунтовые, естественные		-												

4.4. Характеристика профиля и трассы: радиусы кривых и уклоны, не отвечающие требованиям СНиПа для данной категории дороги

Год	Число кривых с радиусом менее допустимого, шт.	Суммарная длина кривых с радиусами менее допустимых, км	Число участков с уклонами, превышающими допустимые, шт.	Суммарная длина участков с уклонами превышающими допустимые, км
2019г.	**-**	**-**	**-**	**-**
2….. г.				
2….. г.				
2….. г.				
2….. г.				
2….. г.				
2….. г.				
2….. г.				
2….. г.				
2….. г.				
2….. г.				
2….. г.				
2….. г.				
2….. г.				

4.5. Протяженность участков повышенной трудности содержания

Характер участков	Протяженность (км)							
	2019г.	2….. г.	2….. г.	2….. г	2….. г.	2….. г.	2….. г.	2….. г.
Осыпи	-							
Затопляемые	-							
Вечномерзлые	-							
Пучинистые	-							

4.6. Дорожные инженерные устройства и обстановка дороги

Наименование			Наличие										
			2019 г.	2….. г.	2….. г.	2….. г	2….. г.	2….. г.	2….. г.	2….. г.	2….. г.	2….. г.	2….. г.
Автопавильон капитального типа, шт.			-										
Площадки отдыха, шт.			-										
Площадки для стоянок и остановок автомобиля, шт.			-										
Освещение дорог, столбов\подвесок			-										
Линии связи, км	Кабельные		-										
	Воздушные		-										
Автобусные остановки, шт.			-										
Переходно-скоростные полосы, шт.			-										
Ограждения, км			-										
Сигнальные столбики, шт.			-										
Дорожные знаки, шт.	Всего		-										
	в том числе:	Предупреждающие	-										
		Приоритета	-										
		Запрещающие	-										
		Предписывающие	-										
		Особых предписаний	-										
		Информационные	-										
		Сервиса	-										
		Дополнительной информации	-										
Перекрестки со светофорным регулированием			-										

4.7. Предприятия автотранспортной службы

4.7.1. Автостанции, автовокзалы

Наименование предприятия и его ведомственная принадлежность	Мощность (кол-во пассажиров)	Местоположение		Дата ввода в эксплуатацию
		наименование населенного пункта	км +	

4.7.2. Передвижные и стационарные контрольно-диспетчерские пункты, посты ГИБДД

Наименование предприятия и его ведомственная принадлежность	Местоположение		Дата ввода в эксплуатацию
	Наименование населенного пункта	км +	

4.7.3. Гостиницы, мотели, кемпинги

Наименование предприятия и его ведомственная принадлежность	Мощность (кол-во мест)	Местоположение		Дата ввода в эксплуатацию
		наименование населенного пункта	км	

4.7.4. Станции технического обслуживания

Наименование предприятия и его ведомственная принадлежность	Мощность (кол-во постов)	Местоположение		Дата ввода в эксплуатацию
		наименование населенного пункта	км +	

4.7.5. Автозаправочные станции

Наименование предприятия и его ведомственная принадлежность	Мощность (заправок в сутки)	Местоположение		Дата ввода в эксплуатацию
		наименование населенного пункта	км +	

4.7.6. Моечные пункты

Наименование предприятия и его ведомственная принадлежность	Мощность (кол-во автомобилей)	Местоположение		Дата ввода в эксплуатацию
		наименование населенного пункта	км +	

4.7.7. Отдельно стоящие туалеты

Наименование предприятия и его ведомственная принадлежность	Мощность (число очков)	Местоположение		Дата ввода в эксплуатацию
		наименование населенного пункта	км +	

4.7.8. Пункты питания (рестораны, кафе, буфеты, столовые)

Наименование предприятия и его ведомственная принадлежность	Мощность (число посадочных мест)	Местоположение		Дата ввода в эксплуатацию
		наименование населенного пункта	км +	

4.7.9. Пункты первой медицинской помощи, почта, телеграф, телефон

Наименование предприятия и его ведомственная принадлежность	Местоположение		Дата ввода в эксплуатацию
	наименование населенного пункта	км +	

4.8. Характеристика дороги по снегозаносимости

Год	Протяженность заносимых участков, км			Наличие и протяженность снегозащитных элементов, км												
				Лесопосадок				Постоянных заборов		Щитов			Плетней и прочих		Всего обеспечено защитой	
	всего	в том числе		Всего		в том числе работающих				штук	Линий защиты					
		слева	справа	слева	справа	слева	справа	слева	справа		слева	справа	слева	справа	слева	справа
2019 г.	**-**	**-**	**-**	**-**	**-**	**-**	**-**	**-**	**0,009**	**0**	**-**	**-**	**-**	**-**	**-**	**0,009**
2….. г.																
2….. г.																
2….. г.																
2….. г.																
2….. г.																
2….. г.																
2….. г.																
2….. г.																
2….. г.																

4.9. Служебные, производственные и жилые здания

Год	Служебные		Жилые		Производственные							
					мастерские		гаражи		склады		прочие	
	число зданий	полезная площадь, кв.м.	число зданий	число квартир	число зданий	число станко-мест	число зданий	число машино-мест/кв.м	число зданий	полезная площадь, кв.м.	число зданий	полезная площадь, кв.м.
2019 г.												
2….. г.												
2….. г.												
2….. г.												
2….. г.												
2….. г.												
2….. г.												
2….. г.												

4.10.Искусственные сооружения

4.10.1. Сводная ведомость наличия мостов (путепроводов)

	Материал сооружения	Длина, м	Наличие (шт./м)											
			2019 г.	2…. г.	2….. г.	2….. г	2….. г.	2….. г.	2….. г.	2….. г.	2….. г.	2….. г.	2….. г.	2….. г.
Мосты	Металлические и сталежелезобетонные	до 25	-											
		от25 до 100	-											
		более 100	-											
		итого	-											
	Железобетонные	до 25	-											
		от25 до 100	-											
		более 100	-											
		итого	-											
	Каменные и бетонные	до 25	-											
		от25 до 100	-											
		более 100	-											
		итого	-											
	Разнородные по материалам	до 25	-											
		от25 до 100	-											
		более 100	-											
		итого	-											
	Деревянные	до 25	-											
		от25 до 100	-											
		более 100	-											
		итого	-											
	Наплавные	до 25	-											
		от25 до 100	-											
		более 100	-											
		итого	-											
Путепроводы	Металлические и сталежелезобетонные	до 25	-											
		более 25	-											
		итого	-											
	Железобетонные	до 25	-											
		более 25	-											
		Итого	-											
ВСЕГО :			-											

4.10.2. Сводная ведомость наличия тоннелей, галерей и пешеходных переходов

Вид сооружения			Наличие (шт./м)							
			2019 г.	2..... г.	2..... г	2..... г.	2..... г.	2..... г.	2..... г.	2..... г.
Тоннели			-							
Галереи			-							
Пешеходные переходы	Всего		-							
	в том числе	Наземные	-							
		Надземные	-							
		Подземные	-							

4.10.3. Сводная ведомость наличия труб

Материал сооружения	Наличие (шт./м)											
	2019г.	2..... г.	2..... г.	2..... г	2..... г.	2..... г.	2..... г.	2..... г.	2..... г.	2..... г.	2..... г.	2..... г.
Металлические	-											
Железобетонные	-											
Прочие/ комбинированные	-											
Каменные	-											
Деревянные	-											
ИТОГО	-											

4.10.4. Сводная ведомость наличия паромных (ледовых) переправ

Вид сооружения	Наличие (шт./м рабочего хода)													
	2019 г.	2..... г.	2..... г	2..... г.	2..... г.	2..... г.	2..... г.	2..... г.	2..... г.	2..... г.	2..... г.	2..... г.	2..... г.	2..... г.
Брода	-													
Самоходные	-													
Буксирные	-													
Канатные	-													
Ледовые	-													
ИТОГО	-													

4.10.5. Сводная ведомость наличия подпорных стен

Вид сооружения	Наличие (шт./м)									
	2019г.	2..... г.	2..... г	2..... г.	2..... г.	2..... г.	2..... г.	2..... г.	2..... г.	2..... г.
Железобетонные и бетонные	-									
Каменные и кирпичные	-									
Деревянные	-									
Металлические	-									
ИТОГО	-									

4.10.6. Сводная ведомость снегозащитных и декоративных лесонасаждений

Вид лесонасаждений			Протяженность (км)									
			2019 г.	2..... г.	2..... г.	2..... г.	2..... г.	2..... г.	2..... г.	2..... г.	2..... г.	2..... г.
Снегозащитные	Всего		-									
	в том числе	Двухрядные	-									
		Четырехрядные	-									
Декоративные, шт./км.			-									

4.10.7. Сводная ведомость тротуаров и пешеходных дорожек

Наименование	Протяженность (км)									
	2019 г.	2…..г.	2…..г	2…..г.	2…..г.	2…..г.	2…..г.	2…..г.	2…..г.	2…..г.
тротуары	-									
пешеходные дорожки	-									

4.10.8. Сводная ведомость укрепленной части обочин

Тип укрепления	Протяженность (км)													
	2019г.	2…..г.	2…..г	2…..г.	2…..г.	2…..г.	2…..г.	2…..г.	2…..г.	2…..г.	2…..г.	2…..г.	2…..г.	2…..г.
щебнем	-													
гравием	-													
бетоном	-													
асфальтобетоном	-													
прочее	-													
ИТОГО	-													

4.10.9. Сводная ведомость съездов (въездов)

Тип покрытия съездов (выездов)	Наличие (шт.)													
	2019 г.	2…..г.	2…..г	2…..г.	2…..г.	2…..г.	2…..г.	2…..г.	2…..г.	2…..г.	2…..г.	2…..г.	2…..г.	2…..г.
асфальтобетонное	-													
цементобетонное	-													
булыжная мостовая	-													
щебеночное	-													
гравийное	**2**													
грунтовое	-													
ИТОГО	**2**													

4.10.10. Сводная ведомость неукрепленной части обочин

Тип материала	Протяженность (км)													
	2019г.	⋮	⋮	⋮	⋮	⋮	⋮	⋮	⋮	⋮	⋮	⋮	⋮	⋮
щебень	-													
гравий	-													
грунт	-													
засев трав	-													
песок	-													
прочее	-													
ИТОГО	-													

5. Денежные затраты и основные объемы выполненных работ

5.1. Денежные затраты

Виды денежных затрат (тыс.руб.)			**2019 г.**	2…. г.	2…. г.	2…. г	2…. г.	2…. г.	2…. г.	2…. г.	2…. г.	2…. г.	2…. г.	2…. г.	2…. г.	2…. г.	2…. г.	2…. г.
По эксплуатационной смете	всего																	
	в том числе на:	капитальный ремонт																
		текущий ремонт																
		содержание дороги																
		озеленение																
по смете капиталовложений																		
ИТОГО																		

5.2. Объемы выполненных работ (в натуральных измерителях)

Год	Вид работ (реконструкция, капитальные ремонт)	Дорожная одежда, км		Мосты, путе-проводы, шт./п.м.		Трубы, шт./п.м.		Снегозащитные насаждения, км		Служебные, производственные и жилые здания												
										всего	служеб-ные		жилые		мастер-ские		гаражи		склады		прочие произ-водственные здания	
		всего	в том числе перевод в усо-вершенствованную	всего	в том числе перестройка на долговечные	всего	в том числе перестройка на долговечные	слева	справа		всего, шт.	полезная площадь, 17В.м.	всего, шт.	число квартир	всего шт.	число станко-мест	всего, шт.	число машино-мест	всего, шт.	полезная площадь, 17В.м.	всего, шт.	полезная площадь, 17В.м.
2019г.																						
2…. г.																						
2…. г.																						
2…. г.																						
2…. г.																						
2…. г.																						
2…. г.																						
2…. г.																						
2…. г.																						
2…. г.																						
2…. г.																						
2…. г.																						
2…. г.																						
2…. г.																						
2…. г.																						
2…. г.																						

5.3. Выполнение основных работ

Год	Наименование работ	Измеритель	Количество работ	Стоимость работ, тыс.руб.	Место выполнения работ, от км + до км +
2019 г.					
2…. г.					
2…. г.					
2…. г.					
2…. г.					
2…. г.					
2…. г.					
2…. г.					
2…. г.					
2…. г.					
2…. г.					
2…. г.					
2…. г.					
2…. г.					
2…. г.					
2…. г.					
2…. г.					
2…. г.					
2…. г.					
2…. г.					
2…. г.					
2…. г.					
2…. г.					
2…. г.					
2…. г.					
2…. г.					
2…. г.					
2…. г.					
2…. г.					
2…. г.					
2…. г.					
2…. г.					
2…. г.					

ЛИНЕЙНЫЙ ГРАФИК

автомобильной дороги
Подъездная дорога к ОАО "Птицефабрика "Тунгусская" км 0+000 км 6+000 село Партизанское

км 0+000 - км6+000

Хабаровск 2019

ЛИНЕЙНЫЙ ГРАФИК АВТОМОБИЛЬНОЙ ДОРОГИ: Подъездная дорога к ОАО "Птицефабрика "Тунгусская" км 0+000 км 6+000 село Партизанское

Границы зон обслуживания		1	
Техническая категория		2	Хозяйственный проезд, скотопрогон
Уклоны в т.ч. более норм.(красным)		3	100; 102=7; 200; 300; 100; 400=1; 100; 500; 100; 600=4; 100; 700=31; 100; 800; 100; 900=4; 200; 100; 200=31; 100; 300; 3; 100; 400; 100; 500=33; 100; 600; 17; 100; 700; 100; 300; 1
Радиусы в плане(менее норм.красным)		4	R=2500 L=179 (42–221); R=320 L=164 (363–527)
Километры		5	0; 100; 200; 300; 400; 500; 600; 700; 800; 900; 1; 100; 200; 300; 400; 500; 600; 700; 800; 900
Ситуационный план	СЛЕВА	6	Дорога до урочища "Поселка"
	СПРАВА		
Элементы обустройства	слева	7	
	справа		
Тип покрытия		8	смесь песчано-гравийная
ШИРИНА	земляного полотна	9	6,0
	проезжей части		6,0
	обочин СЛЕВА		
	обочин СПРАВА		
Грунт земляного полотна		10	Растительный грунт
Конструкция дорожной одежды и толщина конструктивных слоев		11	смесь песчано-гравийная
Сведения о работах по усилению конструкции дорожной одежды (толщина слоя усиления, год проведения работ)		12	100; 200; 300; 400; 500; 600; 700; 800; 900; 100; 200; 300; 400; 500; 600; 700; 800; 900
Искусственные сооружения	СЛЕВА	13	
	СПРАВА		
Ширина полосы отвода	СЛЕВА	14	
	СПРАВА		
Модуль упругости дорожной одежды, МПа		15	
Состояние покрытия		16	удовлетв.; удовлетв.
год 20____			100; 200; 300; 400; 500; 600; 700; 800; 900; 100; 200; 300; 400; 500; 600; 700; 800; 900
год 20____			
Снегозаносимые участки (объём снегопереноса)	СЛЕВА	17	
	СПРАВА		1; 10; 90
Участки дорог: подтопляемые, оползневые, подверженные пучинообразованию		18	

Начало трассы км 0 + 000

ЛИНЕЙНЫЙ ГРАФИК АВТОМОБИЛЬНОЙ ДОРОГИ: Подъездная дорога к ОАО "Птицефабрика "Тунгусская" км 0+000 км 6+000 село Партизанское

Границы зон обслуживания		1
Техническая категория		2
Уклоны в т.ч. более норм.(красным)		3
Радиусы в плане(менее норм.красным)		4
Километры		5
Ситуационный план	СЛЕВА	6
	СПРАВА	
Элементы обустройства	слева	7
	справа	
Тип покрытия		8
ШИРИНА	земляного полотна	9
	проезжей части	
	обочин СЛЕВА	
	обочин СПРАВА	
Грунт земляного полотна		10
Конструкция дорожной одежды и толщина конструктивных слоев		11
Сведения о работах по усилению конструкции дорожной одежды (толщина слоя усиления, год проведения работ)		12
Искусственные сооружения	СЛЕВА	13
	СПРАВА	
Ширина полосы отвода	СЛЕВА	14
	СПРАВА	
Модуль упругости дорожной одежды, МПа		15
Состояние покрытия		16
год 20____		
год 20____		
Снегозаносимые участки (объём снегопереноса)	СЛЕВА	17
	СПРАВА	
Участки дорог: подтопляемые, оползневые, подверженные пучинообразованию		18

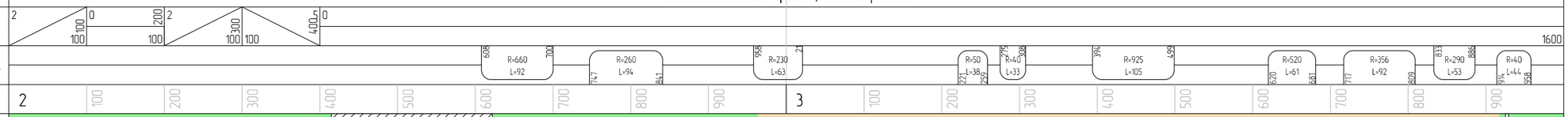

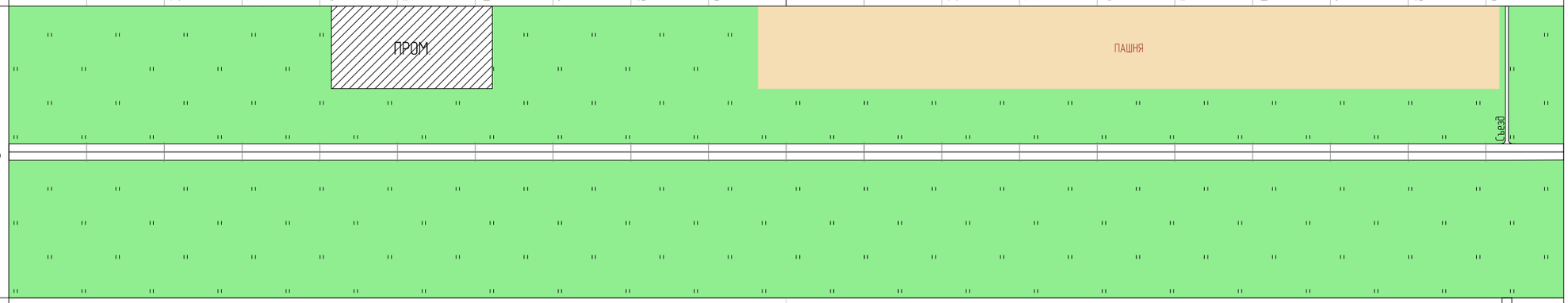

Тип покрытия: смесь песчано-гравийная

ШИРИНА				
земляного полотна	6,0	933	4,5	
проезжей части	6,0	933	4,5	

Грунт земляного полотна: Растительный грунт

Конструкция дорожной одежды и толщина конструктивных слоев: смесь песчано-гравийная

Состояние покрытия: удовлетв. | 933 | удовлетв. | неудовлетв.

ЛИНЕЙНЫЙ ГРАФИК АВТОМОБИЛЬНОЙ ДОРОГИ: Подъездная дорога к ОАО "Птицефабрика "Тунгусская" км 0+000 км 6+000 село Партизанское

Границы зон обслуживания		1
Техническая категория		2
Уклоны в т.ч. более норм.(красным)		3
Радиусы в плане(менее норм.красным)		4
Километры		5
Ситуационный план	СЛЕВА	6
	СПРАВА	
Элементы обустройства	слева	7
	справа	
Тип покрытия		8
ШИРИНА	земляного полотна	9
	проезжей части	
	обочин СЛЕВА	
	обочин СПРАВА	
Грунт земляного полотна		10
Конструкция дорожной одежды и толщина конструктивных слоев		11
Сведения о работах по усилению конструкции дорожной одежды (толщина слоя усиления, год проведения работ)		12
Искусственные сооружения	СЛЕВА	13
	СПРАВА	
Ширина полосы отвода	СЛЕВА	14
	СПРАВА	
Модуль упругости дорожной одежды, МПа		15
Состояние покрытия		16
год 20____		
год 20____		
Снегозаносимые участки (объём снегопереноса)	СЛЕВА	17
	СПРАВА	
Участки дорог: подтопляемые, оползневые, подверженные пучинообразованию		18

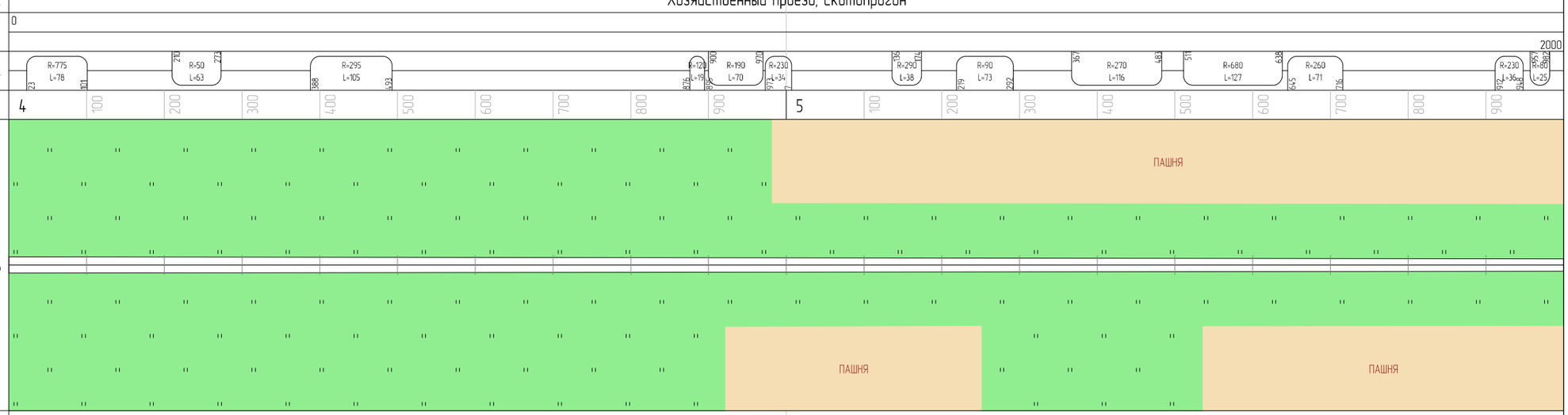

Состояние покрытия	неудовлетв.	неудовлетв.

ВЕДОМОСТИ

наличия и технического состояния элементов

Подъездная дорога к ОАО "Птицефабрика "Тунгусская" км 0+000 км 6+000 село Партизанское

км 0+000 - км6+000

Хабаровск 2019

Форма Э-18

Администрация Волочаевского сельского поселения Смидовичского муниципального района Еврейской автономной области

ВЕДОМОСТЬ

наличия и технического состояния съездов (въездов)

Подъездная дорога к ОАО "Птицефабрика "Тунгусская" км 0+000 км 6+000 село Партизанское

Местоположение, м		Километ. знак	Расст.от килом. столба, м	Направление	Тип покрытия	Длина, м	Ширина, м	Обустройство				Техни-ческое состояние	Наличие знака (2.4)
слева	справа							ПСП	труба	столбики	островок		
633		-	-	Дорога до урочища "Пасека"	смесь гравийно-галечная	50	2,5	нет	нет	нет	нет	удовлет.	нет
3 927		-	-	Съезд	смесь гравийно-галечная	50	4,5	нет	нет	нет	нет	удовлет.	нет

Форма Э-20

Администрация Волочаевского сельского поселения Смидовичского муниципального района Еврейской автономной области

ВЕДОМОСТЬ

наличия и технического состояния покрытия и обочин

Подъездная дорога к ОАО "Птицефабрика "Тунгусская" км 0+000 км 6+000 село Партизанское

Местополо-жение, м		Протя-женность участка, м	Ширина, м											Тип покрытия	Материал			Техническое состояние покрытия
			земляного полотна	проезжей части	обочины (полосы безопасности)						Разделительной полосы				покрытия	обочины	Разделительной полосы	
					краевой полосы		укрепленной части		грунтовой части		Полосы	Укреп. полоса						
начало	конец				Л	П	Л	П	Л	П		Л	П					
0	3933	3 933	6.00	6	-	-	-	-	-	-	-	-	-	Переходный	смесь песчано-гравийная	-	-	удовлет.
3933	6000	2 067	4.50	4.5	-	-	-	-	-	-	-	-	-	Переходный	смесь песчано-гравийная	-	-	неудовл.

Форма Э-22

Администрация Волочаевского сельского поселения Смидовичского муниципального района
Еврейской автономной области

ВЕДОМОСТЬ
наличия кривых в плане
Подъездная дорога к ОАО "Птицефабрика "Тунгусская" км 0+000 км 6+000 село

Местоположение, м		Направ-ление поворота	Длина кривой, м	Радиус кривой, м	Вираж	Уклон на вираже, ‰	Азимут направления	
начало кривой	конец кривой						до кривой	после кривой
42	221	Вправо	179	2500	нет	0	350°4'29"	354°10'44"
363	527	Вправо	164	320	нет	0	354°11'12"	23°31'51"
2608	2700	Влево	92	660	нет	0	20°43'15"	12°43'24"
2747	2841	Вправо	94	260	нет	0	12°43'23"	33°26'15"
2958	3021	Влево	63	230	нет	0	33°23'45"	17°32'53"
3221	3259	Вправо	38	50	нет	0	17°34'7"	60°35'21"
3275	3308	Влево	33	40	нет	0	60°35'20"	13°40'8"
3394	3499	Влево	105	925	нет	0	13°40'7"	7°10'49"
3620	3681	Вправо	61	520	нет	0	7°13'19"	13°47'27"
3717	3809	Вправо	92	356	нет	0	13°49'55"	28°34'59"
3833	3886	Влево	53	290	нет	0	28°35'29"	18°8'47"
3914	3958	Вправо	44	40	нет	0	18°8'47"	80°36'18"
4023	4101	Вправо	78	775	нет	0	80°37'26"	86°24'7"
4210	4273	Влево	63	50	нет	0	86°22'59"	14°58'13"
4388	4493	Вправо	105	295	нет	0	14°54'46"	35°25'5"
4876	4895	Вправо	19	120	нет	0	35°23'23"	44°27'55"
4900	4970	Влево	70	190	нет	0	44°29'44"	23°22'14"
4973	5007	Вправо	34	230	нет	0	23°22'37"	31°56'11"
5136	5174	Влево	38	290	нет	0	31°56'7"	24°26'12"
5219	5292	Вправо	73	90	нет	0	24°29'18"	71°15'5"
5367	5483	Влево	116	270	нет	0	71°14'29"	46°47'47"
5511	5638	Влево	127	680	нет	0	46°47'46"	36°3'34"
5645	5716	Вправо	71	260	нет	0	36°7'20"	51°46'17"
5912	5948	Вправо	36	230	нет	0	51°47'34"	60°40'54"
5957	5982	Влево	25	80	нет	0	60°43'3"	43°3'37"

Форма Э-23

Администрация Волочаевского сельского поселения Смидовичского муниципального района
Еврейской автономной области

ВЕДОМОСТЬ
наличия уклонов
Подъездная дорога к ОАО "Птицефабрика "Тунгусская" км 0+000 км 6+000 село Партизанское

Местоположение, м		Длина, м	Величина уклона, ‰	Средний уклон, ‰	Направление уклона
начало уклона	конец уклона				
0	100	100	-30...-21	-21	спуск
100	300	200	+0...+20	7	подъём
300	400	100	-20...-0	-3	спуск
400	500	100	+0...+20	1	подъём
500	600	100	-20...-0	-4	спуск
600	700	100	-30...-21	-30	спуск
700	800	100	+31...+40	31	подъём
800	900	100	-20...-0	-4	спуск
900	1100	200	+0...+20	4	подъём
1100	1200	100	-40...-31	-31	спуск
1200	1300	100	+31...+40	31	подъём
1300	1400	100	+0...+20	3	подъём
1400	1500	100	-50...-41	-43	спуск
1500	1600	100	+31...+40	33	подъём
1600	1700	100	+0...+20	17	подъём
1700	2000	300	-20...-0	-1	спуск
2000	2100	100	+0...+20	2	подъём
2100	2200	100	+20...+0	0	подъём
2200	2300	100	+0...+20	2	подъём
2300	2400	100	-20...-0	-5	спуск
2400	2600	200	+20...+0	0	подъём

Форма Э-33

Администрация Волочаевского сельского поселения Смидовичского муниципального района Еврейской автономной области

ВЕДОМОСТЬ
видимости поверхности дороги в продольном профиле
Подъездная дорога к ОАО "Птицефабрика "Тунгусская" км 0+000 км 6+000 село Партизанское

Местоположение, м		Длина, м	Видимость в прямом направлении, м	Видимость в обратном направлении, м	Минимальная видимость, м
начало участка	конец участка				
0	100	100	300	300	300
100	200	100	245	300	245
200	400	200	300	300	300
400	500	100	205	300	205
500	600	100	115	300	115
600	700	100	300	300	300
700	800	100	105	115	105
800	900	100	300	300	300
900	1000	100	205	105	105
1000	1100	100	105	205	105
1100	1200	100	300	300	300
1200	1300	100	110	105	105
1300	1400	100	105	300	105
1400	1500	100	300	110	110
1500	1600	100	150	105	105
1600	1700	100	130	280	130
1700	1800	100	300	150	150
1800	1900	100	300	130	130
1900	2000	100	300	215	215
2000	2700	700	300	300	300
2700	2800	100	300	100	100
2800	2900	100	300	200	200
2900	3000	100	300	300	300
3000	3200	200	300	215	215
3200	3300	100	300	300	300
3300	3400	100	245	300	245
3400	3500	100	300	300	300
3500	3600	100	205	300	205
3600	3700	100	115	300	115
3700	3800	100	300	300	300
3800	3900	100	105	115	105
3900	4000	100	300	300	300
4000	4100	100	205	105	105

Местоположение, м		Длина, м	Видимость в прямом направлении, м	Видимость в обратном направлении, м	Минимальная видимость, м
начало участка	конец участка				
4100	4200	100	105	205	105
4200	4300	100	300	300	300
4300	4400	100	110	105	105
4400	4500	100	105	300	105
4500	4600	100	300	110	110
4600	4700	100	150	105	105
4700	4800	100	130	280	130
4800	4900	100	300	300	300
4900	5000	100	105	115	105
5000	5100	100	300	300	300
5100	5200	100	205	105	105
5200	5300	100	105	205	105
5300	5400	100	300	300	300
5400	5500	100	110	105	105
5500	5600	100	105	300	105
5600	5700	100	300	110	110
5700	5800	100	300	300	300
5800	5900	100	105	115	105

Местоположение, м		Длина, м	Видимость в прямом направлении, м	Видимость в обратном направлении, м	Минимальная видимость, м
начало участка	конец участка				
5900	6000	100	300	300	300

Администрация Волочаевского сельского поселения Смидовичского муниципального района Еврейской автономной области

ТЕХНИЧЕСКИЙ ПАСПОРТ

Дорога до урочища "Пасека" км 0+000 км 2+000 село Партизанское

км 0+000 - км 2+000

Энерго Актив

Хабаровск 2019

Администрация Волочаевского сельского поселения Смидовичского муниципального района Еврейской автономной области

ТЕХНИЧЕСКИЙ ПАСПОРТ

Дорога до урочища "Пасека" км 0+000 км 2+000 село Партизанское

км 0+000 - км 2+000

Разработал: ООО «ИВЦ «Энергоактив»

Ген. Директор_____ С. В. Лопашук

Ответственный исполнитель_____ В. Д. Петров

Хабаровск 2019

1. Схема автомобильной дороги

2. Общие данные об автомобильной дороге

2.1. Наименование дороги: **Дорога до урочища "Пасека" км 0+000 км 2+000 село Партизанское**

2.2. Автомобильная дорога: от км 0+000 до км 2+000

2.3. Протяженность дороги (участка)

Начало дороги (участка), км +	Конец дороги (участка), км +	Общая протяженность, км			В том числе участков		
		Дороги (участка)	Подъездов (обходов)	Дороги вместе с подъездами	Обслуживаемых дорожной организацией	Находящихся в ведении городов	Совмещенных
0+000	**2+000**	**2,000**	**-**	**2,000**	**-**	**-**	**-**

2.4. Наименование подъездов (обходов) и их протяженность

Наименование подъезда (обхода)	Место примыкания подъездов, км +	Протяженность, км

2.5. Категория дороги (участка), подъездов

Наименование дороги или подъезда	Начало, км +	Конец, км +	Категория
Дорога до урочища "Пасека" км 0+000 км 2+000 село Партизанское	0+000	2+000	Хозяйственный проезд, скотопрогон

2.6. Дорожные организации, обслуживающие дорогу

Год	Наименование первичной дорожной организации	Местоположение, км +	Наименование населенного пункта, в котором расположена дорожная организация	Обслуживаемый участок			Подъезды		Итого протяженность обслуживаемого участка, км
				начало, км +	конец, км +	протяженность, км	число	протяженность, км	
2019									
2….. г.									
2….. г.									
2….. г.									
2….. г.									
2….. г.									
2….. г.									

2.7. Таблица основных расстояний (в целых километрах)

Километраж от начала дороги	Протяженность участков, находящихся в ведении городов	Наименование населенных пунктов																				

3. Экономическая характеристика

3.1. Экономическое и административное значение дороги

Автомобильная дорога до урочища "Пасека".

3.2. Среднесуточная интенсивность движения по данным учета

Километры	учетных пунк-тов	Среднесуточная интенсивность движения, авт./сут														
		2019 г.	2….. г.	2….. г.	2….. г	2….. г.	2….. г.	2….. г.	2….. г.	2….. г.	2….. г.	2….. г.	2….. г.	2….. г.	2….. г.	2….. г.

4. Техническая характеристика

4.1. Топографические условия района проложения трассы
Автомобильная дорога проходит по типу местности: Равнинный

4.2. Ширина земляного полотна

Год	Протяженность (км) при ширине (м)					
	До 8,0	8,0…9,9	10,0…11,9	12,0…14,9	15,0…27,4	27,5…
2019г.	**2,000**	**0,000**	**0,000**	**0,000**	**0,000**	**0,000**
2….. г.						
2….. г.						
2….. г.						
2….. г.						
2….. г.						
2….. г.						
2….. г.						
2….. г.						
2….. г.						
2….. г.						
2….. г.						
2….. г.						
2….. г.						

4.3. Характеристика проезжей части
4.3.1. Ширина проезжей части

Год	Протяженность (км) при ширине (м)					
	До 4,0	4,0…4,4	4,5…5,9	6,0…6,9	7,0…7,4	7,5…
2019г.	**2,000**	**0,000**	**0,000**	**0,000**	**0,000**	**0,000**
2….. г.						
2….. г.						
2….. г.						
2….. г.						
2….. г.						
2….. г.						
2….. г.						
2….. г.						
2….. г.						
2….. г.						

4.3.2. Протяженность покрытий

Типы покрытий			Протяженность (км)												
			2019г.	2….. г	2….. г.	2….. г.	2….. г.	2….. г.	2….. г.	2….. г.	2….. г.	2….. г.	2….. г.	2….. г.	2….. г.
Усовершенствованные	Цементобетонные		-												
	Асфальтобетонные	Горячие	-												
		Холодные	-												
	Щебеночные и гравийные, обработанные органическими вяжущими		-												
	Мостовые из брусчатки и мозаики		-												
	Прочие:		-												
Переходные	Щебеночные		-												
	Гравийные		-												
	Покрытия из материалов, обработанных вяжущими		-												
	Мостовые из булыжного и колотого камня		-												
	Прочие: деревянный настил		-												
Низшие	Грунтовые, улучшенные местными материалами		-												
	Грунтовые, профилированные		-												
	Грунтовые, естественные		**2,000**												

4.4. Характеристика профиля и трассы: радиусы кривых и уклоны, не отвечающие требованиям СНиПа для данной категории дороги

Год	Число кривых с радиусом менее допустимого, шт.	Суммарная длина кривых с радиусами менее допустимых, км	Число участков с уклонами, превышающими допустимые, шт.	Суммарная длина участков с уклонами превышающими допустимые, км
2019г.	**11**	**0,190**	**-**	**-**
2….. г.				
2….. г.				
2….. г.				
2….. г.				
2….. г.				
2….. г.				
2….. г.				
2….. г.				
2….. г.				
2….. г.				
2….. г.				
2….. г.				
2….. г.				

4.5. Протяженность участков повышенной трудности содержания

Характер участков	Протяженность (км)							
	2019г.	2….. г.	2….. г.	2….. г	2….. г.	2….. г.	2….. г.	2….. г.
Осыпи	-							
Затопляемые	-							
Вечномерзлые	-							
Пучинистые	-							

4.6. Дорожные инженерные устройства и обстановка дороги

Наименование			Наличие										
			2019 г.	2….. г.	2….. г.	2….. г	2….. г.	2….. г.	2….. г.	2…., г.	2….. г.	2….. г.	2….. г.
Автопавильон капитального типа, шт.			-										
Площадки отдыха, шт.			-										
Площадки для стоянок и остановок автомобиля, шт.			-										
Освещение дорог, столбов\подвесок			-										
Линии связи, км	Кабельные		-										
	Воздушные		-										
Автобусные остановки, шт.			-										
Переходно-скоростные полосы, шт.			-										
Ограждения, км			-										
Сигнальные столбики, шт.			-										
Дорожные знаки, шт.	В с е г о		-										
	в том числе:	Предупреждающие	-										
		Приоритета	-										
		Запрещающие	-										
		Предписывающие	-										
		Особых предписаний	-										
		Информационные	-										
		Сервиса	-										
		Дополнительной информации	-										
Перекрестки со светофорным регулированием			-										

4.7. Предприятия автотранспортной службы

4.7.1. Автостанции, автовокзалы

Наименование предприятия и его ведомственная принадлежность	Мощность (кол-во пассажиров)	Местоположение		Дата ввода в эксплуатацию
		наименование населенного пункта	км +	

4.7.2. Передвижные и стационарные контрольно-диспетчерские пункты, посты ГИБДД

Наименование предприятия и его ведомственная принадлежность	Местоположение		Дата ввода в эксплуатацию
	Наименование населенного пункта	км +	

4.7.3. Гостиницы, мотели, кемпинги

Наименование предприятия и его ведомственная принадлежность	Мощность (кол-во мест)	Местоположение		Дата ввода в эксплуатацию
		наименование населенного пункта	км	

4.7.4. Станции технического обслуживания

Наименование предприятия и его ведомственная принадлежность	Мощность (кол-во постов)	Местоположение		Дата ввода в эксплуатацию
		наименование населенного пункта	км +	

4.7.5. Автозаправочные станции

Наименование предприятия и его ведомственная принадлежность	Мощность (заправок в сутки)	Местоположение		Дата ввода в эксплуатацию
		наименование населенного пункта	км +	

4.7.6. Моечные пункты

Наименование предприятия и его ведомственная принадлежность	Мощность (кол-во автомобилей)	Местоположение		Дата ввода в эксплуатацию
		наименование населенного пункта	км +	

4.7.7. Отдельно стоящие туалеты

Наименование предприятия и его ведомственная принадлежность	Мощность (число очков)	Местоположение		Дата ввода в эксплуатацию
		наименование населенного пункта	км +	

4.7.8. Пункты питания (рестораны, кафе, буфеты, столовые)

Наименование предприятия и его ведомственная принадлежность	Мощность (число посадочных мест)	Местоположение		Дата ввода в эксплуатацию
		наименование населенного пункта	км +	

4.7.9. Пункты первой медицинской помощи, почта, телеграф, телефон

Наименование предприятия и его ведомственная принадлежность	Местоположение		Дата ввода в эксплуатацию
	наименование населенного пункта	км +	

4.8. Характеристика дороги по снегозаносимости

Год	Протяженность заносимых участков, км			Наличие и протяженность снегозащитных элементов, км												
				Лесопосадок				Постоянных заборов		Щитов			Плетней и прочих		Всего обеспечено защитой	
	всего	в том числе		Всего		в том числе работающих				штук	Линий защиты					
		слева	справа	слева	справа	слева	справа	слева	справа		слева	справа	слева	справа	слева	справа
2019 г.	**-**	**-**	**-**	**-**	**-**	**-**	**-**	**-**	**0,009**	**0**	**-**	**-**	**-**	**-**	**-**	**0,009**
2….. г.																
2….. г.																
2….. г.																
2….. г.																
2….. г.																
2….. г.																
2….. г.																
2….. г.																
2….. г.																

4.9. Служебные, производственные и жилые здания

Год	Служебные		Жилые		Производственные							
					мастерские		гаражи		склады		прочие	
	число зданий	полезная площадь, кв.м.	число зданий	число квартир	число зданий	число станко-мест	число зданий	число машино-мест/кв.м	число зданий	полезная площадь, кв.м.	число зданий	полезная площадь, кв.м.
2019 г.												
2….. г.												
2….. г.												
2….. г.												
2….. г.												
2….. г.												
2….. г.												
2….. г.												

4.10.Искусственные сооружения

4.10.1. Сводная ведомость наличия мостов (путепроводов)

	Материал сооружения	Длина, м	Наличие (шт./м)											
			2019 г.	2…. г.	2….. г.	2….. г	2….. г.	2….. г.	2….. г.	2….. г.	2….. г.	2….. г.	2….. г.	2….. г.
Мосты	Металлические и сталежелезобетонные	до 25	-											
		от25 до 100	-											
		более 100	-											
		итого	-											
	Железобетонные	до 25	-											
		от25 до 100	-											
		более 100	-											
		итого	-											
	Каменные и бетонные	до 25	-											
		от25 до 100	-											
		более 100	-											
		итого	-											
	Разнородные по материалам	до 25	-											
		от25 до 100	-											
		более 100	-											
		итого	-											
	Деревянные	до 25	-											
		от25 до 100	-											
		более 100	-											
		итого	-											
	Наплавные	до 25	-											
		от25 до 100	-											
		более 100	-											
		итого	-											
Путепроводы	Металлические и сталежелезобетонные	до 25	-											
		более 25	-											
		итого	-											
	Железобетонные	до 25	-											
		более 25	-											
		Итого	-											
ВСЕГО :			-											

4.10.2. Сводная ведомость наличия тоннелей, галерей и пешеходных переходов

Вид сооружения			Наличие (шт./м)							
			2019 г.	2..... г.	2..... г	2..... г.	2..... г.	2..... г.	2..... г.	2..... г.
Тоннели			-							
Галереи			-							
Пешеходные переходы	Всего		-							
	в том числе	Наземные	-							
		Надземные	-							
		Подземные	-							

4.10.3. Сводная ведомость наличия труб

Материал сооружения	Наличие (шт./м)											
	2019г.	2..... г.	2..... г.	2..... г	2..... г.	2..... г.	2..... г.	2..... г.	2..... г.	2..... г.	2..... г.	2..... г.
Металлические	-											
Железобетонные	-											
Прочие/ комбинированные	-											
Каменные	-											
Деревянные	-											
ИТОГО	-											

4.10.4. Сводная ведомость наличия паромных (ледовых) переправ

Вид сооружения	Наличие (шт./м рабочего хода)													
	2019 г.	2..... г.	2..... г	2..... г.	2..... г.	2..... г.	2..... г.	2..... г.	2..... г.	2..... г.	2..... г.	2..... г.	2..... г.	2..... г.
Брода	-													
Самоходные	-													
Буксирные	-													
Канатные	-													
Ледовые	-													
ИТОГО	-													

4.10.5. Сводная ведомость наличия подпорных стен

Вид сооружения	Наличие (шт./м)									
	2019г.	2..... г.	2..... г	2..... г.	2..... г.	2..... г.	2..... г.	2..... г.	2..... г.	2..... г.
Железобетонные и бетонные	-									
Каменные и кирпичные	-									
Деревянные	-									
Металлические	-									
ИТОГО	-									

4.10.6. Сводная ведомость снегозащитных и декоративных лесонасаждений

Вид лесонасаждений			Протяженность (км)									
			2019 г.	2..... г.	2..... г.	2..... г.	2..... г.	2..... г.	2..... г.	2..... г.	2..... г.	2..... г.
Снегозащитные	Всего		-									
	в том числе	Двухрядные	-									
		Четырехрядные	-									
Декоративные, шт./км.			-									

4.10.7. Сводная ведомость тротуаров и пешеходных дорожек

Наименование	Протяженность (км)									
	2019 г.	2…..г.	2…..г	2…..г.	2…..г.	2…..г.	2…..г.	2…..г.	2…..г.	2…..г.
тротуары	-									
пешеходные дорожки	-									

4.10.8. Сводная ведомость укрепленной части обочин

Тип укрепления	Протяженность (км)													
	2019г.	2…..г.	2…..г	2…..г.	2…..г.	2…..г.	2…..г.	2…..г.	2…..г.	2…..г.	2…..г.	2…..г.	2…..г.	2…..г.
щебнем	-													
гравием	-													
бетоном	-													
асфальтобетоном	-													
прочее	-													
ИТОГО	-													

4.10.9. Сводная ведомость съездов (въездов)

Тип покрытия съездов (выездов)	Наличие (шт.)													
	2019 г.	2…..г.	2…..г	2…..г.	2…..г.	2…..г.	2…..г.	2…..г.	2…..г.	2…..г.	2…..г.	2…..г.	2…..г.	2…..г.
асфальтобетонное	-													
цементобетонное	-													
булыжная мостовая	-													
щебеночное	-													
гравийное	**2**													
грунтовое	-													
ИТОГО	**2**													

4.10.10. Сводная ведомость неукрепленной части обочин

Тип материала	Протяженность (км)													
	2019г.	⋮	⋮	⋮	⋮	⋮	⋮	⋮	⋮	⋮	⋮	⋮	⋮	⋮
щебень	-													
гравий	-													
грунт	-													
засев трав	-													
песок	-													
прочее	-													
ИТОГО	-													

5. Денежные затраты и основные объемы выполненных работ

5.1. Денежные затраты

Виды денежных затрат (тыс.руб.)			**2019 г.**	2…. г.	2…. г.	2…. г	2…. г.	2…. г.	2…. г.	2…. г.	2…. г.	2…. г.	2…. г.	2…. г.	2…. г.	2…. г.	2…. г.	2…. г.
По эксплуатационной смете	всего																	
	в том числе на:	капитальный ремонт																
		текущий ремонт																
		содержание дороги																
		озеленение																
по смете капиталовложений																		
ИТОГО																		

5.2. Объемы выполненных работ (в натуральных измерителях)

Год	Вид работ (реконструкция, капитальные ремонт)	Дорожная одежда, км		Мосты, путе-проводы, шт./п.м.		Трубы, шт./п.м.		Снегозащитные насаждения, км		Служебные, производственные и жилые здания												
										всего	служеб-ные		жилые		мастер-ские		гаражи		склады		прочие произ-водственные здания	
		всего	в том числе перевод в усо-вершенствованную	всего	в том числе перестройка на долговечные	всего	в том числе перестройка на долговечные	слева	справа		всего, шт.	полезная площадь, 17В.м.	всего, шт.	число квартир	всего шт.	число станко-мест	всего, шт.	число машино-мест	всего, шт.	полезная площадь, 17В.м.	всего, шт.	полезная площадь, 17В.м.
2019г.																						
2…. г.																						
2…. г.																						
2…. г.																						
2…. г.																						
2…. г.																						
2…. г.																						
2…. г.																						
2…. г.																						
2…. г.																						
2…. г.																						
2…. г.																						
2…. г.																						
2…. г.																						
2…. г.																						
2…. г.																						

5.3. Выполнение основных работ

Год	Наименование работ	Измеритель	Количество работ	Стоимость работ, тыс.руб.	Место выполнения работ, от км + до км +
2019 г.					
2…. г.					
2…. г.					
2…. г.					
2…. г.					
2…. г.					
2…. г.					
2…. г.					
2…. г.					
2…. г.					
2…. г.					
2…. г.					
2…. г.					
2…. г.					
2…. г.					
2…. г.					
2…. г.					
2…. г.					
2…. г.					
2…. г.					
2…. г.					
2…. г.					
2…. г.					
2…. г.					
2…. г.					
2…. г.					
2…. г.					
2…. г.					
2…. г.					
2…. г.					
2…. г.					
2…. г.					
2…. г.					

ЛИНЕЙНЫЙ ГРАФИК

автомобильной дороги
Дорога до урочища "Пасека" км 0+000 км 2+000 се-
ло Партизанское

км 0+000 - км2+000

Хабаровск 2019

Дорога до урочища "Пасека" км 0+000 км 2+000 село Партизанское

Продольный уклон, ‰		1	12 / 100 / 100 / 100	20 / 25 / 32	100 / 300	0 / 400 / 100 / 100	1
Радиусы кривых в плане, м		2	R=100 L=32 (18, 50); R=200 L=34 (56, 90); R=20 L=17 (125, 142); R=20 L=19 (146, 165); R=10 L=11 (211, 228); R=20 L=16 (232, 248); R=10 L=11 (251, 264); R=20 L=11 (267, 278); R=170 L=30 (356, 386); R=25 L=11 (418, 429); R=70 L=16 (492)				
Пикетажное положение, м		3	0	100	200	300	400 / 500
Ситуация	Начало трассы км 0 + 000	4	Подъездная дорога к ОАО "Птицефабрика "Тимашевская" — ПАШНЯ; Подъездная дорога к ОАО "Птицефабрика "Тимашевская"				
Дорожные знаки и светофоры	слева	5					
	на разделительной полосе	6					
	справа	7					
Дорожные ограждения и направляющие устройства	слева	8					
	на разделительной полосе	9					
	справа	10					
Пешеходные ограждения	слева	11					
	справа	12					
Тротуары	слева	13					
	справа	14					
Освещение (светильников/опор/расст.)	слева	15					
	на разделительной полосе	16					
	справа	17					
Протяженность бордюров, м	слева	18					
	на разделительной полосе слева	19					
	на разделительной полосе справа	20					
	справа	21					
Озеленение	слева	22					
	на разделительной полосе	23					
	справа	24					
Искусственные сооружения		25					
Проезжая часть и обочины	обочины,м (правая/левая)	26					
	проезжая часть,м	27			2,5/грунт ест.		
	разделительная полоса	28					
Техническое состояние покрытия и ремонтные работы	2019г.	29	неудовлетв.	неудовлетв.	неудовлетв.	неудовлетв.	неудовлетв.
	20__г	30					
	20__г	31					

Дорога до урочища "Пасека" км 0+000 км 2+000 село Партизанское

Продольный уклон, ‰		1	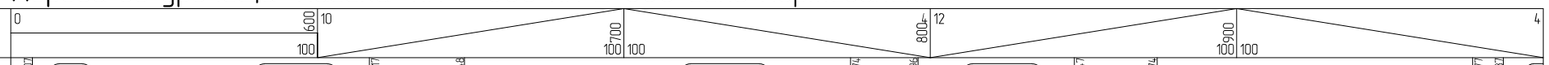				
Радиусы кривых в плане, м		2					
Пикетажное положение, м		3	500	600	700	800	900 1000
Ситуация		4	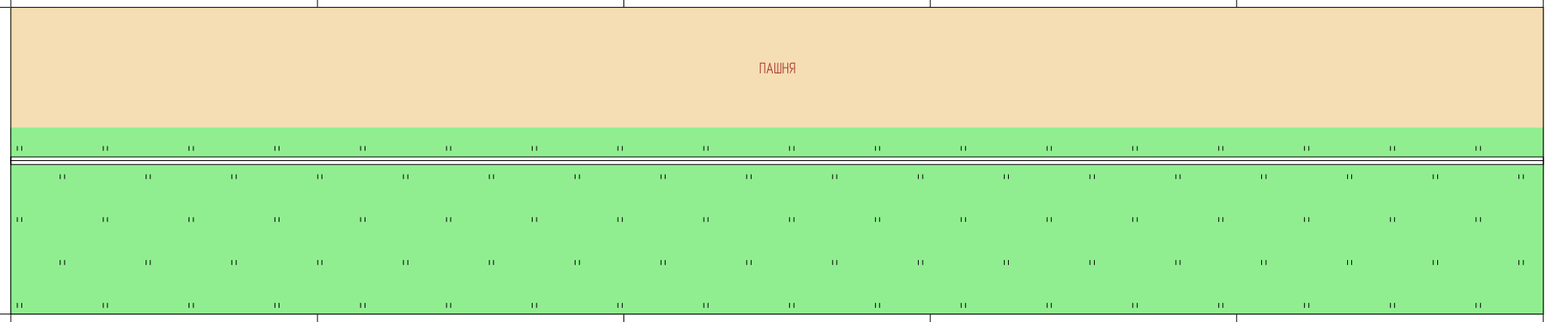				
Дорожные знаки и светофоры	слева	5					
	на разделительной полосе	6					
	справа	7					
Дорожные ограждения и направляющие устройства	слева	8					
	на разделительной полосе	9					
	справа	10					
Пешеходные ограждения	слева	11					
	справа	12					
Тротуары	слева	13					
	справа	14					
Освещение (светильников/опор/расст.)	слева	15					
	на разделительной полосе	16					
	справа	17					
Протяженность бордюров, м	слева	18					
	на разделительной полосе слева	19					
	на разделительной полосе справа	20					
	справа	21					
Озеленение	слева	22					
	на разделительной полосе	23					
	справа	24					
Искусственные сооружения		25					
Проезжая часть и обочины	обочины,м (правая/левая)	26					
	проезжая часть,м	27			2,5/грунт ест.		
	разделительная полоса	28					
Техническое состояние покрытия и ремонтные работы	2019г.	29	неудовлетв.	неудовлетв.	неудовлетв.	неудовлетв.	неудовлетв.
	20__г	30					
	20__г	31					

Дорога до урочища "Пасека" км 0+000 км 2+000 село Партизанское

Продольный уклон, ‰		1					
Радиусы кривых в плане, м		2	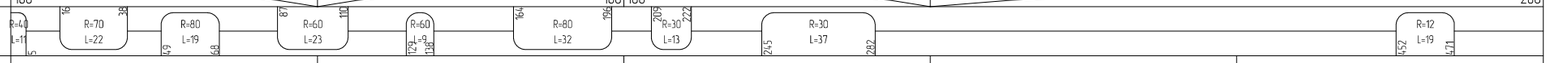				
Пикетажное положение, м		3	1000	1100	1200	1300	1400 1500
Ситуация		4	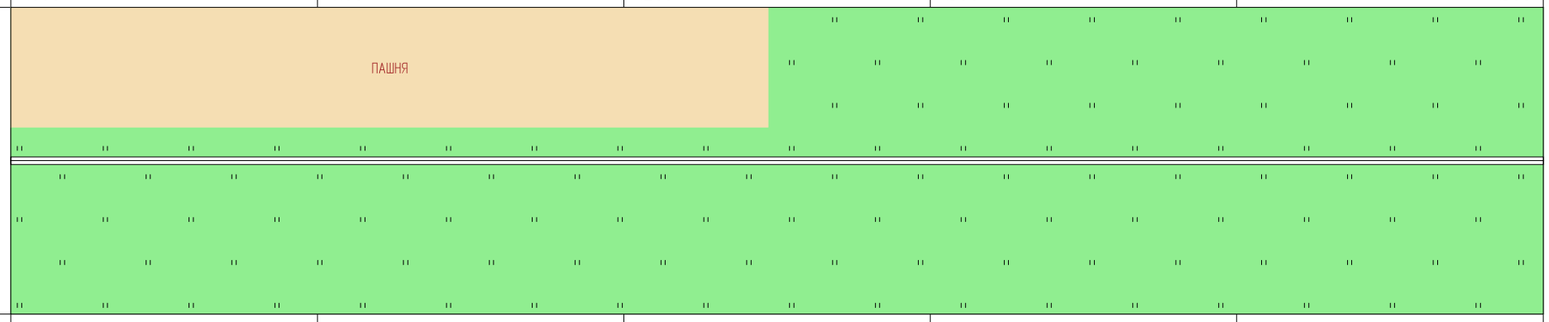				
Дорожные знаки и светофоры	слева	5					
	на разделительной полосе	6					
	справа	7					
Дорожные ограждения и направляющие устройства	слева	8					
	на разделительной полосе	9					
	справа	10					
Пешеходные ограждения	слева	11					
	справа	12					
Тротуары	слева	13					
	справа	14					
Освещение (светильников/опор/расст.)	слева	15					
	на разделительной полосе	16					
	справа	17					
Протяженность бордюров, м	слева	18					
	на разделительной полосе слева	19					
	на разделительной полосе справа	20					
	справа	21					
Озеленение	слева	22					
	на разделительной полосе	23					
	справа	24					
Искусственные сооружения		25					
Проезжая часть и обочины	обочины,м (правая/левая)	26					
	проезжая часть,м	27			2,5/грунт ест.		
	разделительная полоса	28					
Техническое состояние покрытия и ремонтные работы	2019г.	29	неудовлетв.	неудовлетв.	неудовлетв.	неудовлетв.	неудовлетв.
	20__г	30					
	20__г	31					

Дорога до урочища "Пасека" км 0+000 км 2+000 село Партизанское

Продольный уклон, ‰		1	0 600 100 100 700 5 900 200 100 1				
Радиусы кривых в плане, м		2	R=280 L=28 621 619 670 R=280 L=30 878 R=20 L=29 905 922 R=15 L=22 944				
Пикетажное положение, м		3	1500	1600	1700	1800	1900 2000
Ситуация		4	ПАШНЯ				ПАШНЯ
Дорожные знаки и светофоры	слева	5					
	на разделительной полосе	6					
	справа	7					
Дорожные ограждения и направляющие устройства	слева	8					
	на разделительной полосе	9					
	справа	10					
Пешеходные ограждения	слева	11					
	справа	12					
Тротуары	слева	13					
	справа	14					
Освещение (светильников/опор/расст.)	слева	15					
	на разделительной полосе	16					
	справа	17					
Протяженность бордюров, м	слева	18					
	на разделительной полосе слева	19					
	на разделительной полосе справа	20					
	справа	21					
Озеленение	слева	22					
	на разделительной полосе	23					
	справа	24					
Искусственные сооружения		25					
Проезжая часть и обочины	обочины,м (правая/левая)	26					
	проезжая часть,м	27			2,5/грунт ест.		
	разделительная полоса	28					
Техническое состояние покрытия и ремонтные работы	2019г.	29	неудовлетв.	неудовлетв.	неудовлетв.	неудовлетв.	неудовлетв.
	20__г	30					
	20__г	31					

Конец трассы км 2 + 000

ВЕДОМОСТИ

наличия и технического состояния элементов

Дорога до урочища "Пасека" км 0+000 км 2+000 село Партизанское

км 0+000 - км2+000

Хабаровск 2019

Форма Э-18

Администрация Волочаевского сельского поселения Смидовичского муниципального района Еврейской автономной области

ВЕДОМОСТЬ

наличия и технического состояния съездов (въездов)

Дорога до урочища "Пасека" км 0+000 км 2+000 село Партизанское

Местоположение, м		Километ. знак	Расст.от килом. столба, м	Направление	Тип покрытия	Длина, м	Ширина, м	Обустройство				Техни-ческое состояние	Наличие знака (2.4)
слева	справа							ПСП	труба	столбики	островок		
0		-	-	Подъездная дорога к ОАО "Птицефабрика "Тунгусская"	смесь песчано-гравийная	50	6	нет	нет	нет	нет	удовлет.	нет
	0	-	-	Подъездная дорога к ОАО "Птицефабрика "Тунгусская"	смесь песчано-гравийная	50	6	нет	нет	нет	нет	удовлет.	нет

Форма Э-20

Администрация Волочаевского сельского поселения Смидовичского муниципального района Еврейской автономной области

ВЕДОМОСТЬ

наличия и технического состояния покрытия и обочин

Дорога до урочища "Пасека" км 0+000 км 2+000 село Партизанское

Местополо-жение, м		Протя-женность участка, м	Ширина, м											Тип покрытия	Материал			Техническое состояние покрытия
			земляного полотна	проезжей части	обочины (полосы безопасности)						Разделительной полосы				покрытия	обочины	Разделительной полосы	
					краевой полосы		укрепленной части		грунтовой части		Полосы	Укреп. полоса						
начало	конец				Л	П	Л	П	Л	П		Л	П					
0	2000	2 000	2.50	2.5	-	-	-	-	-	-	-	-	-	Низший	грунт естественный	-	-	неудовл.

Форма Э-22

Администрация Волочаевского сельского поселения Смидовичского муниципального района Еврейской автономной области

ВЕДОМОСТЬ

наличия кривых в плане

Дорога до урочища "Пасека" км 0+000 км 2+000 село Партизанское

Местоположение, м		Направ-ление поворота	Длина кривой, м	Радиус кривой, м	Вираж	Уклон на вираже, ‰	Азимут направления	
начало кривой	конец кривой						до кривой	после кривой
18	50	Влево	32	100	нет	0	314°11'49"	295°57'56"
56	90	Влево	34	200	нет	0	295°56'30"	286°13'22"
125	142	Влево	17	20	нет	0	286°13'23"	237°53'33"
146	165	Вправо	19	20	нет	0	237°46'22"	292°19'11"
217	228	Влево	11	10	нет	0	292°6'56"	229°29'48"
232	248	Вправо	16	20	нет	0	229°33'33"	276°45'33"
253	260	Вправо	7	10	нет	0	276°55'50"	318°3'25"
267	278	Влево	11	20	нет	0	318°14'24"	285°34'48"
356	386	Вправо	30	170	нет	0	285°30'17"	295°38'3"
418	429	Влево	11	25	нет	0	295°35'2"	270°25'2"
492	507	Влево	15	70	нет	0	270°21'14"	258°17'12"
512	527	Вправо	15	80	нет	0	258°15'36"	268°53'22"
579	607	Вправо	28	25	нет	0	268°53'32"	332°57'26"
617	648	Влево	31	60	нет	0	332°57'27"	303°17'56"
718	748	Вправо	30	260	нет	0	303°12'56"	309°44'53"
774	796	Влево	22	50	нет	0	309°45'37"	284°54'41"
810	837	Вправо	27	70	нет	0	284°54'35"	306°46'59"
847	874	Влево	27	60	нет	0	306°46'59"	281°38'14"
977	987	Влево	10	90	нет	0	281°36'20"	274°58'15"
994	1005	Вправо	11	40	нет	0	274°52'51"	291°3'7"
1016	1038	Влево	22	70	нет	0	291°12'1"	272°54'17"
1049	1068	Вправо	19	80	нет	0	272°46'53"	286°6'36"
1087	1110	Влево	23	60	нет	0	286°6'36"	264°8'42"
1129	1138	Вправо	9	60	нет	0	264°2'7"	273°10'42"
1164	1196	Влево	32	80	нет	0	273°17'52"	250°11'51"
1209	1222	Влево	13	30	нет	0	250°10'59"	225°54'17"
1245	1282	Вправо	37	30	нет	0	225°52'31"	295°33'37"
1452	1471	Вправо	19	12	нет	0	296°8'19"	28°29'33"
1621	1649	Вправо	28	280	нет	0	28°28'36"	34°16'21"
1670	1700	Влево	30	280	нет	0	34°12'11"	27°56'3"
1878	1907	Влево	29	20	нет	0	27°57'33"	306°41'17"
1922	1944	Вправо	22	15	нет	0	306°38'13"	29°13'43"

Форма Э-23

Администрация Волочаевского сельского поселения Смидовичского муниципального района Еврейской автономной области

ВЕДОМОСТЬ

наличия уклонов

Дорога до урочища "Пасека" км 0+000 км 2+000 село Партизанское

Местоположение, м		Длина, м	Величина уклона, ‰	Средний уклон, ‰	Направление уклона
начало уклона	конец уклона				
0	100	100	+0...+20	12	подъём
100	200	100	-20...-0	-20	спуск
200	300	100	+31...+40	32	подъём
300	400	100	+20...+0	0	подъём
400	500	100	-20...-0	-1	спуск
500	600	100	+20...+0	0	подъём
600	700	100	+0...+20	10	подъём
700	800	100	-20...-0	-4	спуск
800	900	100	+0...+20	12	подъём
900	1100	200	-20...-0	-4	спуск
1100	1200	100	+0...+20	5	подъём
1200	1300	100	-20...-0	-16	спуск
1300	1500	200	+0...+20	9	подъём
1500	1600	100	+20...+0	0	подъём
1600	1700	100	-20...-0	-7	спуск
1700	1900	200	+0...+20	5	подъём
1900	2000	100	-20...-0	-1	спуск

Форма Э-33

Администрация Волочаевского сельского поселения Смидовичского муниципального района Еврейской автономной области

ВЕДОМОСТЬ
видимости поверхности дороги в продольном профиле

Дорога до урочища "Пасека" км 0+000 км 2+000 село Партизанское

Местоположение, м		Длина, м	Видимость в прямом направлении, м	Видимость в обратном направлении, м	Минимальная видимость, м
начало участка	конец участка				
0	100	100	105	300	105
100	200	100	300	300	300
200	300	100	110	105	105
300	400	100	300	300	300
400	500	100	300	110	110
500	600	100	255	205	205
600	700	100	170	300	170
700	800	100	240	300	240
800	900	100	125	170	125
900	1000	100	300	300	300
1000	1100	100	215	125	125
1100	1200	100	120	215	120
1200	1300	100	300	300	300
1300	1400	100	265	120	120
1400	1500	100	240	300	240
1500	1600	100	300	300	300
1600	1700	100	300	250	250
1700	1800	100	300	255	255
1800	2000	200	300	300	300

Администрация Волочаевского сельского поселения Смидовичского муниципального района Еврейской автономной области

ТЕХНИЧЕСКИЙ ПАСПОРТ

Дорога от федеральной трассы до водоема км 0+000 км 2+257 село Партизанское

км 0+000 - км 2+257

Энерго Актив

Хабаровск 2019

Администрация Волочаевского сельского поселения Смидовичского муниципального района Еврейской автономной области

ТЕХНИЧЕСКИЙ ПАСПОРТ

Дорога от федеральной трассы до водоема км 0+000 км 2+257 село Партизанское

км 0+000 - км 2+257

Разработал: ООО «ИВЦ «Энергоактив»

Ген. Директор_____ С. В. Лопашук

Ответственный исполнитель_____ В. Д. Петров

Хабаровск 2019

1. Схема автомобильной дороги

2. Общие данные об автомобильной дороге

2.1. Наименование дороги: **Дорога от федеральной трассы до водоема км 0+000 км 2+257 село Партизанское**

2.2. Автомобильная дорога: от км 0+000 до км 2+257

2.3. Протяженность дороги (участка)

Начало дороги (участка), км +	Конец дороги (участка), км +	Общая протяженность, км			В том числе участков		
		Дороги (участка)	Подъездов (обходов)	Дороги вместе с подъездами	Обслуживаемых дорожной организацией	Находящихся в ведении городов	Совмещенных
0+000	**2+257**	**2,257**	**-**	**2,257**	**-**	**-**	**-**

2.4. Наименование подъездов (обходов) и их протяженность

Наименование подъезда (обхода)	Место примыкания подъездов, км +	Протяженность, км

2.5. Категория дороги (участка), подъездов

Наименование дороги или подъезда	Начало, км +	Конец, км +	Категория
Дорога от федеральной трассы до водоема км 0+000 км 2+257 село Партизанское	0+000	2+257	Хозяйственный проезд, скотопрогон

2.6. Дорожные организации, обслуживающие дорогу

Год	Наименование первичной дорожной организации	Местоположение, км +	Наименование населенного пункта, в котором расположена дорожная организация	Обслуживаемый участок			Подъезды		Итого протяженность обслуживаемого участка, км
				начало, км +	конец, км +	протяженность, км	число	протяженность, км	
2019									
2….. г.									
2….. г.									
2….. г.									
2….. г.									
2….. г.									
2….. г.									

2.7. Таблица основных расстояний (в целых километрах)

Километраж от начала дороги	Протяженность участков, находящихся в ведении городов	Наименование населенных пунктов																				

3. Экономическая характеристика

3.1. Экономическое и административное значение дороги

Автомобильная дорога до водоема.

3.2. Среднесуточная интенсивность движения по данным учета

Километры	учетных пунк-тов	Среднесуточная интенсивность движения, авт./сут														
		2019 г.	2….. г.	2….. г.	2….. г	2….. г.	2….. г.	2….. г.	2….. г.	2….. г.	2….. г.	2….. г.	2….. г.	2….. г.	2….. г.	2….. г.

4. Техническая характеристика

4.1. Топографические условия района проложения трассы
Автомобильная дорога проходит по типу местности: Равнинный

4.2. Ширина земляного полотна

Год	Протяженность (км) при ширине (м)					
	До 8,0	8,0…9,9	10,0…11,9	12,0…14,9	15,0…27,4	27,5…
2019г.	**2,257**	**0,000**	**0,000**	**0,000**	**0,000**	**0,000**
2….. г.						
2….. г.						
2….. г.						
2….. г.						
2….. г.						
2….. г.						
2….. г.						
2….. г.						
2….. г.						
2….. г.						
2….. г.						
2….. г.						
2….. г.						

4.3. Характеристика проезжей части
4.3.1. Ширина проезжей части

Год	Протяженность (км) при ширине (м)					
	До 4,0	4,0…4,4	4,5…5,9	6,0…6,9	7,0…7,4	7,5…
2019г.	**2,257**	**0,000**	**0,000**	**0,000**	**0,000**	**0,000**
2….. г.						
2….. г.						
2….. г.						
2….. г.						
2….. г.						
2….. г.						
2….. г.						
2….. г.						
2….. г.						
2….. г.						

4.3.2. Протяженность покрытий

Типы покрытий			Протяженность (км)												
			2019г.	2….. г	2….. г.	2….. г.	2….. г.	2….. г.	2….. г.	2….. г.	2….. г.	2….. г.	2….. г.	2….. г.	2….. г.
Усовершенствованные	Цементобетонные		-												
	Асфальтобетонные	Горячие	-												
		Холодные	-												
	Щебеночные и гравийные, обработанные органическими вяжущими		-												
	Мостовые из брусчатки и мозаики		-												
	Прочие:		-												
Переходные	Щебеночные		-												
	Гравийные		**2,257**												
	Покрытия из материалов, обработанных вяжущими		-												
	Мостовые из булыжного и колотого камня		-												
	Прочие: деревянный настил		-												
Низшие	Грунтовые, улучшенные местными материалами		-												
	Грунтовые, профилированные		-												
	Грунтовые, естественные		-												

4.4. Характеристика профиля и трассы: радиусы кривых и уклоны, не отвечающие требованиям СНиПа для данной категории дороги

Год	Число кривых с радиусом менее допустимого, шт.	Суммарная длина кривых с радиусами менее допустимых, км	Число участков с уклонами, превышающими допустимые, шт.	Суммарная длина участков с уклонами превышающими допустимые, км
2019г.	**3**	**0,062**	**-**	**-**
2….. г.				
2….. г.				
2….. г.				
2….. г.				
2….. г.				
2….. г.				
2….. г.				
2….. г.				
2….. г.				
2….. г.				
2….. г.				
2….. г.				
2….. г.				

4.5. Протяженность участков повышенной трудности содержания

Характер участков	Протяженность (км)							
	2019г.	2….. г.	2….. г.	2….. г	2….. г.	2….. г.	2….. г.	2….. г.
Осыпи	-							
Затопляемые	-							
Вечномерзлые	-							
Пучинистые	-							

4.6. Дорожные инженерные устройства и обстановка дороги

Наименование			Наличие										
			2019 г.	2….. г.	2….. г.	2….. г	2….. г.	2….. г.	2….. г.	2….. г.	2….. г.	2….. г.	2….. г.
Автопавильон капитального типа, шт.			-										
Площадки отдыха, шт.			-										
Площадки для стоянок и остановок автомобиля, шт.			-										
Освещение дорог, столбов\подвесок			-										
Линии связи, км	Кабельные		-										
	Воздушные		-										
Автобусные остановки, шт.			-										
Переходно-скоростные полосы, шт.			-										
Ограждения, км			-										
Сигнальные столбики, шт.			-										
Дорожные знаки, шт.	В с е г о		1 (0)										
	в том числе:	Предупреждающие	-										
		Приоритета	1										
		Запрещающие	-										
		Предписывающие	-										
		Особых предписаний	-										
		Информационные	-										
		Сервиса	-										
		Дополнительной информации	-										
Перекрестки со светофорным регулированием			-										

4.7. Предприятия автотранспортной службы

4.7.1. Автостанции, автовокзалы

Наименование предприятия и его ведомственная принадлежность	Мощность (кол-во пассажиров)	Местоположение		Дата ввода в эксплуатацию
		наименование населенного пункта	км +	

4.7.2. Передвижные и стационарные контрольно-диспетчерские пункты, посты ГИБДД

Наименование предприятия и его ведомственная принадлежность	Местоположение		Дата ввода в эксплуатацию
	Наименование населенного пункта	км +	

4.7.3. Гостиницы, мотели, кемпинги

Наименование предприятия и его ведомственная принадлежность	Мощность (кол-во мест)	Местоположение		Дата ввода в эксплуатацию
		наименование населенного пункта	км	

4.7.4. Станции технического обслуживания

Наименование предприятия и его ведомственная принадлежность	Мощность (кол-во постов)	Местоположение		Дата ввода в эксплуатацию
		наименование населенного пункта	км +	

4.7.5. Автозаправочные станции

Наименование предприятия и его ведомственная принадлежность	Мощность (заправок в сутки)	Местоположение		Дата ввода в эксплуатацию
		наименование населенного пункта	км +	

4.7.6. Моечные пункты

Наименование предприятия и его ведомственная принадлежность	Мощность (кол-во автомобилей)	Местоположение		Дата ввода в эксплуатацию
		наименование населенного пункта	км +	

4.7.7. Отдельно стоящие туалеты

Наименование предприятия и его ведомственная принадлежность	Мощность (число очков)	Местоположение		Дата ввода в эксплуатацию
		наименование населенного пункта	км +	

4.7.8. Пункты питания (рестораны, кафе, буфеты, столовые)

Наименование предприятия и его ведомственная принадлежность	Мощность (число посадочных мест)	Местоположение		Дата ввода в эксплуатацию
		наименование населенного пункта	км +	

4.7.9. Пункты первой медицинской помощи, почта, телеграф, телефон

Наименование предприятия и его ведомственная принадлежность	Местоположение		Дата ввода в эксплуатацию
	наименование населенного пункта	км +	

4.8. Характеристика дороги по снегозаносимости

Год	Протяженность заносимых участков, км			Наличие и протяженность снегозащитных элементов, км												
				Лесопосадок				Постоянных заборов		Щитов			Плетней и прочих		Всего обеспечено защитой	
	всего	в том числе		Всего		в том числе работающих				штук	Линий защиты					
		слева	справа	слева	справа	слева	справа	слева	справа		слева	справа	слева	справа	слева	справа
2019 г.	**-**	**-**	**-**	**-**	**-**	**-**	**-**	**-**	**0,009**	**0**	**-**	**-**	**-**	**-**	**-**	**0,009**
2….. г.																
2….. г.																
2….. г.																
2….. г.																
2….. г.																
2….. г.																
2….. г.																
2….. г.																
2….. г.																

4.9. Служебные, производственные и жилые здания

Год	Служебные		Жилые		Производственные							
					мастерские		гаражи		склады		прочие	
	число зданий	полезная площадь, кв.м.	число зданий	число квартир	число зданий	число станко-мест	число зданий	число машино-мест/кв.м	число зданий	полезная площадь, кв.м.	число зданий	полезная площадь, кв.м.
2019 г.												
2….. г.												
2….. г.												
2….. г.												
2….. г.												
2….. г.												
2….. г.												
2….. г.												

4.10.Искусственные сооружения

4.10.1. Сводная ведомость наличия мостов (путепроводов)

	Материал сооружения	Длина, м	Наличие (шт./м)											
			2019 г.	2…. г.	2….. г.	2….. г	2….. г.	2….. г.	2….. г.	2….. г.	2….. г.	2….. г.	2….. г.	2….. г.
Мосты	Металлические и сталежелезобетонные	до 25	-											
		от25 до 100	-											
		более 100	-											
		итого	-											
	Железобетонные	до 25	-											
		от25 до 100	-											
		более 100	-											
		итого	-											
	Каменные и бетонные	до 25	-											
		от25 до 100	-											
		более 100	-											
		итого	-											
	Разнородные по материалам	до 25	-											
		от25 до 100	-											
		более 100	-											
		итого	-											
	Деревянные	до 25	-											
		от25 до 100	-											
		более 100	-											
		итого	-											
	Наплавные	до 25	-											
		от25 до 100	-											
		более 100	-											
		итого	-											
Путепроводы	Металлические и сталежелезобетонные	до 25	-											
		более 25	-											
		итого	-											
	Железобетонные	до 25	-											
		более 25	-											
		Итого	-											
ВСЕГО :			-											

4.10.2. Сводная ведомость наличия тоннелей, галерей и пешеходных переходов

Вид сооружения			Наличие (шт./м)							
			2019 г.	2..... г.	2..... г	2..... г.	2..... г.	2..... г.	2..... г.	2..... г.
Тоннели			-							
Галереи			-							
Пешеходные переходы	Всего		-							
	в том числе	Наземные	-							
		Надземные	-							
		Подземные	-							

4.10.3. Сводная ведомость наличия труб

Материал сооружения	Наличие (шт./м)											
	2019г.	2..... г.	2..... г.	2..... г	2..... г.	2..... г.	2..... г.	2..... г.	2..... г.	2..... г.	2..... г.	2..... г.
Металлические	-											
Железобетонные	-											
Прочие/ комбинированные	-											
Каменные	-											
Деревянные	-											
ИТОГО	-											

4.10.4. Сводная ведомость наличия паромных (ледовых) переправ

Вид сооружения	Наличие (шт./м рабочего хода)													
	2019 г.	2..... г.	2..... г	2..... г.	2..... г.	2..... г.	2..... г.	2..... г.	2..... г.	2..... г.	2..... г.	2..... г.	2..... г.	2..... г.
Брода	-													
Самоходные	-													
Буксирные	-													
Канатные	-													
Ледовые	-													
ИТОГО	-													

4.10.5. Сводная ведомость наличия подпорных стен

Вид сооружения	Наличие (шт./м)									
	2019г.	2..... г.	2..... г	2..... г.	2..... г.	2..... г.	2..... г.	2..... г.	2..... г.	2..... г.
Железобетонные и бетонные	-									
Каменные и кирпичные	-									
Деревянные	-									
Металлические	-									
ИТОГО	-									

4.10.6. Сводная ведомость снегозащитных и декоративных лесонасаждений

Вид лесонасаждений			Протяженность (км)									
			2019 г.	2..... г.	2..... г.	2..... г.	2..... г.	2..... г.	2..... г.	2..... г.	2..... г.	2..... г.
Снегозащитные	Всего		-									
	в том числе	Двухрядные	-									
		Четырехрядные	-									
Декоративные, шт./км.			-									

4.10.7. Сводная ведомость тротуаров и пешеходных дорожек

Наименование	Протяженность (км)									
	2019 г.	2…. г.	2…. г	2…. г.	2…. г.	2…. г.	2…. г.	2…. г.	2…. г.	2…. г.
тротуары	-									
пешеходные дорожки	-									

4.10.8. Сводная ведомость укрепленной части обочин

Тип укрепления	Протяженность (км)													
	2019г.	2…. г.	2…. г	2…. г.	2…. г.	2…. г.	2…. г.	2…. г.	2…. г.	2…. г.	2…. г.	2…. г.	2…. г.	2…. г.
щебнем	-													
гравием	-													
бетоном	-													
асфальтобетоном	-													
прочее	-													
ИТОГО	-													

4.10.9. Сводная ведомость съездов (въездов)

Тип покрытия съездов (выездов)	Наличие (шт.)													
	2019 г.	2…. г.	2…. г	2…. г.	2…. г.	2…. г.	2…. г.	2…. г.	2…. г.	2…. г.	2…. г.	2…. г.	2…. г.	2…. г.
асфальтобетонное	**2**													
цементобетонное	-													
булыжная мостовая	-													
щебеночное	-													
гравийное	-													
грунтовое	-													
ИТОГО	**2**													

4.10.10. Сводная ведомость неукрепленной части обочин

Тип материала	Протяженность (км)													
	2019г.	⋮	⋮	⋮	⋮	⋮	⋮	⋮	⋮	⋮	⋮	⋮	⋮	⋮
щебень	-													
гравий	-													
грунт	-													
засев трав	-													
песок	-													
прочее	-													
ИТОГО	-													

5. Денежные затраты и основные объемы выполненных работ

5.1. Денежные затраты

Виды денежных затрат (тыс.руб.)			**2019 г.**	2…. г.	2…. г.	2…. г	2…. г.	2…. г.	2…. г.	2…. г.	2…. г.	2…. г.	2…. г.	2…. г.	2…. г.	2…. г.	2…. г.	2…. г.
По эксплуатационной смете	всего																	
	в том числе на:	капитальный ремонт																
		текущий ремонт																
		содержание дороги																
		озеленение																
по смете капиталовложений																		
ИТОГО																		

5.2. Объемы выполненных работ (в натуральных измерителях)

Год	Вид работ (реконструкция, капитальные ремонт)	Дорожная одежда, км		Мосты, путе-проводы, шт./п.м.		Трубы, шт./п.м.		Снегозащитные насаждения, км		Служебные, производственные и жилые здания												
										всего	служеб-ные		жилые		мастер-ские		гаражи		склады		прочие произ-водственные здания	
		всего	в том числе перевод в усо-вершенствованную	всего	в том числе перестройка на долговечные	всего	в том числе перестройка на долговечные	слева	справа		всего, шт.	полезная площадь, 17В.м.	всего, шт.	число квартир	всего шт.	число станко-мест	всего, шт.	число машино-мест	всего, шт.	полезная площадь, 17В.м.	всего, шт.	полезная площадь, 17В.м.
2019г.																						
2…. г.																						
2…. г.																						
2…. г.																						
2…. г.																						
2…. г.																						
2…. г.																						
2…. г.																						
2…. г.																						
2…. г.																						
2…. г.																						
2…. г.																						
2…. г.																						
2…. г.																						
2…. г.																						
2…. г.																						

5.3. Выполнение основных работ

Год	Наименование работ	Измеритель	Количество работ	Стоимость работ, тыс.руб.	Место выполнения работ, от км + до км +
2019 г.					
2…. г.					
2…. г.					
2…. г.					
2…. г.					
2…. г.					
2…. г.					
2…. г.					
2…. г.					
2…. г.					
2…. г.					
2…. г.					
2…. г.					
2…. г.					
2…. г.					
2…. г.					
2…. г.					
2…. г.					
2…. г.					
2…. г.					
2…. г.					
2…. г.					
2…. г.					
2…. г.					
2…. г.					
2…. г.					
2…. г.					
2…. г.					
2…. г.					
2…. г.					
2…. г.					
2…. г.					
2…. г.					

ЛИНЕЙНЫЙ ГРАФИК

автомобильной дороги
Дорога от федеральной трассы до водоема км 0+000 км 2+257 село Партизанское

км 0+000 - км2+257

Хабаровск 2019

Дорога от федеральной трассы до водоема км 0+000 км 2+257 село Партизанское

Продольный уклон, ‰		1	200 / 200‰ / 1			100 / 300 / 0	200
Радиусы кривых в плане, м		2					
Пикетажное положение, м		3	0	100	200	300	400 500
Ситуация	Начало трассы км 0 + 000	4	Автодорога Чита-Хабаровск Автодорога Чита-Хабаровск				
Дорожные знаки и светофоры	слева	5	11 24				
	на разделительной полосе	6					
	справа	7					
Дорожные ограждения и направляющие устройства	слева	8					
	на разделительной полосе	9					
	справа	10					
Пешеходные ограждения	слева	11					
	справа	12					
Тротуары	слева	13					
	справа	14					
Освещение (светильников/опор/расст.)	слева	15					
	на разделительной полосе	16					
	справа	17					
Протяженность бордюров, м	слева	18					
	на разделительной полосе слева	19					
	на разделительной полосе справа	20					
	справа	21					
Озеленение	слева	22					
	на разделительной полосе	23					
	справа	24					
Искусственные сооружения		25					
Проезжая часть и обочины	обочины,м (правая/левая)	26					
	проезжая часть,м	27			3,0/ПГС		
	разделительная полоса	28					
Техническое состояние покрытия и ремонтные работы	2019г.	29	неудовлетв.	неудовлетв.	неудовлетв.	неудовлетв.	неудовлетв.
	20__г	30					
	20__г	31					

Дорога от федеральной трассы до водоема км 0+000 км 2+257 село Партизанское

Продольный уклон, ‰		1	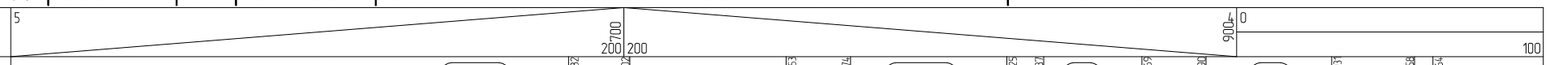				
Радиусы кривых в плане, м		2	R=160 L=23 (640–663); R=100 L=20 (682–702); R=60 L=21 (753–774); R=20 L=24 (785–809); R=20 L=12 (825–837); R=40 L=13 (843–856); R=60 L=21 (869–890); R=40 L=14 (904–918); R=60 L=27 (931–958); R=33 L=46 (964)				
Пикетажное положение, м		3	500	600	700	800	900 1000
Ситуация		4	ПАШНЯ				
Дорожные знаки и светофоры	слева	5					
	на разделительной полосе	6					
	справа	7					
Дорожные ограждения и направляющие устройства	слева	8					
	на разделительной полосе	9					
	справа	10					
Пешеходные ограждения	слева	11					
	справа	12					
Тротуары	слева	13					
	справа	14					
Освещение (светильников/опор/расст.)	слева	15					
	на разделительной полосе	16					
	справа	17					
Протяженность бордюров, м	слева	18					
	на разделительной полосе слева	19					
	на разделительной полосе справа	20					
	справа	21					
Озеленение	слева	22					
	на разделительной полосе	23					
	справа	24					
Искусственные сооружения		25					
Проезжая часть и обочины	обочины,м (правая/левая)	26					
	проезжая часть,м	27			3,0/ПГС		
	разделительная полоса	28					
Техническое состояние покрытия и ремонтные работы	2019г.	29	неудовлетв.	неудовлетв.	неудовлетв.	неудовлетв.	неудовлетв.
	20__г	30					
	20__г	31					

Дорога от федеральной трассы до водоема км 0+000 км 2+257 село Партизанское

Продольный уклон, ‰		1	8 / 100 / 100	100 / 200	11 / 18 / 300 / 100	24 / 400 / 100	9 / 100
Радиусы кривых в плане, м		2	R=33 L=46 (10)	R=80 L=48 (61, 109)	R=100 L=87 (168, 255)	R=80 L=102 (270, 372)	R=80 L=24 (376) / R=60 L=26 (409, 435)
Пикетажное положение, м		3	1000	1100	1200	1300	1400 1500
Ситуация		4	ПАШНЯ				ПАШНЯ
Дорожные знаки и светофоры	слева	5					
	на разделительной полосе	6					
	справа	7					
Дорожные ограждения и направляющие устройства	слева	8					
	на разделительной полосе	9					
	справа	10					
Пешеходные ограждения	слева	11					
	справа	12					
Тротуары	слева	13					
	справа	14					
Освещение (светильников/опор/расст.)	слева	15					
	на разделительной полосе	16					
	справа	17					
Протяженность бордюров, м	слева	18					
	на разделительной полосе слева	19					
	на разделительной полосе справа	20					
	справа	21					
Озеленение	слева	22					
	на разделительной полосе	23					
	справа	24					
Искусственные сооружения		25					
Проезжая часть и обочины	обочины,м (правая/левая)	26					
	проезжая часть,м	27			3,0/ПГС		
	разделительная полоса	28					
Техническое состояние покрытия и ремонтные работы	2019г.	29	неудовлетв.	неудовлетв.	неудовлетв.	неудовлетв.	неудовлетв.
	20__г	30					
	20__г	31					

Дорога от федеральной трассы до водоема км 0+000 км 2+257 село Партизанское

Продольный уклон, ‰		1					
Радиусы кривых в плане, м		2	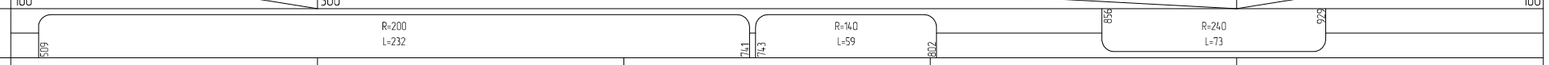				
Пикетажное положение, м		3	1500	1600	1700	1800	1900 2000
Ситуация		4	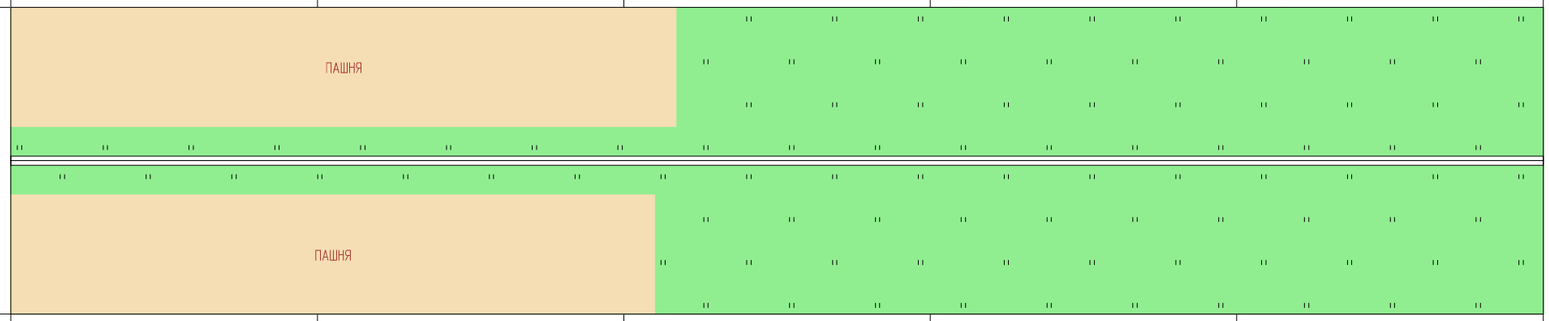				
Дорожные знаки и светофоры	слева	5					
	на разделительной полосе	6					
	справа	7					
Дорожные ограждения и направляющие устройства	слева	8					
	на разделительной полосе	9					
	справа	10					
Пешеходные ограждения	слева	11					
	справа	12					
Тротуары	слева	13					
	справа	14					
Освещение (светильников/опор/расст.)	слева	15					
	на разделительной полосе	16					
	справа	17					
Протяженность бордюров, м	слева	18					
	на разделительной полосе слева	19					
	на разделительной полосе справа	20					
	справа	21					
Озеленение	слева	22					
	на разделительной полосе	23					
	справа	24					
Искусственные сооружения		25					
Проезжая часть и обочины	обочины,м (правая/левая)	26					
	проезжая часть,м	27			3,0/ПГС		
	разделительная полоса	28					
Техническое состояние покрытия и ремонтные работы	2019г.	29	неудовлетв.	неудовлетв.	неудовлетв.	неудовлетв.	неудовлетв.
	20__г	30					
	20__г	31					

Дорога от федеральной трассы до водоема км 0+000 км 2+257 село Партизанское

Продольный уклон, ‰		1	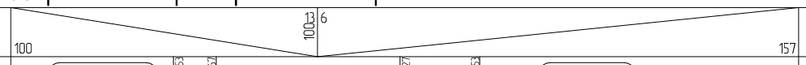					
Радиусы кривых в плане, м		2						
Пикетажное положение, м		3	2000	2100	2200		2300	2400 2500
Ситуация		4	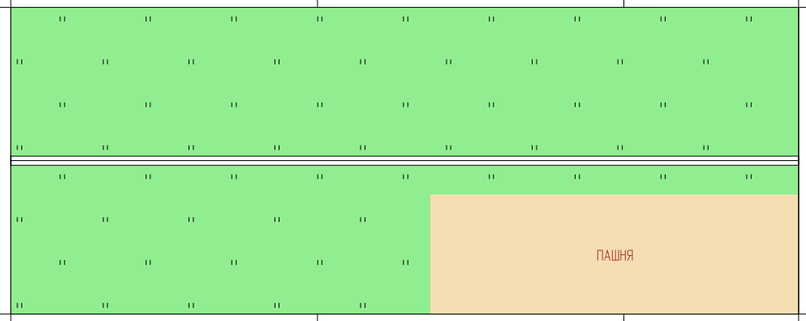			Конец трассы км 2 + 257		
Дорожные знаки и светофоры	слева	5						
	на разделительной полосе	6						
	справа	7						
Дорожные ограждения и направляющие устройства	слева	8						
	на разделительной полосе	9						
	справа	10						
Пешеходные ограждения	слева	11						
	справа	12						
Тротуары	слева	13						
	справа	14						
Освещение (светильников/опор/расст.)	слева	15						
	на разделительной полосе	16						
	справа	17						
Протяженность бордюров, м	слева	18						
	на разделительной полосе слева	19						
	на разделительной полосе справа	20						
	справа	21						
Озеленение	слева	22						
	на разделительной полосе	23						
	справа	24						
Искусственные сооружения		25						
Проезжая часть и обочины	обочины,м (правая/левая)	26						
	проезжая часть,м	27		3,0/ПГС				
	разделительная полоса	28						
Техническое состояние покрытия и ремонтные работы	2019г.	29	неудовлетв.	неудовлетв.	неудовлетв.			
	20__г	30						
	20__г	31						

ВЕДОМОСТИ

наличия и технического состояния элементов

Дорога от федеральной трассы до водоема км 0+000 км 2+257 село Партизанское

км 0+000 - км2+257

Хабаровск 2019

Форма Э-12

Администрация Волочаевского сельского поселения Смидовичского муниципального района Еврейской автономной области

ВЕДОМОСТЬ

наличия и технического состояния дорожных знаков

Дорога от федеральной трассы до водоема км 0+000 км 2+257 село Партизанское

Наименование дорожного знака	Номер по ГОСТу	Местопо-ложение, м	Километ. знак	Расст.от килом. столба, м	Располо-жение	Ориентация знака	Тип опоры	Высота опоры/ подвеса	Индивидуал. информация	Состояние
Уступите дорогу	2.4	11	-	-	Слева	против хода пикетажа	Стойка	3.00		хорошее

Дорожные знаки на съездах

Наименование дорожного знака	Номер по ГОСТу	Местопо-ложение, м	Километ. знак	Расст.от килом. столба, м	Располо-жение	Ориентация знака	Тип опоры	Высота опоры/ подвеса	Индивидуал. информация	Состояние

Дорожные знаки на парковках

Наименование дорожного знака	Номер по ГОСТу	Местопо-ложение, м	Километ. знак	Расст.от килом. столба, м	Располо-жение	Ориентация знака	Тип опоры	Высота опоры/ подвеса	Индивидуал. информация	Состояние

Сводная ведомость наличия дорожных знаков

Группа дорожных знаков	На основной дороге	На съездах	На парковках	Всего
1. Предупреждающие знаки	0	0	0	0
2. Знаки приоритета	1	0	0	1
3. Запрещающие знаки	0	0	0	0
4. Предписывающие знаки	0	0	0	0
5. Знаки особых предписаний	0	0	0	0
6. Информационные знаки	0	0	0	0
7. Знаки сервиса	0	0	0	0
8. Знаки дополнительной информации	0	0	0	0
Всего	1	0	0	1

Форма Э-18

Администрация Волочаевского сельского поселения Смидовичского муниципального района Еврейской автономной области

ВЕДОМОСТЬ

наличия и технического состояния съездов (въездов)

Дорога от федеральной трассы до водоема км 0+000 км 2+257 село Партизанское

Местоположение, м		Километ. знак	Расст.от килом. столба, м	Направление	Тип покрытия	Длина, м	Ширина, м	Обустройство				Техни-ческое состояние	Наличие знака (2.4)
слева	справа							ПСП	труба	столбики	островок		
0		-	-	Автодорога Чита-Хабаровск	Асфальтобетон	50	7	нет	нет	нет	нет	удовлет.	нет
	0	-	-	Автодорога Чита-Хабаровск	Асфальтобетон	50	7	нет	нет	нет	нет	удовлет.	нет

Форма Э-20

Администрация Волочаевского сельского поселения Смидовичского муниципального района Еврейской автономной области

ВЕДОМОСТЬ

наличия и технического состояния покрытия и обочин

Дорога от федеральной трассы до водоема км 0+000 км 2+257 село Партизанское

Местоположение, м		Протяженность участка, м	Ширина, м											Тип покрытия	Материал			Техническое состояние покрытия
			земляного полотна	проезжей части	обочины (полосы безопасности)						Разделительной полосы				покрытия	обочины	Разделительной полосы	
					краевой полосы		укрепленной части		грунтовой части		Полосы	Укреп. полоса						
начало	конец				Л	П	Л	П	Л	П		Л	П					
0	2257	2 257	3.00	3	-	-	-	-	-	-	-	-	-	Переходный	смесь песчано-гравийная	-	-	неудовл.

Форма Э-22

Администрация Волочаевского сельского поселения Смидовичского муниципального района Еврейской автономной области

ВЕДОМОСТЬ

наличия кривых в плане

Дорога от федеральной трассы до водоема км 0+000 км 2+257 село Партизанское

Местоположение, м		Направление поворота	Длина кривой, м	Радиус кривой, м	Вираж	Уклон на вираже, ‰	Азимут направления	
начало кривой	конец кривой						до кривой	после кривой
640	663	Вправо	23	160	нет	0	358°49'56"	7°0'58"
682	702	Влево	20	100	нет	0	7°0'11"	355°34'16"
753	774	Влево	21	60	нет	0	355°28'53"	335°23'29"
785	809	Вправо	24	20	нет	0	335°23'30"	44°14'34"
825	837	Влево	12	20	нет	0	44°29'37"	10°53'44"
843	856	Вправо	13	40	нет	0	10°55'31"	29°46'22"
869	890	Влево	21	60	нет	0	29°46'21"	10°20'11"
904	918	Вправо	14	40	нет	0	10°24'31"	30°32'57"
931	958	Влево	27	60	нет	0	30°32'56"	5°25'56"
964	1010	Влево	46	33	нет	0	5°26'16"	287°2'32"
1061	1109	Вправо	48	80	нет	0	287°3'18"	320°48'3"
1168	1255	Вправо	87	100	нет	0	320°50'32"	10°31'34"
1270	1372	Влево	102	80	нет	0	10°30'54"	297°42'15"
1376	1400	Влево	24	80	нет	0	297°38'37"	280°0'40"
1409	1435	Вправо	26	60	нет	0	279°55'38"	305°9'10"
1509	1741	Вправо	232	200	нет	0	305°9'39"	11°44'10"
1743	1802	Вправо	59	140	нет	0	11°46'10"	35°51'11"
1856	1929	Влево	73	240	нет	0	35°54'42"	18°36'44"
2012	2048	Вправо	36	40	нет	0	18°36'42"	69°7'19"
2053	2067	Влево	14	60	нет	0	69°6'23"	55°55'39"
2127	2153	Влево	26	20	нет	0	55°37'32"	339°14'20"
2172	2204	Вправо	32	80	нет	0	338°58'47"	1°52'51"

Форма Э-23

Администрация Волочаевского сельского поселения Смидовичского муниципального района
Еврейской автономной области

ВЕДОМОСТЬ
наличия уклонов

Дорога от федеральной трассы до водоема км 0+000 км 2+257 село Партизанское

Местоположение, м		Длина, м	Величина уклона, ‰	Средний уклон, ‰	Направление уклона
начало уклона	конец уклона				
0	200	200	-20...-0	-9	спуск
200	300	100	+0...+20	1	подъём
300	500	200	+20...+0	0	подъём
500	700	200	+0...+20	5	подъём
700	900	200	-20...-0	-4	спуск
900	1000	100	+20...+0	0	подъём
1000	1100	100	+0...+20	8	подъём
1100	1200	100	-20...-0	-11	спуск
1200	1300	100	+0...+20	18	подъём
1300	1400	100	+21...+30	24	подъём
1400	1500	100	+0...+20	9	подъём
1500	1600	100	-30...-21	-26	спуск
1600	1900	300	-20...-0	-9	спуск
1900	2000	100	+0...+20	2	подъём
2000	2100	100	-20...-0	-13	спуск
2100	2257	157	+0...+20	6	подъём

Форма Э-33

Администрация Волочаевского сельского поселения Смидовичского муниципального района
Еврейской автономной области

ВЕДОМОСТЬ
видимости поверхности дороги в продольном профиле

Дорога от федеральной трассы до водоема км 0+000 км 2+257 село Партизанское

Местоположение, м		Длина, м	Видимость в прямом направлении, м	Видимость в обратном направлении, м	Минимальная видимость, м
начало участка	конец участка				
0	500	500	300	300	300
500	600	100	230	300	230
600	700	100	165	300	165
700	800	100	300	300	300
800	900	100	300	165	165
900	1000	100	220	230	220
1000	1100	100	125	300	125
1100	1200	100	300	300	300
1200	1300	100	230	125	125
1300	1400	100	170	300	170
1400	1500	100	105	300	105
1500	1600	100	300	170	170
1600	1700	100	300	105	105
1700	1800	100	300	205	205
1800	1900	100	240	300	240

Местоположение, м		Длина, м	Видимость в прямом направлении, м	Видимость в обратном направлении, м	Минимальная видимость, м
начало участка	конец участка				
1900	2000	100	150	300	150
2000	2100	100	300	300	300
2100	2200	100	300	150	150
2200	2257	57	300	300	300

Администрация Волочаевского сельского поселения Смидовичского муниципального района Еврейской автономной области

ТЕХНИЧЕСКИЙ ПАСПОРТ

Дорога пересекающая ул. Волочаевская, ул. Мирная км 0+000 км 0+230 село Партизанское

км 0+000 - км 0+230

Энерго Актив

Хабаровск 2019

Администрация Волочаевского сельского поселения Смидовичского муниципального района Еврейской автономной области

ТЕХНИЧЕСКИЙ ПАСПОРТ

Дорога пересекающая ул. Волочаевская, ул. Мирная км 0+000 км 0+230 село Партизанское

км 0+000 - км 0+230

Разработал: ООО «ИВЦ «Энергоактив»

Ген. Директор_____ С. В. Лопашук

Ответственный исполнитель_____ В. Д. Петров

Хабаровск 2019

1. Схема автомобильной дороги

2. Общие данные об автомобильной дороге

2.1. Наименование дороги:**Дорога пересекающая ул. Волочаевская, ул. Мирная км 0+000 км 0+230 село Партизанское**

2.2. Автомобильная дорога: от км 0+000 до км 0+230

2.3. Протяженность дороги (участка)

Начало дороги (участка), км +	Конец дороги (участка), км +	Общая протяженность, км			В том числе участков		
		Дороги (участка)	Подъездов (об-ходов)	Дороги вместе с подъездами	Обслуживаемых дорожной орга-низацией	Находящихся в ведении городов	Совмещенных
0+000	**0+230**	**0,230**	**-**	**0,230**	**-**	**-**	**-**

2.4. Наименование подъездов (обходов) и их протяженность

Наименование подъезда (обхода)	Место примыкания подъездов, км +	Протяженность, км

2.5. Категория дороги (участка), подъездов

Наименование дороги или подъезда	Начало, км +	Конец, км +	Категория
Дорога пересекающая ул. Волочаевская, ул. Мирная км 0+000 км 0+230 село Партизанское	0+000	0+230	Улица в жилой застройке проезд

2.6. Дорожные организации, обслуживающие дорогу

Год	Наименование первичной дорожной организации	Местоположение, км +	Наименование населенного пункта, в котором расположена дорожная организация	Обслуживаемый участок			Подъезды		Итого протяженность обслуживаемого участка, км
				начало, км +	конец, км +	протяженность, км	число	протяженность, км	
2019									
2….. г.									
2….. г.									
2….. г.									
2….. г.									
2….. г.									
2….. г.									

2.7. Таблица основных расстояний (в целых километрах)

Километраж от начала дороги	Протяженность участков, находящихся в ведении городов	Наименование населенных пунктов																				

3. Экономическая характеристика

3.1. Экономическое и административное значение дороги

Автомобильная дорога пересекающая ул. Волочаевская, ул. Мирная проходит через жилую застройку.

3.2. Среднесуточная интенсивность движения по данным учета

Километры	учетных пунктов	Среднесуточная интенсивность движения, авт./сут														
		2019 г.	2…. г.	2…. г.	2…. г	2…. г.	2…. г.	2…. г.	2…. г.	2…. г.	2…. г.	2…. г.	2…. г.	2…. г.	2…. г.	2…. г.

4. Техническая характеристика

4.1. Топографические условия района проложения трассы
Автомобильная дорога проходит по типу местности: Равнинный

4.2. Ширина земляного полотна

Год	Протяженность (км) при ширине (м)					
	До 8,0	8,0…9,9	10,0…11,9	12,0…14,9	15,0…27,4	27,5…
2019г.	**0,230**	**0,000**	**0,000**	**0,000**	**0,000**	**0,000**
2….. г.						
2….. г.						
2….. г.						
2….. г.						
2….. г.						
2….. г.						
2….. г.						
2….. г.						
2….. г.						
2….. г.						
2….. г.						
2….. г.						
2….. г.						

4.3. Характеристика проезжей части
4.3.1. Ширина проезжей части

Год	Протяженность (км) при ширине (м)					
	До 4,0	4,0…4,4	4,5…5,9	6,0…6,9	7,0…7,4	7,5…
2019г.	**0,000**	**0,000**	**0,230**	**0,000**	**0,000**	**0,000**
2….. г.						
2….. г.						
2….. г.						
2….. г.						
2….. г.						
2….. г.						
2….. г.						
2….. г.						
2….. г.						
2….. г.						

4.3.2. Протяженность покрытий

Типы покрытий			Протяженность (км)												
			2019г.	2….. г	2….. г.	2….. г.	2….. г.	2….. г.	2….. г.	2….. г.	2….. г.	2….. г.	2….. г.	2….. г.	2….. г.
Усовершенствованные	Цементобетонные		-												
	Асфальтобетонные	Горячие	-												
		Холодные	-												
	Щебеночные и гравийные, обработанные органическими вяжущими		-												
	Мостовые из брусчатки и мозаики		-												
	Прочие:		-												
Переходные	Щебеночные		-												
	Гравийные		**0,230**												
	Покрытия из материалов, обработанных вяжущими		-												
	Мостовые из булыжного и колотого камня		-												
	Прочие: деревянный настил		-												
Низшие	Грунтовые, улучшенные местными материалами		-												
	Грунтовые, профилированные		-												
	Грунтовые, естественные		-												

4.4. Характеристика профиля и трассы: радиусы кривых и уклоны, не отвечающие требованиям СНиПа для данной категории дороги

Год	Число кривых с радиусом менее допустимого, шт.	Суммарная длина кривых с радиусами менее допустимых, км	Число участков с уклонами, превышающими допустимые, шт.	Суммарная длина участков с уклонами превышающими допустимые, км
2019г.	**-**	**-**	**-**	**-**
2….. г.				
2….. г.				
2….. г.				
2….. г.				
2….. г.				
2….. г.				
2….. г.				
2….. г.				
2….. г.				
2….. г.				
2….. г.				
2….. г.				
2….. г.				

4.5. Протяженность участков повышенной трудности содержания

Характер участков	Протяженность (км)							
	2019г.	2….. г.	2….. г.	2….. г	2….. г.	2….. г.	2….. г.	2….. г.
Осыпи	-							
Затопляемые	-							
Вечномерзлые	-							
Пучинистые	-							

4.6. Дорожные инженерные устройства и обстановка дороги

Наименование			Наличие										
			2019 г.	2….. г.	2….. г.	2….. г	2….. г.	2….. г.	2….. г.	2….. г.	2….. г.	2….. г.	2….. г.
Автопавильон капитального типа, шт.			-										
Площадки отдыха, шт.			-										
Площадки для стоянок и остановок автомобиля, шт.			-										
Освещение дорог, столбов\подвесок			-										
Линии связи, км	Кабельные		-										
	Воздушные		-										
Автобусные остановки, шт.			-										
Переходно-скоростные полосы, шт.			-										
Ограждения, км			-										
Сигнальные столбики, шт.			-										
Дорожные знаки, шт.	В с е г о		1 (0)										
	в том числе:	Предупреждающие	-										
		Приоритета	1										
		Запрещающие	-										
		Предписывающие	-										
		Особых предписаний	-										
		Информационные	-										
		Сервиса	-										
		Дополнительной информации	-										
Перекрестки со светофорным регулированием			-										

4.7. Предприятия автотранспортной службы

4.7.1. Автостанции, автовокзалы

Наименование предприятия и его ведомственная принадлежность	Мощность (кол-во пассажиров)	Местоположение		Дата ввода в эксплуатацию
		наименование населенного пункта	км +	

4.7.2. Передвижные и стационарные контрольно-диспетчерские пункты, посты ГИБДД

Наименование предприятия и его ведомственная принадлежность	Местоположение		Дата ввода в эксплуатацию
	Наименование населенного пункта	км +	

4.7.3. Гостиницы, мотели, кемпинги

Наименование предприятия и его ведомственная принадлежность	Мощность (кол-во мест)	Местоположение		Дата ввода в эксплуатацию
		наименование населенного пункта	км	

4.7.4. Станции технического обслуживания

Наименование предприятия и его ведомственная принадлежность	Мощность (кол-во постов)	Местоположение		Дата ввода в эксплуатацию
		наименование населенного пункта	км +	

4.7.5. Автозаправочные станции

Наименование предприятия и его ведомственная принадлежность	Мощность (заправок в сутки)	Местоположение		Дата ввода в эксплуатацию
		наименование населенного пункта	км +	

4.7.6. Моечные пункты

Наименование предприятия и его ведомственная принадлежность	Мощность (кол-во автомобилей)	Местоположение		Дата ввода в эксплуатацию
		наименование населенного пункта	км +	

4.7.7. Отдельно стоящие туалеты

Наименование предприятия и его ведомственная принадлежность	Мощность (число очков)	Местоположение		Дата ввода в эксплуатацию
		наименование населенного пункта	км +	

4.7.8. Пункты питания (рестораны, кафе, буфеты, столовые)

Наименование предприятия и его ведомственная принадлежность	Мощность (число посадочных мест)	Местоположение		Дата ввода в эксплуатацию
		наименование населенного пункта	км +	

4.7.9. Пункты первой медицинской помощи, почта, телеграф, телефон

Наименование предприятия и его ведомственная принадлежность	Местоположение		Дата ввода в эксплуатацию
	наименование населенного пункта	км +	

4.8. Характеристика дороги по снегозаносимости

Год	Протяженность заносимых участков, км			Наличие и протяженность снегозащитных элементов, км												
				Лесопосадок				Постоянных заборов		Щитов			Плетней и прочих		Всего обеспечено защитой	
	всего	в том числе		Всего		в том числе работающих				штук	Линий защиты					
		слева	справа	слева	справа	слева	справа	слева	справа		слева	справа	слева	справа	слева	справа
2019 г.	**-**	**-**	**-**	**-**	**-**	**-**	**-**	**-**	**0,009**	**0**	**-**	**-**	**-**	**-**	**-**	**0,009**
2….. г.																
2….. г.																
2….. г.																
2….. г.																
2….. г.																
2….. г.																
2….. г.																
2….. г.																
2….. г.																

4.9. Служебные, производственные и жилые здания

Год	Служебные		Жилые		Производственные							
					мастерские		гаражи		склады		прочие	
	число зданий	полезная площадь, кв.м.	число зданий	число квартир	число зданий	число станко-мест	число зданий	число машино-мест/кв.м	число зданий	полезная площадь, кв.м.	число зданий	полезная площадь, кв.м.
2019 г.												
2….. г.												
2….. г.												
2….. г.												
2….. г.												
2….. г.												
2….. г.												
2….. г.												

4.10.Искусственные сооружения

4.10.1. Сводная ведомость наличия мостов (путепроводов)

	Материал сооружения	Длина, м	Наличие (шт./м)											
			2019 г.	2…. г.	2….. г.	2….. г	2….. г.	2….. г.	2….. г.	2….. г.	2….. г.	2….. г.	2….. г.	2….. г.
Мосты	Металлические и сталежелезобетонные	до 25	-											
		от25 до 100	-											
		более 100	-											
		итого	-											
	Железобетонные	до 25	-											
		от25 до 100	-											
		более 100	-											
		итого	-											
	Каменные и бетонные	до 25	-											
		от25 до 100	-											
		более 100	-											
		итого	-											
	Разнородные по материалам	до 25	-											
		от25 до 100	-											
		более 100	-											
		итого	-											
	Деревянные	до 25	-											
		от25 до 100	-											
		более 100	-											
		итого	-											
	Наплавные	до 25	-											
		от25 до 100	-											
		более 100	-											
		итого	-											
Путепроводы	Металлические и сталежелезобетонные	до 25	-											
		более 25	-											
		итого	-											
	Железобетонные	до 25	-											
		более 25	-											
		Итого	-											
ВСЕГО :			-											

4.10.2. Сводная ведомость наличия тоннелей, галерей и пешеходных переходов

Вид сооружения			Наличие (шт./м)							
			2019 г.	2..... г.	2..... г	2..... г.	2..... г.	2..... г.	2..... г.	2..... г.
Тоннели			-							
Галереи			-							
Пешеходные переходы	Всего		-							
	в том числе	Наземные	-							
		Надземные	-							
		Подземные	-							

4.10.3. Сводная ведомость наличия труб

Материал сооружения	Наличие (шт./м)											
	2019г.	2..... г.	2..... г.	2..... г	2..... г.	2..... г.	2..... г.	2..... г.	2..... г.	2..... г.	2..... г.	2..... г.
Металлические	-											
Железобетонные	**1/17,00**											
Прочие/ комбинированные	-											
Каменные	-											
Деревянные	-											
ИТОГО	**1/17,00**											

4.10.4. Сводная ведомость наличия паромных (ледовых) переправ

Вид сооружения	Наличие (шт./м рабочего хода)													
	2019 г.	2..... г.	2..... г	2..... г.	2..... г.	2..... г.	2..... г.	2..... г.	2..... г.	2..... г.	2..... г.	2..... г.	2..... г.	2..... г.
Брода	-													
Самоходные	-													
Буксирные	-													
Канатные	-													
Ледовые	-													
ИТОГО	-													

4.10.5. Сводная ведомость наличия подпорных стен

Вид сооружения	Наличие (шт./м)									
	2019г.	2..... г.	2..... г	2..... г.	2..... г.	2..... г.	2..... г.	2..... г.	2..... г.	2..... г.
Железобетонные и бетонные	-									
Каменные и кирпичные	-									
Деревянные	-									
Металлические	-									
ИТОГО	-									

4.10.6. Сводная ведомость снегозащитных и декоративных лесонасаждений

Вид лесонасаждений			Протяженность (км)									
			2019 г.	2..... г.	2..... г.	2..... г.	2..... г.	2..... г.	2..... г.	2..... г.	2..... г.	2..... г.
Снегозащитные	Всего		-									
	в том числе	Двухрядные	-									
		Четырехрядные	-									
Декоративные, шт./км.			-									

4.10.7. Сводная ведомость тротуаров и пешеходных дорожек

Наименование	Протяженность (км)									
	2019 г.	2…..г.	2…..г	2…..г.	2…..г.	2…..г.	2…..г.	2…..г.	2…..г.	2…..г.
тротуары	-									
пешеходные дорожки	-									

4.10.8. Сводная ведомость укрепленной части обочин

Тип укрепления	Протяженность (км)													
	2019г.	2…..г.	2…..г	2…..г.	2…..г.	2…..г.	2…..г.	2…..г.	2…..г.	2…..г.	2…..г.	2…..г.	2…..г.	2…..г.
щебнем	-													
гравием	-													
бетоном	-													
асфальтобетоном	-													
прочее	-													
ИТОГО	-													

4.10.9. Сводная ведомость съездов (въездов)

Тип покрытия съездов (выездов)	Наличие (шт.)													
	2019 г.	2…..г.	2…..г	2…..г.	2…..г.	2…..г.	2…..г.	2…..г.	2…..г.	2…..г.	2…..г.	2…..г.	2…..г.	2…..г.
асфальтобетонное	**2**													
цементобетонное	-													
булыжная мостовая	-													
щебеночное	-													
гравийное	**4**													
грунтовое	-													
ИТОГО	**6**													

4.10.10. Сводная ведомость неукрепленной части обочин

Тип материала	Протяженность (км)													
	2019г.	⋮	⋮	⋮	⋮	⋮	⋮	⋮	⋮	⋮	⋮	⋮	⋮	⋮
щебень	-													
гравий	-													
грунт	-													
засев трав	-													
песок	-													
прочее	-													
ИТОГО	-													

5. Денежные затраты и основные объемы выполненных работ

5.1. Денежные затраты

Виды денежных затрат (тыс.руб.)			**2019 г.**	2…. г.	2…. г.	2…. г	2…. г.	2…. г.	2…. г.	2…. г.	2…. г.	2…. г.	2…. г.	2…. г.	2…. г.	2…. г.	2…. г.	2…. г.
По эксплуатационной смете	всего																	
	в том числе на:	капитальный ремонт																
		текущий ремонт																
		содержание дороги																
		озеленение																
по смете капиталовложений																		
ИТОГО																		

5.2. Объемы выполненных работ (в натуральных измерителях)

Год	Вид работ (реконструкция, капитальные ремонт)	Дорожная одежда, км		Мосты, путе-проводы, шт./п.м.		Трубы, шт./п.м.		Снегозащитные насаждения, км		Служебные, производственные и жилые здания												
										всего	служеб-ные		жилые		мастер-ские		гаражи		склады		прочие произ-водственные здания	
		всего	в том числе перевод в усо-вершенствованную	всего	в том числе перестройка на долговечные	всего	в том числе перестройка на долговечные	слева	справа		всего, шт.	полезная площадь, 17В.м.	всего, шт.	число квартир	всего шт.	число станко-мест	всего, шт.	число машино-мест	всего, шт.	полезная площадь, 17В.м.	всего, шт.	полезная площадь, 17В.м.
2019г.																						
2…. г.																						
2…. г.																						
2…. г.																						
2…. г.																						
2…. г.																						
2…. г.																						
2…. г.																						
2…. г.																						
2…. г.																						
2…. г.																						
2…. г.																						
2…. г.																						
2…. г.																						
2…. г.																						
2…. г.																						

5.3. Выполнение основных работ

Год	Наименование работ	Измеритель	Количество работ	Стоимость работ, тыс.руб.	Место выполнения работ, от км + до км +
2019 г.					
2…. г.					
2…. г.					
2…. г.					
2…. г.					
2…. г.					
2…. г.					
2…. г.					
2…. г.					
2…. г.					
2…. г.					
2…. г.					
2…. г.					
2…. г.					
2…. г.					
2…. г.					
2…. г.					
2…. г.					
2…. г.					
2…. г.					
2…. г.					
2…. г.					
2…. г.					
2…. г.					
2…. г.					
2…. г.					
2…. г.					
2…. г.					
2…. г.					
2…. г.					
2…. г.					
2…. г.					
2…. г.					

ЛИНЕЙНЫЙ ГРАФИК

автомобильной дороги
Дорога пересекающая ул. Волочаевская, ул. Мирная
км 0+000 км 0+230 село Партизанское

км 0+000 - км0+230

Хабаровск 2019

Дорога пересекающая ул. Волочаевская, ул. Мирная км 0+000 км 0+230 село Партизанское

Продольный уклон, ‰		1	12 / 100 / 100 / 130 / 25					
Радиусы кривых в плане, м		2	R=280 L=28 (20, 48); R=120 L=32 (62, 94); R=280 L=36 (107, 143)					
Пикетажное положение, м		3	0	100	200	300	400	500
Ситуация		4	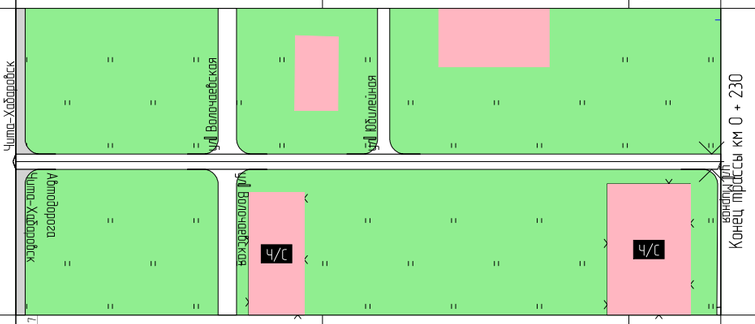					
Дорожные знаки и светофоры	слева	5	7 / 24					
	на разделительной полосе	6						
	справа	7						
Дорожные ограждения и направляющие устройства	слева	8						
	на разделительной полосе	9						
	справа	10						
Пешеходные ограждения	слева	11						
	справа	12						
Тротуары	слева	13						
	справа	14						
Освещение (светильников/опор/расст.)	слева	15						
	на разделительной полосе	16						
	справа	17						
Протяженность бордюров, м	слева	18						
	на разделительной полосе слева	19						
	на разделительной полосе справа	20						
	справа	21						
Озеленение	слева	22						
	на разделительной полосе	23						
	справа	24						
Искусственные сооружения		25			ж/б 0,80 / 17,00			
Проезжая часть и обочины	обочины,м (правая/левая)	26						
	проезжая часть,м	27		5,2/ПГС				
	разделительная полоса	28						
Техническое состояние покрытия и ремонтные работы	2019г.	29	удовлетв.	удовлетв.	удовлетв.			
	20__г	30						
	20__г	31						

ВЕДОМОСТИ

наличия и технического состояния элементов

Дорога пересекающая ул. Волочаевская, ул. Мирная км 0+000 км 0+230 село Партизанское

км 0+000 - км0+230

Хабаровск 2019

Форма Э-12

Администрация Волочаевского сельского поселения Смидовичского муниципального района Еврейской автономной области

ВЕДОМОСТЬ

наличия и технического состояния дорожных знаков

Дорога пересекающая ул. Волочаевская, ул. Мирная км 0+000 км 0+230 село Партизанское

Наименование дорожного знака	Номер по ГОСТу	Местопо-ложение, м	Километ. знак	Расст.от килом. столба, м	Располо-жение	Ориентация знака	Тип опоры	Высота опоры/ подвеса	Индивидуал. информация	Состояние
Уступите дорогу	2.4	7	-	-	Слева	против хода пикетажа	Стойка	3.00		хорошее

Дорожные знаки на съездах

Наименование дорожного знака	Номер по ГОСТу	Местопо-ложение, м	Километ. знак	Расст.от килом. столба, м	Располо-жение	Ориентация знака	Тип опоры	Высота опоры/ подвеса	Индивидуал. информация	Состояние

Дорожные знаки на парковках

Наименование дорожного знака	Номер по ГОСТу	Местопо-ложение, м	Километ. знак	Расст.от килом. столба, м	Располо-жение	Ориентация знака	Тип опоры	Высота опоры/ подвеса	Индивидуал. информация	Состояние

Сводная ведомость наличия дорожных знаков

Группа дорожных знаков	На основной дороге	На съездах	На парковках	Всего
1. Предупреждающие знаки	0	0	0	0
2. Знаки приоритета	1	0	0	1
3. Запрещающие знаки	0	0	0	0
4. Предписывающие знаки	0	0	0	0
5. Знаки особых предписаний	0	0	0	0
6. Информационные знаки	0	0	0	0
7. Знаки сервиса	0	0	0	0
8. Знаки дополнительной информации	0	0	0	0
Всего	1	0	0	1

Форма Э-18

Администрация Волочаевского сельского поселения Смидовичского муниципального района Еврейской автономной области

ВЕДОМОСТЬ

наличия и технического состояния съездов (въездов)

Дорога пересекающая ул. Волочаевская, ул. Мирная км 0+000 км 0+230 село Партизанское

Местоположение, м		Километ. знак	Расст.от килом. столба, м	Направление	Тип покрытия	Длина, м	Ширина, м	Обустройство				Техни-ческое состояние	Наличие знака (2.4)
слева	справа							ПСП	труба	столбики	островок		
0		-	-	Автодорога Чита-Хабаровск	Асфальтобетон	50	7	нет	нет	нет	нет	удовлет.	нет
	0	-	-	Автодорога Чита-Хабаровск	Асфальтобетон	50	7	нет	нет	нет	нет	удовлет.	нет
69		-	-	ул. Волочаевская	смесь песчано-гравийная	50	5,5	нет	нет	нет	нет	удовлет.	нет
	69	-	-	ул. Волочаевская	смесь песчано-гравийная	50	5,5	нет	нет	нет	нет	удовлет.	нет
120		-	-	ул. Юбилейная	смесь песчано-гравийная	50	4	нет	нет	нет	нет	удовлет.	нет
	230	-	-	ул. Мирная	смесь песчано-гравийная	50	6	нет	нет	нет	нет	удовлет.	нет

Форма Э-20

Администрация Волочаевского сельского поселения Смидовичского муниципального района Еврейской автономной области

ВЕДОМОСТЬ

наличия и технического состояния покрытия и обочин

Дорога пересекающая ул. Волочаевская, ул. Мирная км 0+000 км 0+230 село Партизанское

Местоположение, м		Протяженность участка, м	Ширина, м											Тип покрытия	Материал			Техническое состояние покрытия
			земляного полотна	проезжей части	обочины (полосы безопасности)						Разделительной полосы				покрытия	обочины	Разделительной полосы	
					краевой полосы		укрепленной части		грунтовой части		Полосы	Укреп. полоса						
начало	конец				Л	П	Л	П	Л	П		Л	П					
0	230	230	5.20	5.2	-	-	-	-	-	-	-	-	-	Переходный	смесь песчано-гравийная	-	-	удовлет.

Форма Э-22

Администрация Волочаевского сельского поселения Смидовичского муниципального района Еврейской автономной области

ВЕДОМОСТЬ

наличия кривых в плане

Дорога пересекающая ул. Волочаевская, ул. Мирная км 0+000 км 0+230 село

Местоположение, м		Направление поворота	Длина кривой, м	Радиус кривой, м	Вираж	Уклон на вираже, ‰	Азимут направления	
начало кривой	конец кривой						до кривой	после кривой
20	48	Влево	28	280	нет	0	17°2'22"	11°23'35"
62	94	Вправо	32	120	нет	0	11°22'51"	26°34'35"
107	143	Влево	36	280	нет	0	26°35'40"	19°14'39"

Форма Э-23

Администрация Волочаевского сельского поселения Смидовичского муниципального района Еврейской автономной области

ВЕДОМОСТЬ
наличия уклонов

Дорога пересекающая ул. Волочаевская, ул. Мирная км 0+000 км 0+230 село Партизанское

Местоположение, м		Длина, м	Величина уклона, ‰	Средний уклон, ‰	Направление уклона
начало уклона	конец уклона				
0	100	100	+0...+20	12	подъём
100	230	130	-20...-0	-25	спуск

Форма Э-33

Администрация Волочаевского сельского поселения Смидовичского муниципального района Еврейской автономной области

ВЕДОМОСТЬ
видимости поверхности дороги в продольном профиле
Дорога пересекающая ул. Волочаевская, ул. Мирная км 0+000 км 0+230 село Партизанское

Местоположение, м		Длина, м	Видимость в прямом направлении, м	Видимость в обратном направлении, м	Минимальная видимость, м
начало участка	конец участка				
0	100	100	110	300	110
100	200	100	120	300	120
200	230	30	300	110	110

КАРТОЧКИ
искусственных сооружений

Дорога пересекающая ул. Волочаевская, ул. Мирная км 0+000 км 0+230 село Партизанское

км 0+000 - км0+230

Хабаровск 2019

Форма Э-2

Администрация Волочаевского сельского поселения Смидовичского муниципального района Еврейской автономной области

Карточка трубы – км 0+227

Наименование дороги: Дорога пересекающая ул. Волочаевская, ул. Мирная км 0+000 км 0+230 село Партизанское
Категория дороги: ..... Улица в жилой застройке проезд
Местоположение: ..... км 0+227
Расположение: ..... основная дорога
Адрес трубы:
номер километрового знака ..... -
расстояние ..... -
Наименование водотока: ..... -
Тип трубы: ..... Круглая
Длина тела трубы: 17,00
Длина трубы по лотку: 17,00
Отверстие: 1х0,80/-
Высота насыпи над трубой: 0,45
Угол пересечения с осью дороги: ..... 90°
Тип оголовков:
входного ..... отсутствует
выходного ..... отсутствует
Характер работы трубы: ..... безнапорный
Год постройки: ..... -
Год последнего капитального ремонта ..... -
Материал тела трубы: ..... Железобетон
Толщина стенки тела трубы, м: 0,100
Толщина портала: ..... -
Данные об изоляции: ..... без изоляции
Тип основания: ..... гравийная подушка
Тип укрепления дна трубы: ..... нет
Тип укрепления отверстий:
входного ..... матрасы Рено
выходного ..... нет
Укрепление откосов у оголовков: ..... нет
Техническое состояние трубы: 2/2
Дефекты: ..... нет

СХЕМА ТРУБЫ км 0+227

Входной оголовок

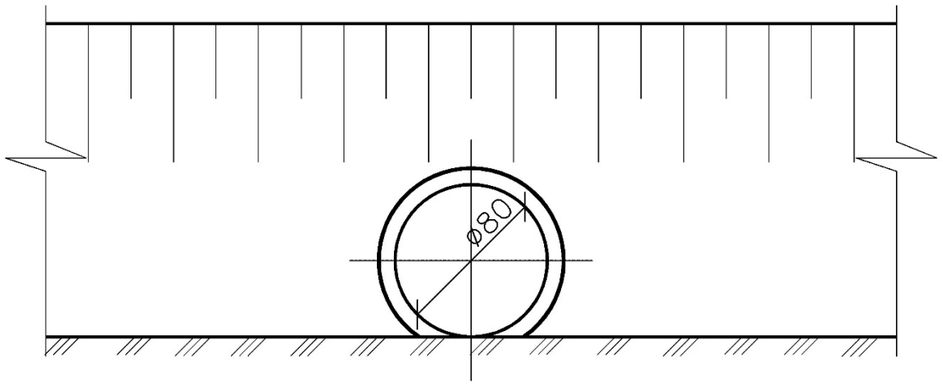

Выходной оголовок

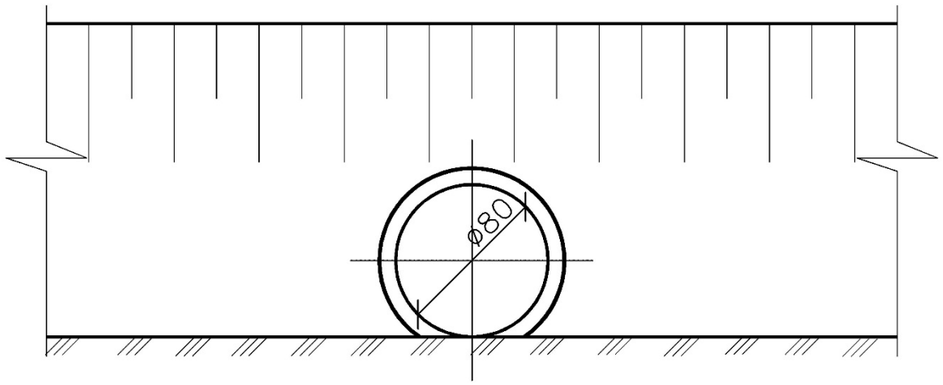

Разрез по оси трубы

Входной оголовок

Выходной оголовок

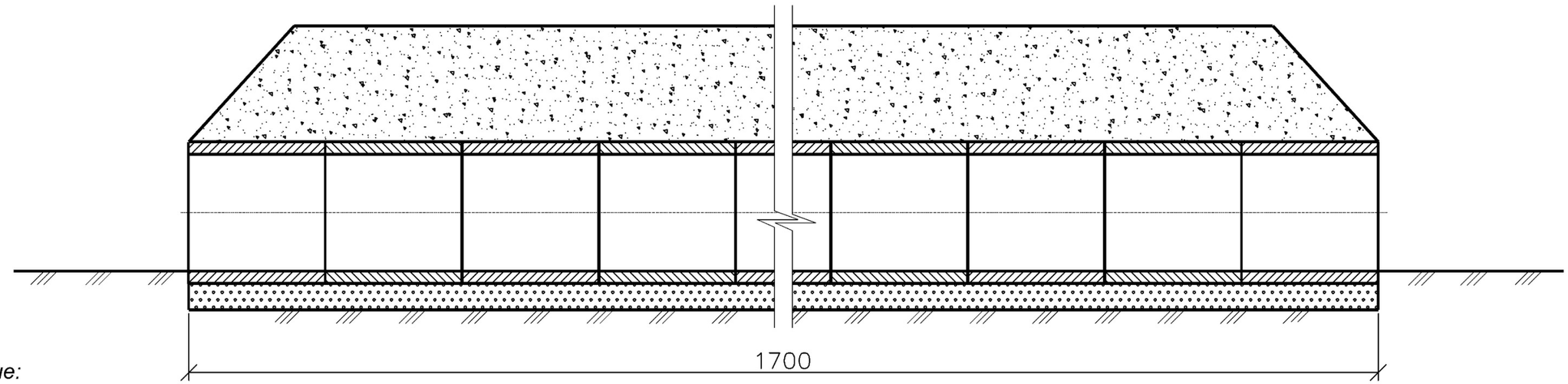

Примечание:

1. Все размеры в см.

2. Толщина стенки трубы 10см.

Местоположение трубы км 0+227

Входной оголовок

Выходной оголовок

Администрация Волочаевского сельского поселения Смидовичского муниципального района Еврейской автономной области

ТЕХНИЧЕСКИЙ ПАСПОРТ

Дорога от федеральной трассы пересекающая улицы Волочаевская, Мирная примыкающая к дороге по ул. Переселенческая км 0+000 км 0+331 село Партизанское

км 0+000 - км 0+331

Энерго Актив

Хабаровск 2019

Администрация Волочаевского сельского поселения Смидовичского муниципального района Еврейской автономной области

ТЕХНИЧЕСКИЙ ПАСПОРТ

Дорога от федеральной трассы пересекающая улицы Волочаевская, Мирная примыкающая к дороге по ул. Переселенческая км 0+000 км 0+331 село Партизанское

км 0+000 - км 0+331

Разработал: ООО «ИВЦ «Энергоактив»

Ген. Директор_____ С. В. Лопашук

Ответственный исполнитель_____ В. Д. Петров

Хабаровск 2019

1. Схема автомобильной дороги

2. Общие данные об автомобильной дороге

2.1. Наименование дороги: **Дорога от федеральной трассы пересекающая улицы Волочаевская, Мирная примыкающая к дороге по ул. Переселенческая км 0+000 км 0+331 село Партизанское**

2.2. Автомобильная дорога: от км 0+000 до км 0+331

2.3. Протяженность дороги (участка)

Начало дороги (участка), км +	Конец дороги (участка), км +	Общая протяженность, км			В том числе участков		
		Дороги (участка)	Подъездов (обходов)	Дороги вместе с подъездами	Обслуживаемых дорожной организацией	Находящихся в ведении городов	Совмещенных
0+000	**0+331**	**0,331**	**-**	**0,331**	**-**	**-**	**-**

2.4. Наименование подъездов (обходов) и их протяженность

Наименование подъезда (обхода)	Место примыкания подъездов, км +	Протяженность, км

2.5. Категория дороги (участка), подъездов

Наименование дороги или подъезда	Начало, км +	Конец, км +	Категория
Дорога от федеральной трассы пересекающая улицы Волочаевская, Мирная примыкающая к дороге по ул. Переселенческая км 0+000 км 0+331 село Партизанское	0+000	0+331	Улица в жилой застройке проезд

2.6. Дорожные организации, обслуживающие дорогу

Год	Наименование первичной дорожной организации	Местоположение, км +	Наименование населенного пункта, в котором расположена дорожная организация	Обслуживаемый участок			Подъезды		Итого протяженность обслуживаемого участка, км
				начало, км +	конец, км +	протяженность, км	число	протяженность, км	
2019									
2….. г.									
2….. г.									
2….. г.									
2….. г.									
2….. г.									
2….. г.									

2.7. Таблица основных расстояний (в целых километрах)

Километраж от начала дороги	Протяженность участков, находящихся в ведении городов	Наименование населенных пунктов																				

3. Экономическая характеристика

3.1. Экономическое и административное значение дороги

Автомобильная дорога от федеральной трассы пересекающая улицы Волочаевская, Мирная примыкающая к дороге по ул. Переселенческая проходит через жилую застройку.

3.2. Среднесуточная интенсивность движения по данным учета

Километры	учетных пунктов	Среднесуточная интенсивность движения, авт./сут														
		2019 г.	2…. г.	2…. г.	2…. г	2…. г.	2…. г.	2…. г.	2…. г.	2…. г.	2…. г.	2…. г.	2…. г.	2…. г.	2…. г.	2…. г.

4. Техническая характеристика

4.1. Топографические условия района проложения трассы
Автомобильная дорога проходит по типу местности: Равнинный

4.2. Ширина земляного полотна

Год	Протяженность (км) при ширине (м)					
	До 8,0	8,0…9,9	10,0…11,9	12,0…14,9	15,0…27,4	27,5…
2019г.	**0,331**	**0,000**	**0,000**	**0,000**	**0,000**	**0,000**
2….. г.						
2….. г.						
2….. г.						
2….. г.						
2….. г.						
2….. г.						
2….. г.						
2….. г.						
2….. г.						
2….. г.						
2….. г.						
2….. г.						
2….. г.						

4.3. Характеристика проезжей части
4.3.1. Ширина проезжей части

Год	Протяженность (км) при ширине (м)					
	До 4,0	4,0…4,4	4,5…5,9	6,0…6,9	7,0…7,4	7,5…
2019г.	**0,000**	**0,219**	**0,112**	**0,000**	**0,000**	**0,000**
2….. г.						
2….. г.						
2….. г.						
2….. г.						
2….. г.						
2….. г.						
2….. г.						
2….. г.						
2….. г.						
2….. г.						

4.3.2. Протяженность покрытий

Типы покрытий			Протяженность (км)												
			2019г.	2….. г	2….. г.	2….. г.	2….. г.	2….. г.	2….. г.	2….. г.	2….. г.	2….. г.	2….. г.	2….. г.	2….. г.
Усовершенствованные	Цементобетонные		-												
	Асфальтобетонные	Горячие	-												
		Холодные	-												
	Щебеночные и гравийные, обработанные органическими вяжущими		-												
	Мостовые из брусчатки и мозаики		-												
	Прочие:		-												
Переходные	Щебеночные		-												
	Гравийные		**0,331**												
	Покрытия из материалов, обработанных вяжущими		-												
	Мостовые из булыжного и колотого камня		-												
	Прочие: деревянный настил		-												
Низшие	Грунтовые, улучшенные местными материалами		-												
	Грунтовые, профилированные		-												
	Грунтовые, естественные		-												

4.4. Характеристика профиля и трассы: радиусы кривых и уклоны, не отвечающие требованиям СНиПа для данной категории дороги

Год	Число кривых с радиусом менее допустимого, шт.	Суммарная длина кривых с радиусами менее допустимых, км	Число участков с уклонами, превышающими допустимые, шт.	Суммарная длина участков с уклонами превышающими допустимые, км
2019г.	**-**	**-**	**-**	**-**
2….. г.				
2….. г.				
2….. г.				
2….. г.				
2….. г.				
2….. г.				
2….. г.				
2….. г.				
2….. г.				
2….. г.				
2….. г.				
2….. г.				
2….. г.				

4.5. Протяженность участков повышенной трудности содержания

Характер участков	Протяженность (км)							
	2019г.	2….. г.	2….. г.	2….. г	2….. г.	2….. г.	2….. г.	2….. г.
Осыпи	-							
Затопляемые	-							
Вечномерзлые	-							
Пучинистые	-							

4.6. Дорожные инженерные устройства и обстановка дороги

Наименование			Наличие										
			2019 г.	2….. г.	2….. г.	2….. г	2….. г.	2….. г.	2….. г.	2….. г.	2….. г.	2….. г.	2….. г.
Автопавильон капитального типа, шт.			-										
Площадки отдыха, шт.			-										
Площадки для стоянок и остановок автомобиля, шт.			-										
Освещение дорог, столбов\подвесок			-										
Линии связи, км	Кабельные		-										
	Воздушные		-										
Автобусные остановки, шт.			-										
Переходно-скоростные полосы, шт.			-										
Ограждения, км			-										
Сигнальные столбики, шт.			-										
Дорожные знаки, шт.	В с е г о		1 (0)										
	в том числе:	Предупреждающие	-										
		Приоритета	1										
		Запрещающие	-										
		Предписывающие	-										
		Особых предписаний	-										
		Информационные	-										
		Сервиса	-										
		Дополнительной информации	-										
Перекрестки со светофорным регулированием			-										

4.7. Предприятия автотранспортной службы

4.7.1. Автостанции, автовокзалы

Наименование предприятия и его ведомственная принадлежность	Мощность (кол-во пассажиров)	Местоположение		Дата ввода в эксплуатацию
		наименование населенного пункта	км +	

4.7.2. Передвижные и стационарные контрольно-диспетчерские пункты, посты ГИБДД

Наименование предприятия и его ведомственная принадлежность	Местоположение		Дата ввода в эксплуатацию
	Наименование населенного пункта	км +	

4.7.3. Гостиницы, мотели, кемпинги

Наименование предприятия и его ведомственная принадлежность	Мощность (кол-во мест)	Местоположение		Дата ввода в эксплуатацию
		наименование населенного пункта	км	

4.7.4. Станции технического обслуживания

Наименование предприятия и его ведомственная принадлежность	Мощность (кол-во постов)	Местоположение		Дата ввода в эксплуатацию
		наименование населенного пункта	км +	

4.7.5. Автозаправочные станции

Наименование предприятия и его ведомственная принадлежность	Мощность (заправок в сутки)	Местоположение		Дата ввода в эксплуатацию
		наименование населенного пункта	км +	

4.7.6. Моечные пункты

Наименование предприятия и его ведомственная принадлежность	Мощность (кол-во автомобилей)	Местоположение		Дата ввода в эксплуатацию
		наименование населенного пункта	км +	

4.7.7. Отдельно стоящие туалеты

Наименование предприятия и его ведомственная принадлежность	Мощность (число очков)	Местоположение		Дата ввода в эксплуатацию
		наименование населенного пункта	км +	

4.7.8. Пункты питания (рестораны, кафе, буфеты, столовые)

Наименование предприятия и его ведомственная принадлежность	Мощность (число посадочных мест)	Местоположение		Дата ввода в эксплуатацию
		наименование населенного пункта	км +	

4.7.9. Пункты первой медицинской помощи, почта, телеграф, телефон

Наименование предприятия и его ведомственная принадлежность	Местоположение		Дата ввода в эксплуатацию
	наименование населенного пункта	км +	

4.8. Характеристика дороги по снегозаносимости

Год	Протяженность заносимых участков, км			Наличие и протяженность снегозащитных элементов, км												
				Лесопосадок				Постоянных заборов		Щитов			Плетней и прочих		Всего обеспечено защитой	
	всего	в том числе		Всего		в том числе работающих				штук	Линий защиты					
		слева	справа	слева	справа	слева	справа	слева	справа		слева	справа	слева	справа	слева	справа
2019 г.	**-**	**-**	**-**	**-**	**-**	**-**	**-**	**-**	**0,009**	**0**	**-**	**-**	**-**	**-**	**-**	**0,009**
2….. г.																
2….. г.																
2….. г.																
2….. г.																
2….. г.																
2….. г.																
2….. г.																
2….. г.																
2….. г.																

4.9. Служебные, производственные и жилые здания

Год	Служебные		Жилые		Производственные							
					мастерские		гаражи		склады		прочие	
	число зданий	полезная площадь, кв.м.	число зданий	число квартир	число зданий	число станко-мест	число зданий	число машино-мест/кв.м	число зданий	полезная площадь, кв.м.	число зданий	полезная площадь, кв.м.
2019 г.												
2….. г.												
2….. г.												
2….. г.												
2….. г.												
2….. г.												
2….. г.												
2….. г.												

4.10.Искусственные сооружения

4.10.1. Сводная ведомость наличия мостов (путепроводов)

	Материал сооружения	Длина, м	Наличие (шт./м)											
			2019 г.	2…. г.	2….. г.	2….. г	2….. г.	2….. г.	2….. г.	2….. г.	2….. г.	2….. г.	2….. г.	2….. г.
Мосты	Металлические и сталежелезобетонные	до 25	-											
		от25 до 100	-											
		более 100	-											
		итого	-											
	Железобетонные	до 25	-											
		от25 до 100	-											
		более 100	-											
		итого	-											
	Каменные и бетонные	до 25	-											
		от25 до 100	-											
		более 100	-											
		итого	-											
	Разнородные по материалам	до 25	-											
		от25 до 100	-											
		более 100	-											
		итого	-											
	Деревянные	до 25	-											
		от25 до 100	-											
		более 100	-											
		итого	-											
	Наплавные	до 25	-											
		от25 до 100	-											
		более 100	-											
		итого	-											
Путепроводы	Металлические и сталежелезобетонные	до 25	-											
		более 25	-											
		итого	-											
	Железобетонные	до 25	-											
		более 25	-											
		Итого	-											
ВСЕГО :			-											

4.10.2. Сводная ведомость наличия тоннелей, галерей и пешеходных переходов

Вид сооружения			Наличие (шт./м)							
			2019 г.	2..... г.	2..... г	2..... г.	2..... г.	2..... г.	2..... г.	2..... г.
Тоннели			-							
Галереи			-							
Пешеходные переходы	Всего		-							
	в том числе	Наземные	-							
		Надземные	-							
		Подземные	-							

4.10.3. Сводная ведомость наличия труб

Материал сооружения	Наличие (шт./м)											
	2019г.	2..... г.	2..... г.	2..... г	2..... г.	2..... г.	2..... г.	2..... г.	2..... г.	2..... г.	2..... г.	2..... г.
Металлические	-											
Железобетонные	**1/4,00**											
Прочие/ комбинированные	-											
Каменные	-											
Деревянные	-											
ИТОГО	**1/4,00**											

4.10.4. Сводная ведомость наличия паромных (ледовых) переправ

Вид сооружения	Наличие (шт./м рабочего хода)													
	2019 г.	2..... г.	2..... г	2..... г.	2..... г.	2..... г.	2..... г.	2..... г.	2..... г.	2..... г.	2..... г.	2..... г.	2..... г.	2..... г.
Брода	-													
Самоходные	-													
Буксирные	-													
Канатные	-													
Ледовые	-													
ИТОГО	-													

4.10.5. Сводная ведомость наличия подпорных стен

Вид сооружения	Наличие (шт./м)									
	2019г.	2..... г.	2..... г	2..... г.	2..... г.	2..... г.	2..... г.	2..... г.	2..... г.	2..... г.
Железобетонные и бетонные	-									
Каменные и кирпичные	-									
Деревянные	-									
Металлические	-									
ИТОГО	-									

4.10.6. Сводная ведомость снегозащитных и декоративных лесонасаждений

Вид лесонасаждений			Протяженность (км)									
			2019 г.	2..... г.	2..... г.	2..... г.	2..... г.	2..... г.	2..... г.	2..... г.	2..... г.	2..... г.
Снегозащитные	Всего		-									
	в том числе	Двухрядные	-									
		Четырехрядные	-									
Декоративные, шт./км.			-									

4.10.7. Сводная ведомость тротуаров и пешеходных дорожек

Наименование	Протяженность (км)									
	2019 г.	2…. г.	2…. г	2…. г.	2…. г.	2…. г.	2…. г.	2…. г.	2…. г.	2…. г.
тротуары	-									
пешеходные дорожки	-									

4.10.8. Сводная ведомость укрепленной части обочин

Тип укрепления	Протяженность (км)													
	2019г.	2…. г.	2…. г	2…. г.	2…. г.	2…. г.	2…. г.	2…. г.	2…. г.	2…. г.	2…. г.	2…. г.	2…. г.	2…. г.
щебнем	-													
гравием	-													
бетоном	-													
асфальтобетоном	-													
прочее	-													
ИТОГО	-													

4.10.9. Сводная ведомость съездов (въездов)

Тип покрытия съездов (выездов)	Наличие (шт.)													
	2019 г.	2…. г.	2…. г	2…. г.	2…. г.	2…. г.	2…. г.	2…. г.	2…. г.	2…. г.	2…. г.	2…. г.	2…. г.	2…. г.
асфальтобетонное	**2**													
цементобетонное	-													
булыжная мостовая	-													
щебеночное	-													
гравийное	**6**													
грунтовое	-													
ИТОГО	**8**													

4.10.10. Сводная ведомость неукрепленной части обочин

Тип материала	Протяженность (км)													
	2019г.	⋮	⋮	⋮	⋮	⋮	⋮	⋮	⋮	⋮	⋮	⋮	⋮	⋮
щебень	-													
гравий	-													
грунт	-													
засев трав	-													
песок	-													
прочее	-													
ИТОГО	-													

5. Денежные затраты и основные объемы выполненных работ

5.1. Денежные затраты

Виды денежных затрат (тыс.руб.)			**2019 г.**	2…. г.	2…. г.	2…. г	2…. г.	2…. г.	2…. г.	2…. г.	2…. г.	2…. г.	2…. г.	2…. г.	2…. г.	2…. г.	2…. г.	2…. г.
По эксплуатационной смете	всего																	
	в том числе на:	капитальный ремонт																
		текущий ремонт																
		содержание дороги																
		озеленение																
по смете капиталовложений																		
ИТОГО																		

5.2. Объемы выполненных работ (в натуральных измерителях)

Год	Вид работ (реконструкция, капитальные ремонт)	Дорожная одежда, км		Мосты, путе-проводы, шт./п.м.		Трубы, шт./п.м.		Снегозащитные насаждения, км		Служебные, производственные и жилые здания												
										всего	служеб-ные		жилые		мастер-ские		гаражи		склады		прочие произ-водственные здания	
		всего	в том числе перевод в усо-вершенствованную	всего	в том числе перестройка на долговечные	всего	в том числе перестройка на долговечные	слева	справа		всего, шт.	полезная площадь, 17В.м.	всего, шт.	число квартир	всего шт.	число станко-мест	всего, шт.	число машино-мест	всего, шт.	полезная площадь, 17В.м.	всего, шт.	полезная площадь, 17В.м.
2019г.																						
2…. г.																						
2…. г.																						
2…. г.																						
2…. г.																						
2…. г.																						
2…. г.																						
2…. г.																						
2…. г.																						
2…. г.																						
2…. г.																						
2…. г.																						
2…. г.																						
2…. г.																						
2…. г.																						
2…. г.																						

5.3. Выполнение основных работ

Год	Наименование работ	Измеритель	Количество работ	Стоимость работ, тыс.руб.	Место выполнения работ, от км + до км +
2019 г.					
2…. г.					
2…. г.					
2…. г.					
2…. г.					
2…. г.					
2…. г.					
2…. г.					
2…. г.					
2…. г.					
2…. г.					
2…. г.					
2…. г.					
2…. г.					
2…. г.					
2…. г.					
2…. г.					
2…. г.					
2…. г.					
2…. г.					
2…. г.					
2…. г.					
2…. г.					
2…. г.					
2…. г.					
2…. г.					
2…. г.					
2…. г.					
2…. г.					
2…. г.					
2…. г.					
2…. г.					
2…. г.					

ЛИНЕЙНЫЙ ГРАФИК

автомобильной дороги
Дорога от федеральной трассы пересекающая улицы Волочаевская, Мирная примыкающая к дороге по ул. Переселенческая км 0+000 км 0+331 село Партизанское

км 0+000 - км0+331

Хабаровск 2019

Дорога от федеральной трассы пересекающая улицы Волочаевская, Мирная примыкающая к дороге по ул. Переселенческая км 0+000 км 0+331 село Партизанское

Продольный уклон, ‰		1	331 6					
Радиусы кривых в плане, м		2	162 R=960 L=141 303					
Пикетажное положение, м		3	0	100	200	300		400 500
Ситуация		4	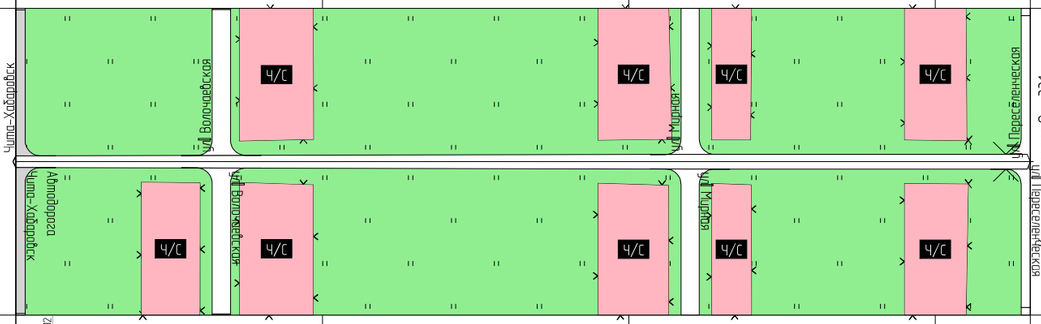					
Дорожные знаки и светофоры	слева	5	12 24					
	на разделительной полосе	6						
	справа	7						
Дорожные ограждения и направляющие устройства	слева	8						
	на разделительной полосе	9						
	справа	10						
Пешеходные ограждения	слева	11						
	справа	12						
Тротуары	слева	13						
	справа	14						
Освещение (светильников/опор/расст.)	слева	15						
	на разделительной полосе	16						
	справа	17						
Протяженность бордюров, м	слева	18						
	на разделительной полосе слева	19						
	на разделительной полосе справа	20						
	справа	21						
Озеленение	слева	22						
	на разделительной полосе	23						
	справа	24						
Искусственные сооружения		25				ж/б 0,80 4,00		
Проезжая часть и обочины	обочины,м (правая/левая)	26						
	проезжая часть,м	27		4,0/ПГС	219 5,0/ПГС			
	разделительная полоса	28						
Техническое состояние покрытия и ремонтные работы	2019г.	29	удовлетв.	удовлетв.	удовлетв.	удовлетв.		
	20__г	30						
	20__г	31						

ВЕДОМОСТИ

наличия и технического состояния элементов

Дорога от федеральной трассы пересекающая улицы Волочаевская, Мирная примыкающая к дороге по ул. Переселенческая км 0+000 км 0+331 село Партизанское

км 0+000 - км0+331

Хабаровск 2019

Форма Э-6

Администрация Волочаевского сельского поселения Смидовичского муниципального района Еврейской автономной области

ВЕДОМОСТЬ
наличия и технического состояния труб
на автомобильной дороге

Дорога от федеральной трассы пересекающая улицы Волочаевская, Мирная примыкающая к дороге по ул. Переселенческая км 0+000 км 0+331 село Партизанское

Местопо-ложение, м	Километровый знак	Расст.от килом.столба, м	Вид препятствия	Конструкция трубы	Материал тела трубы	Год постройки/ ремонта	Отверстие, м		Длина по лотку, м	Техническое состояние (конструкция/ пропускная способность)
							диаметр (ширина)	высота		
323	-	-	Суходол	круглая	Железобетон	-/-	0,8		4.00	2/2

ТРУБЫ НА СЪЕЗДАХ

Местопо-ложение, м	Километровый знак	Расст.от килом.столба, м	Вид препятствия	Конст. трубы	Материал тела трубы	Год постройки/ ремонта	Отверстие, м		Длина по лотку, м	Техническое состояние (конструкция/ пропускная способность)
							диаметр (ширина)	высота		
На данном участке дороги трубы на съёздах отсутствуют										

Сводная ведомость наличия труб

Материал	Кол-во	Длина, м
Металлические	0	0.00
Железобетонные	1	4.00
Комбинированные	0	0.00
Каменные	0	0.00
Деревянные	0	0.00
Итого	1	4.00

Форма Э-12

Администрация Волочаевского сельского поселения Смидовичского муниципального района Еврейской автономной области

ВЕДОМОСТЬ
наличия и технического состояния дорожных знаков

Дорога от федеральной трассы пересекающая улицы Волочаевская, Мирная примыкающая к дороге по ул. Переселенческая км 0+000 км 0+331 село Партизанское

Наименование дорожного знака	Номер по ГОСТу	Местопо-ложение, м	Километ. знак	Расст.от килом. столба, м	Располо-жение	Ориентация знака	Тип опоры	Высота опоры/ подвеса	Индивидуал. информация	Состояние
Уступите дорогу	2.4	12	-	-	Слева	против хода пикетажа	Стойка	3.00		хорошее

Дорожные знаки на съездах

Наименование дорожного знака	Номер по ГОСТу	Местопо-ложение, м	Километ. знак	Расст.от килом. столба, м	Располо-жение	Ориентация знака	Тип опоры	Высота опоры/ подвеса	Индивидуал. информация	Состояние

Дорожные знаки на парковках

Наименование дорожного знака	Номер по ГОСТу	Местопо-ложение, м	Километ. знак	Расст.от килом. столба, м	Располо-жение	Ориентация знака	Тип опоры	Высота опоры/ подвеса	Индивидуал. информация	Состояние

Сводная ведомость наличия дорожных знаков

Группа дорожных знаков	На основной дороге	На съездах	На парковках	Всего
1. Предупреждающие знаки	0	0	0	0
2. Знаки приоритета	1	0	0	1
3. Запрещающие знаки	0	0	0	0
4. Предписывающие знаки	0	0	0	0
5. Знаки особых предписаний	0	0	0	0
6. Информационные знаки	0	0	0	0
7. Знаки сервиса	0	0	0	0
8. Знаки дополнительной информации	0	0	0	0
Всего	1	0	0	1

Форма Э-18

Администрация Волочаевского сельского поселения Смидовичского муниципального района Еврейской автономной области

ВЕДОМОСТЬ
наличия и технического состояния съездов (въездов)

Дорога от федеральной трассы пересекающая улицы Волочаевская, Мирная примыкающая к дороге по ул. Переселенческая км 0+000 км 0+331 село Партизанское

Местоположение, м		Километ. знак	Расст.от килом. столба, м	Направление	Тип покрытия	Длина, м	Ширина, м	Обустройство				Техни-ческое состояние	Наличие знака (2.4)
слева	справа							ПСП	труба	столбики	островок		
0		-	-	Автодорога Чита-Хабаровск	Асфальтобетон	50	7	нет	нет	нет	нет	удовлет.	нет
	0	-	-	Автодорога Чита-Хабаровск	Асфальтобетон	50	7	нет	нет	нет	нет	удовлет.	нет
67		-	-	ул. Волочаевская	смесь песчано-гравийная	50	5,5	нет	нет	нет	нет	удовлет.	нет
	67	-	-	ул. Волочаевская	смесь песчано-гравийная	50	5,5	нет	нет	нет	нет	удовлет.	нет
	220	-	-	ул. Мирная	смесь песчано-гравийная	50	6	нет	нет	нет	нет	удовлет.	нет
220		-	-	ул. Мирная	смесь песчано-гравийная	50	6	нет	нет	нет	нет	удовлет.	нет
	331	-	-	ул. Переселенческая	смесь песчано-гравийная	50	6	нет	нет	нет	нет	удовлет.	нет
331		-	-	ул. Переселенческая	смесь песчано-гравийная	50	6	нет	нет	нет	нет	удовлет.	нет

Форма Э-20

Администрация Волочаевского сельского поселения Смидовичского муниципального района Еврейской автономной области

ВЕДОМОСТЬ
наличия и технического состояния покрытия и обочин

Дорога от федеральной трассы пересекающая улицы Волочаевская, Мирная примыкающая к дороге по ул. Переселенческая км 0+000 км 0+331 село Партизанское

Местополо-жение, м		Протя-женность участка, м	Ширина, м											Тип покрытия	Материал			Техническое состояние покрытия
			земляного полотна	проезжей части	обочины (полосы безопасности)						Разделительной полосы				покрытия	обочины	Разделительной полосы	
					краевой полосы		укрепленной части		грунтовой части		Полосы	Укреп. полоса						
начало	конец				Л	П	Л	П	Л	П		Л	П					
0	219	219	4.00	4	-	-	-	-	-	-	-	-	-	Переходный	смесь песчано-гравийная	-	-	удовлет.
219	331	112	5.00	5	-	-	-	-	-	-	-	-	-	Переходный	смесь песчано-гравийная	-	-	удовлет.

Форма Э-22

Администрация Волочаевского сельского поселения Смидовичского муниципального района Еврейской автономной области

ВЕДОМОСТЬ
наличия кривых в плане

Дорога от федеральной трассы пересекающая улицы Волочаевская, Мирная примыкающая к дороге по ул. Переселенческая км 0+000 км 0+331 село Партизанское

Местоположение, м		Направ-ление поворота	Длина кривой, м	Радиус кривой, м	Вираж	Уклон на вираже, ‰	Азимут направления	
начало кривой	конец кривой						до кривой	после кривой
162	303	Влево	141	960	нет	0	15°5'26"	6°40'22"

Форма Э-23

Администрация Волочаевского сельского поселения Смидовичского муниципального района Еврейской автономной области

ВЕДОМОСТЬ
наличия уклонов

Дорога от федеральной трассы пересекающая улицы Волочаевская, Мирная примыкающая к дороге по ул. Переселенческая км 0+000 км 0+331 село Партизанское

Местоположение, м		Длина, м	Величина уклона, ‰	Средний уклон, ‰	Направление уклона
начало уклона	конец уклона				
0	331	331	-20...-0	-6	спуск

Форма Э-33

Администрация Волочаевского сельского поселения Смидовичского муниципального района Еврейской автономной области

ВЕДОМОСТЬ
видимости поверхности дороги в продольном профиле

Дорога от федеральной трассы пересекающая улицы Волочаевская, Мирная примыкающая к дороге по ул. Переселенческая км 0+000 км 0+331 село Партизанское

Местоположение, м		Длина, м	Видимость в прямом направлении, м	Видимость в обратном направлении, м	Минимальная видимость, м
начало участка	конец участка				
0	331	331	300	300	300

КАРТОЧКИ
искусственных сооружений

Дорога от федеральной трассы пересекающая улицы Волочаевская, Мирная примыкающая к дороге по ул. Переселенческая км 0+000 км 0+331 село Партизанское

км 0+000 - км0+331

Хабаровск 2019

Форма Э-2

Администрация Волочаевского сельского поселения
Смидовичского муниципального района Еврейской автономной области

Карточка трубы - км 0+323

Наименование дороги: Дорога от федеральной трассы пересекающая улицы Волочаевская, Мирная примыкающая к дороге по ул. Переселенческая км 0+000 км 0+331 село Партизанское
Категория дороги: ..... Улица в жилой застройке проезд
Местоположение: ..... км 0+323
Расположение: ..... основная дорога
Адрес трубы:
номер километрового знака ..... -
расстояние ..... -
Наименование водотока: ..... -
Тип трубы: ..... Круглая
Длина тела трубы: 4,00
Длина трубы по лотку: 4,00
Отверстие: 1x0,80/-
Высота насыпи над трубой: 0,00
Угол пересечения с осью дороги: ..... 90°
Тип оголовков:
входного ..... отсутствует
выходного ..... отсутствует
Характер работы трубы: ..... безнапорный
Год постройки: ..... -
Год последнего капитального ремонта ..... -
Материал тела трубы: ..... Железобетон
Толщина стенки тела трубы, м: 0,100
Толщина портала: ..... -
Данные об изоляции: ..... без изоляции
Тип основания: ..... гравийная подушка
Тип укрепления дна трубы: ..... нет
Тип укрепления отверстий:
входного ..... нет
выходного ..... нет
Укрепление откосов у оголовков: ..... нет
Техническое состояние трубы: 2/2
Дефекты: ..... нет

Местоположение трубы км 0+323

Входной оголовок

Администрация Волочаевского сельского поселения Смидовичского муниципального района Еврейской автономной области

ТЕХНИЧЕСКИЙ ПАСПОРТ

Дорога по переулку между ул. Мирной и ул. Переселенческой км 0+000 км 0+104 село Партизанское

км 0+000 - км 0+104

Энерго Актив

Хабаровск 2019

Администрация Волочаевского сельского поселения Смидовичского муниципального района Еврейской автономной области

ТЕХНИЧЕСКИЙ ПАСПОРТ

Дорога по переулку между ул. Мирной и ул. Переселенческой км 0+000 км 0+104 село Партизанское

км 0+000 - км 0+104

Разработал: ООО «ИВЦ «Энергоактив»

Ген. Директор_____ С. В. Лопашук

Ответственный исполнитель_____ В. Д. Петров

Хабаровск 2019

1. Схема автомобильной дороги

2. Общие данные об автомобильной дороге

2.1. Наименование дороги: **Дорога по переулку между ул. Мирной и ул. Переселенческой км 0+000 км 0+104 село Партизанское**

2.2. Автомобильная дорога: от км 0+000 до км 0+104

2.3. Протяженность дороги (участка)

Начало дороги (участка), км +	Конец дороги (участка), км +	Общая протяженность, км			В том числе участков		
		Дороги (участка)	Подъездов (обходов)	Дороги вместе с подъездами	Обслуживаемых дорожной организацией	Находящихся в ведении городов	Совмещенных
0+000	**0+104**	**0,104**	**-**	**0,104**	**-**	**-**	**-**

2.4. Наименование подъездов (обходов) и их протяженность

Наименование подъезда (обхода)	Место примыкания подъездов, км +	Протяженность, км

2.5. Категория дороги (участка), подъездов

Наименование дороги или подъезда	Начало, км +	Конец, км +	Категория
Дорога по переулку между ул. Мирной и ул. Переселенческой км 0+000 км 0+104 село Партизанское	0+000	0+104	Улица в жилой застройке проезд

2.6. Дорожные организации, обслуживающие дорогу

Год	Наименование первичной дорожной организации	Местоположение, км +	Наименование населенного пункта, в котором расположена дорожная организация	Обслуживаемый участок			Подъезды		Итого протяженность обслуживаемого участка, км
				начало, км +	конец, км +	протяженность, км	число	протяженность, км	
2019									
2….. г.									
2….. г.									
2….. г.									
2….. г.									
2….. г.									
2….. г.									

2.7. Таблица основных расстояний (в целых километрах)

Километраж от начала дороги	Протяженность участков, находящихся в ведении городов	Наименование населенных пунктов																				

3. Экономическая характеристика

3.1. Экономическое и административное значение дороги

Автомобильная дорога по переулку между ул. Мирной и ул. Переселенческой проходит через жилую застройку.

3.2. Среднесуточная интенсивность движения по данным учета

Километры	учетных пунктов	Среднесуточная интенсивность движения, авт./сут														
		2019 г.	2…. г.	2…. г.	2…. г	2…. г.	2…. г.	2…. г.	2…. г.	2…. г.	2…. г.	2…. г.	2…. г.	2…. г.	2…. г.	2…. г.

4. Техническая характеристика

4.1. Топографические условия района проложения трассы
Автомобильная дорога проходит по типу местности: Равнинный

4.2. Ширина земляного полотна

Год	Протяженность (км) при ширине (м)					
	До 8,0	8,0…9,9	10,0…11,9	12,0…14,9	15,0…27,4	27,5…
2019г.	**0,104**	**0,000**	**0,000**	**0,000**	**0,000**	**0,000**
2….. г.						
2….. г.						
2….. г.						
2….. г.						
2….. г.						
2….. г.						
2….. г.						
2….. г.						
2….. г.						
2….. г.						
2….. г.						
2….. г.						
2….. г.						

4.3. Характеристика проезжей части
4.3.1. Ширина проезжей части

Год	Протяженность (км) при ширине (м)					
	До 4,0	4,0…4,4	4,5…5,9	6,0…6,9	7,0…7,4	7,5…
2019г.	**0,104**	**0,000**	**0,000**	**0,000**	**0,000**	**0,000**
2….. г.						
2….. г.						
2….. г.						
2….. г.						
2….. г.						
2….. г.						
2….. г.						
2….. г.						
2….. г.						
2….. г.						

4.3.2. Протяженность покрытий

Типы покрытий			Протяженность (км)												
			2019г.	2….. г	2….. г.	2….. г.	2….. г.	2….. г.	2….. г.	2….. г.	2….. г.	2….. г.	2….. г.	2….. г.	2….. г.
Усовершенствованные	Цементобетонные		-												
	Асфальтобетонные	Горячие	-												
		Холодные	-												
	Щебеночные и гравийные, обработанные органическими вяжущими		-												
	Мостовые из брусчатки и мозаики		-												
	Прочие:		-												
Переходные	Щебеночные		-												
	Гравийные		**0,104**												
	Покрытия из материалов, обработанных вяжущими		-												
	Мостовые из булыжного и колотого камня		-												
	Прочие: деревянный настил		-												
Низшие	Грунтовые, улучшенные местными материалами		-												
	Грунтовые, профилированные		-												
	Грунтовые, естественные		-												

4.4. Характеристика профиля и трассы: радиусы кривых и уклоны, не отвечающие требованиям СНиПа для данной категории дороги

Год	Число кривых с радиусом менее допустимого, шт.	Суммарная длина кривых с радиусами менее допустимых, км	Число участков с уклонами, превышающими допустимые, шт.	Суммарная длина участков с уклонами превышающими допустимые, км
2019г.	**-**	**-**	**-**	**-**
2….. г.				
2….. г.				
2….. г.				
2….. г.				
2….. г.				
2….. г.				
2….. г.				
2….. г.				
2….. г.				
2….. г.				
2….. г.				
2….. г.				
2….. г.				

4.5. Протяженность участков повышенной трудности содержания

Характер участков	Протяженность (км)							
	2019г.	2….. г.	2….. г.	2….. г	2….. г.	2….. г.	2….. г.	2….. г.
Осыпи	-							
Затопляемые	-							
Вечномерзлые	-							
Пучинистые	-							

4.6. Дорожные инженерные устройства и обстановка дороги

Наименование			Наличие										
			2019 г.	2….. г.	2….. г.	2….. г	2….. г.	2….. г.	2….. г.	2….. г.	2….. г.	2….. г.	2….. г.
Автопавильон капитального типа, шт.			-										
Площадки отдыха, шт.			-										
Площадки для стоянок и остановок автомобиля, шт.			-										
Освещение дорог, столбов\подвесок			0/1										
Линии связи, км	Кабельные		-										
	Воздушные		-										
Автобусные остановки, шт.			-										
Переходно-скоростные полосы, шт.			-										
Ограждения, км			-										
Сигнальные столбики, шт.			-										
Дорожные знаки, шт.	Всего		-										
	в том числе:	Предупреждающие	-										
		Приоритета	-										
		Запрещающие	-										
		Предписывающие	-										
		Особых предписаний	-										
		Информационные	-										
		Сервиса	-										
		Дополнительной информации	-										
Перекрестки со светофорным регулированием			-										

4.7. Предприятия автотранспортной службы

4.7.1. Автостанции, автовокзалы

Наименование предприятия и его ведомственная принадлежность	Мощность (кол-во пассажиров)	Местоположение		Дата ввода в эксплуатацию
		наименование населенного пункта	км +	

4.7.2. Передвижные и стационарные контрольно-диспетчерские пункты, посты ГИБДД

Наименование предприятия и его ведомственная принадлежность	Местоположение		Дата ввода в эксплуатацию
	Наименование населенного пункта	км +	

4.7.3. Гостиницы, мотели, кемпинги

Наименование предприятия и его ведомственная принадлежность	Мощность (кол-во мест)	Местоположение		Дата ввода в эксплуатацию
		наименование населенного пункта	км	

4.7.4. Станции технического обслуживания

Наименование предприятия и его ведомственная принадлежность	Мощность (кол-во постов)	Местоположение		Дата ввода в эксплуатацию
		наименование населенного пункта	км +	

4.7.5. Автозаправочные станции

Наименование предприятия и его ведомственная принадлежность	Мощность (заправок в сутки)	Местоположение		Дата ввода в эксплуатацию
		наименование населенного пункта	км +	

4.7.6. Моечные пункты

Наименование предприятия и его ведомственная принадлежность	Мощность (кол-во автомобилей)	Местоположение		Дата ввода в эксплуатацию
		наименование населенного пункта	км +	

4.7.7. Отдельно стоящие туалеты

Наименование предприятия и его ведомственная принадлежность	Мощность (число очков)	Местоположение		Дата ввода в эксплуатацию
		наименование населенного пункта	км +	

4.7.8. Пункты питания (рестораны, кафе, буфеты, столовые)

Наименование предприятия и его ведомственная принадлежность	Мощность (число посадочных мест)	Местоположение		Дата ввода в эксплуатацию
		наименование населенного пункта	км +	

4.7.9. Пункты первой медицинской помощи, почта, телеграф, телефон

Наименование предприятия и его ведомственная принадлежность	Местоположение		Дата ввода в эксплуатацию
	наименование населенного пункта	км +	

4.8. Характеристика дороги по снегозаносимости

Год	Протяженность заносимых участков, км			Наличие и протяженность снегозащитных элементов, км												
				Лесопосадок				Постоянных заборов		Щитов			Плетней и прочих		Всего обеспечено защитой	
	всего	в том числе		Всего		в том числе работающих				штук	Линий защиты					
		слева	справа	слева	справа	слева	справа	слева	справа		слева	справа	слева	справа	слева	справа
2019 г.	**-**	**-**	**-**	**-**	**-**	**-**	**-**	**-**	**0,009**	**0**	**-**	**-**	**-**	**-**	**-**	**0,009**
2….. г.																
2….. г.																
2….. г.																
2….. г.																
2….. г.																
2….. г.																
2….. г.																
2….. г.																
2….. г.																

4.9. Служебные, производственные и жилые здания

Год	Служебные		Жилые		Производственные							
					мастерские		гаражи		склады		прочие	
	число зданий	полезная площадь, кв.м.	число зданий	число квартир	число зданий	число станко-мест	число зданий	число машино-мест/кв.м	число зданий	полезная площадь, кв.м.	число зданий	полезная площадь, кв.м.
2019 г.												
2….. г.												
2….. г.												
2….. г.												
2….. г.												
2….. г.												
2….. г.												
2….. г.												

4.10.Искусственные сооружения

4.10.1. Сводная ведомость наличия мостов (путепроводов)

	Материал сооружения	Длина, м	Наличие (шт./м)											
			2019 г.	2…. г.	2….. г.	2….. г	2….. г.	2….. г.	2….. г.	2….. г.	2….. г.	2….. г.	2….. г.	2….. г.
Мосты	Металлические и сталежелезобетонные	до 25	-											
		от25 до 100	-											
		более 100	-											
		итого	-											
	Железобетонные	до 25	-											
		от25 до 100	-											
		более 100	-											
		итого	-											
	Каменные и бетонные	до 25	-											
		от25 до 100	-											
		более 100	-											
		итого	-											
	Разнородные по материалам	до 25	-											
		от25 до 100	-											
		более 100	-											
		итого	-											
	Деревянные	до 25	-											
		от25 до 100	-											
		более 100	-											
		итого	-											
	Наплавные	до 25	-											
		от25 до 100	-											
		более 100	-											
		итого	-											
Путепроводы	Металлические и сталежелезобетонные	до 25	-											
		более 25	-											
		итого	-											
	Железобетонные	до 25	-											
		более 25	-											
		Итого	-											
ВСЕГО :			-											

4.10.2. Сводная ведомость наличия тоннелей, галерей и пешеходных переходов

Вид сооружения			Наличие (шт./м)							
			2019 г.	2..... г.	2..... г	2..... г.	2..... г.	2..... г.	2..... г.	2..... г.
Тоннели			-							
Галереи			-							
Пешеходные переходы	Всего		-							
	в том числе	Наземные	-							
		Надземные	-							
		Подземные	-							

4.10.3. Сводная ведомость наличия труб

Материал сооружения	Наличие (шт./м)											
	2019г.	2..... г.	2..... г.	2..... г	2..... г.	2..... г.	2..... г.	2..... г.	2..... г.	2..... г.	2..... г.	2..... г.
Металлические	-											
Железобетонные	-											
Прочие/ комбинированные	-											
Каменные	-											
Деревянные	-											
ИТОГО	-											

4.10.4. Сводная ведомость наличия паромных (ледовых) переправ

Вид сооружения	Наличие (шт./м рабочего хода)													
	2019 г.	2..... г.	2..... г	2..... г.	2..... г.	2..... г.	2..... г.	2..... г.	2..... г.	2..... г.	2..... г.	2..... г.	2..... г.	2..... г.
Брода	-													
Самоходные	-													
Буксирные	-													
Канатные	-													
Ледовые	-													
ИТОГО	-													

4.10.5. Сводная ведомость наличия подпорных стен

Вид сооружения	Наличие (шт./м)									
	2019г.	2..... г.	2..... г	2..... г.	2..... г.	2..... г.	2..... г.	2..... г.	2..... г.	2..... г.
Железобетонные и бетонные	-									
Каменные и кирпичные	-									
Деревянные	-									
Металлические	-									
ИТОГО	-									

4.10.6. Сводная ведомость снегозащитных и декоративных лесонасаждений

Вид лесонасаждений			Протяженность (км)									
			2019 г.	2..... г.	2..... г.	2..... г.	2..... г.	2..... г.	2..... г.	2..... г.	2..... г.	2..... г.
Снегозащитные	Всего		-									
	в том числе	Двухрядные	-									
		Четырехрядные	-									
Декоративные, шт./км.			-									

4.10.7. Сводная ведомость тротуаров и пешеходных дорожек

Наименование	Протяженность (км)									
	2019 г.	2…. г.	2…. г	2…. г.	2…. г.	2…. г.	2…. г.	2…. г.	2…. г.	2…. г.
тротуары	-									
пешеходные дорожки	-									

4.10.8. Сводная ведомость укрепленной части обочин

Тип укрепления	Протяженность (км)													
	2019г.	2…. г.	2…. г	2…. г.	2…. г.	2…. г.	2…. г.	2…. г.	2…. г.	2…. г.	2…. г.	2…. г.	2…. г.	2…. г.
щебнем	-													
гравием	-													
бетоном	-													
асфальтобетоном	-													
прочее	-													
ИТОГО	-													

4.10.9. Сводная ведомость съездов (въездов)

Тип покрытия съездов (выездов)	Наличие (шт.)													
	2019 г.	2…. г.	2…. г	2…. г.	2…. г.	2…. г.	2…. г.	2…. г.	2…. г.	2…. г.	2…. г.	2…. г.	2…. г.	2…. г.
асфальтобетонное	-													
цементобетонное	-													
булыжная мостовая	-													
щебеночное	-													
гравийное	**3**													
грунтовое	-													
ИТОГО	**3**													

4.10.10. Сводная ведомость неукрепленной части обочин

Тип материала	Протяженность (км)													
	2019г.	⋮	⋮	⋮	⋮	⋮	⋮	⋮	⋮	⋮	⋮	⋮	⋮	⋮
щебень	-													
гравий	-													
грунт	-													
засев трав	-													
песок	-													
прочее	-													
ИТОГО	-													

5. Денежные затраты и основные объемы выполненных работ

5.1. Денежные затраты

Виды денежных затрат (тыс.руб.)			**2019 г.**	2…. г.	2…. г.	2…. г	2…. г.	2…. г.	2…. г.	2…. г.	2…. г.	2…. г.	2…. г.	2…. г.	2…. г.	2…. г.	2…. г.	2…. г.
По эксплуатационной смете	всего																	
	в том числе на:	капитальный ремонт																
		текущий ремонт																
		содержание дороги																
		озеленение																
по смете капиталовложений																		
ИТОГО																		

5.2. Объемы выполненных работ (в натуральных измерителях)

Год	Вид работ (реконструкция, капитальные ремонт)	Дорожная одежда, км		Мосты, путе-проводы, шт./п.м.		Трубы, шт./п.м.		Снегозащитные насаждения, км		Служебные, производственные и жилые здания												
										всего	служеб-ные		жилые		мастер-ские		гаражи		склады		прочие произ-водственные здания	
		всего	в том числе перевод в усо-вершенствованную	всего	в том числе перестройка на долговечные	всего	в том числе перестройка на долговечные	слева	справа		всего, шт.	полезная площадь, 17В.м.	всего, шт.	число квартир	всего шт.	число станко-мест	всего, шт.	число машино-мест	всего, шт.	полезная площадь, 17В.м.	всего, шт.	полезная площадь, 17В.м.
2019г.																						
2…. г.																						
2…. г.																						
2…. г.																						
2…. г.																						
2…. г.																						
2…. г.																						
2…. г.																						
2…. г.																						
2…. г.																						
2…. г.																						
2…. г.																						
2…. г.																						
2…. г.																						
2…. г.																						
2…. г.																						

5.3. Выполнение основных работ

Год	Наименование работ	Измеритель	Количество работ	Стоимость работ, тыс.руб.	Место выполнения работ, от км + до км +
2019 г.					
2…. г.					
2…. г.					
2…. г.					
2…. г.					
2…. г.					
2…. г.					
2…. г.					
2…. г.					
2…. г.					
2…. г.					
2…. г.					
2…. г.					
2…. г.					
2…. г.					
2…. г.					
2…. г.					
2…. г.					
2…. г.					
2…. г.					
2…. г.					
2…. г.					
2…. г.					
2…. г.					
2…. г.					
2…. г.					
2…. г.					
2…. г.					
2…. г.					
2…. г.					
2…. г.					
2…. г.					
2…. г.					

ЛИНЕЙНЫЙ ГРАФИК

автомобильной дороги
Дорога по переулку между ул. Мирной и ул. Пересе-ленческой км 0+000 км 0+104 село Партизанское

км 0+000 - км0+104

Хабаровск 2019

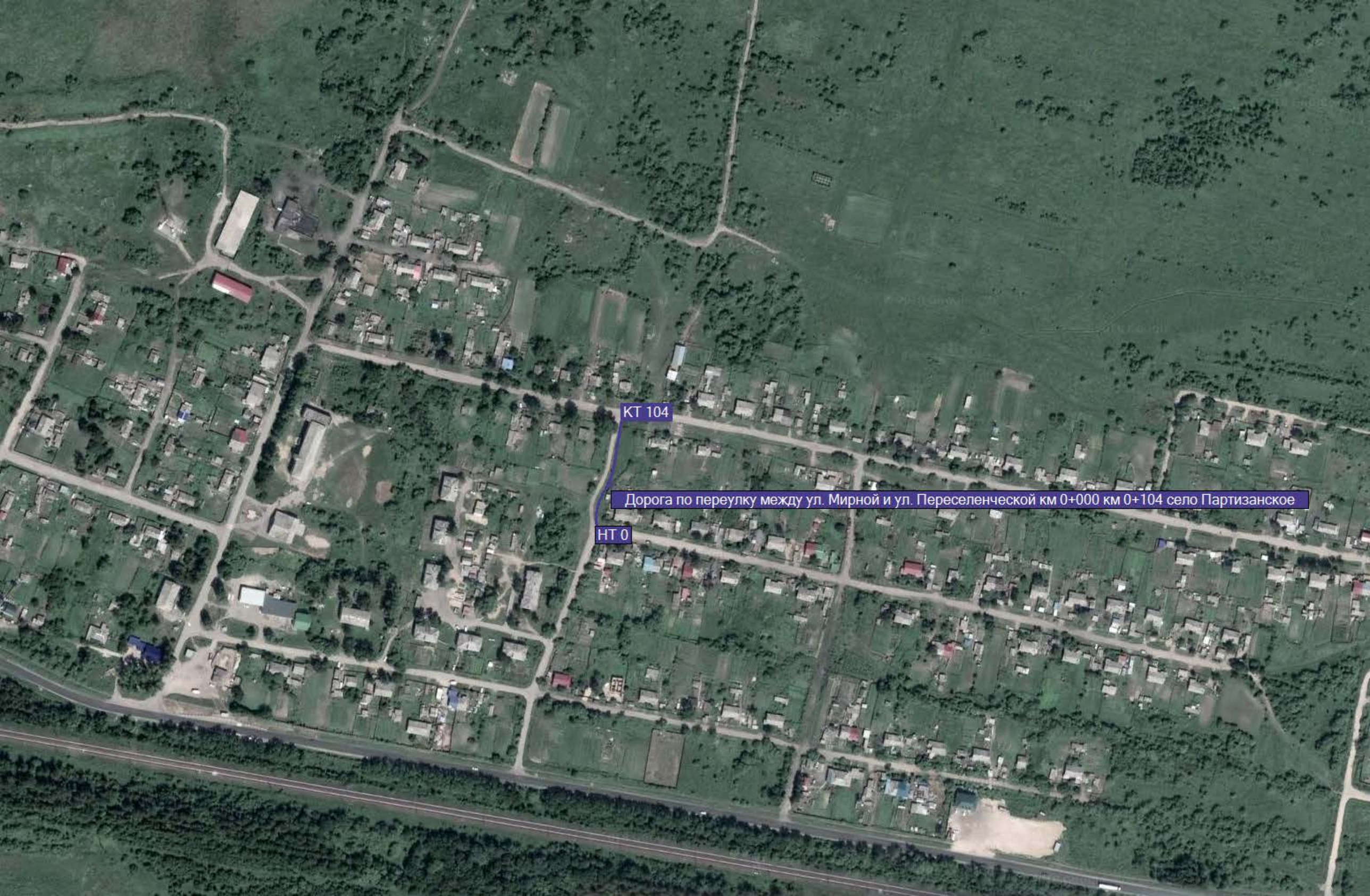
КТ 104
Дорога по переулку между ул. Мирной и ул. Переселенческой км 0+000 км 0+104 село Партизанское
НТ 0

ВЕДОМОСТИ

наличия и технического состояния элементов

Дорога по переулку между ул. Мирной и ул. Пересе-ленческой км 0+000 км 0+104 село Партизанское

км 0+000 - км0+104

Хабаровск 2019

Форма Э

Администрация Волочаевского сельского поселения Смидовичского муниципального района Еврейской автономной области

ВЕДОМОСТЬ

наличия освещения

Дорога по переулку между ул. Мирной и ул. Переселенческой км 0+000 км 0+104 село Партизанское

Пикетажное положение, м		Количество столбов (подвесок)	Расположение	Характеристика участка	Техническое состояние
Начало	Конец				
95	95	1(1)	Справа	населенный пункт	удовлет.

Форма Э-18

Администрация Волочаевского сельского поселения Смидовичского муниципального района Еврейской автономной области

ВЕДОМОСТЬ

наличия и технического состояния съездов (въездов)

Дорога по переулку между ул. Мирной и ул. Переселенческой км 0+000 км 0+104 село Партизанское

Местоположение, м		Километ. знак	Расст.от килом. столба, м	Направление	Тип покрытия	Длина, м	Ширина, м	Обустройство				Техни-ческое состояние	Наличие знака (2.4)
слева	справа							ПСП	труба	столбики	островок		
	0	-	-	ул. Мирная	смесь песчано-гравийная	50	6	нет	нет	нет	нет	удовлет.	нет
	104	-	-	ул. Переселенческая	смесь песчано-гравийная	50	6	нет	нет	нет	нет	удовлет.	нет
104		-	-	ул. Переселенческая	смесь песчано-гравийная	50	6	нет	нет	нет	нет	удовлет.	нет

Форма Э-20

Администрация Волочаевского сельского поселения Смидовичского муниципального района Еврейской автономной области

ВЕДОМОСТЬ

наличия и технического состояния покрытия и обочин

Дорога по переулку между ул. Мирной и ул. Переселенческой км 0+000 км 0+104 село Партизанское

Местоположение, м		Протяженность участка, м	Ширина, м											Тип покрытия	Материал			Техническое состояние покрытия
			земляного полотна	проезжей части	обочины (полосы безопасности)						Разделительной полосы				покрытия	обочины	Разделительной полосы	
					краевой полосы		укрепленной части		грунтовой части		Полосы	Укреп. полоса						
начало	конец				Л	П	Л	П	Л	П		Л	П					
0	104	104	3.50	3.5	-	-	-	-	-	-	-	-	-	Переходный	смесь песчано-гравийная	-	-	удовлет.

Форма Э-22

Администрация Волочаевского сельского поселения Смидовичского муниципального района Еврейской автономной области

ВЕДОМОСТЬ

наличия кривых в плане

Дорога по переулку между ул. Мирной и ул. Переселенческой км 0+000 км 0+104

Местоположение, м		Направление поворота	Длина кривой, м	Радиус кривой, м	Вираж	Уклон на вираже, ‰	Азимут направления	
начало кривой	конец кривой						до кривой	после кривой
9	31	Вправо	22	40	нет	0	355°17'42"	27°21'8"
42	66	Влево	24	80	нет	0	27°20'27"	9°42'1"

Форма Э-23

Администрация Волочаевского сельского поселения Смидовичского муниципального района Еврейской автономной области

ВЕДОМОСТЬ
наличия уклонов
Дорога по переулку между ул. Мирной и ул. Переселенческой км 0+000 км 0+104 село Партизанское

Местоположение, м		Длина, м	Величина уклона, ‰	Средний уклон, ‰	Направление уклона
начало уклона	конец уклона				
0	104	104	-20...-0	-3	спуск

Форма Э-33

Администрация Волочаевского сельского поселения Смидовичского муниципального района Еврейской автономной области

ВЕДОМОСТЬ
видимости поверхности дороги в продольном профиле
Дорога по переулку между ул. Мирной и ул. Переселенческой км 0+000 км 0+104 село Партизанское

Местоположение, м		Длина, м	Видимость в прямом направлении, м	Видимость в обратном направлении, м	Минимальная видимость, м
начало участка	конец участка				
0	104	104	300	300	300

Администрация Волочаевского сельского поселения Смидовичского муниципального района Еврейской автономной области

ТЕХНИЧЕСКИЙ ПАСПОРТ

Дорога по ул. Партизанская км 0+000 км 0+562 село Партизанское

км 0+000 - км 0+562

Энерго Актив

Хабаровск 2019

Администрация Волочаевского сельского поселения Смидовичского муниципального района Еврейской автономной области

ТЕХНИЧЕСКИЙ ПАСПОРТ

Дорога по ул. Партизанская км 0+000 км 0+562 село Партизанское

км 0+000 - км 0+562

Разработал: ООО «ИВЦ «Энергоактив»

Ген. Директор_____ С. В. Лопашук

Ответственный исполнитель_____ В. Д. Петров

Хабаровск 2019

1. Схема автомобильной дороги

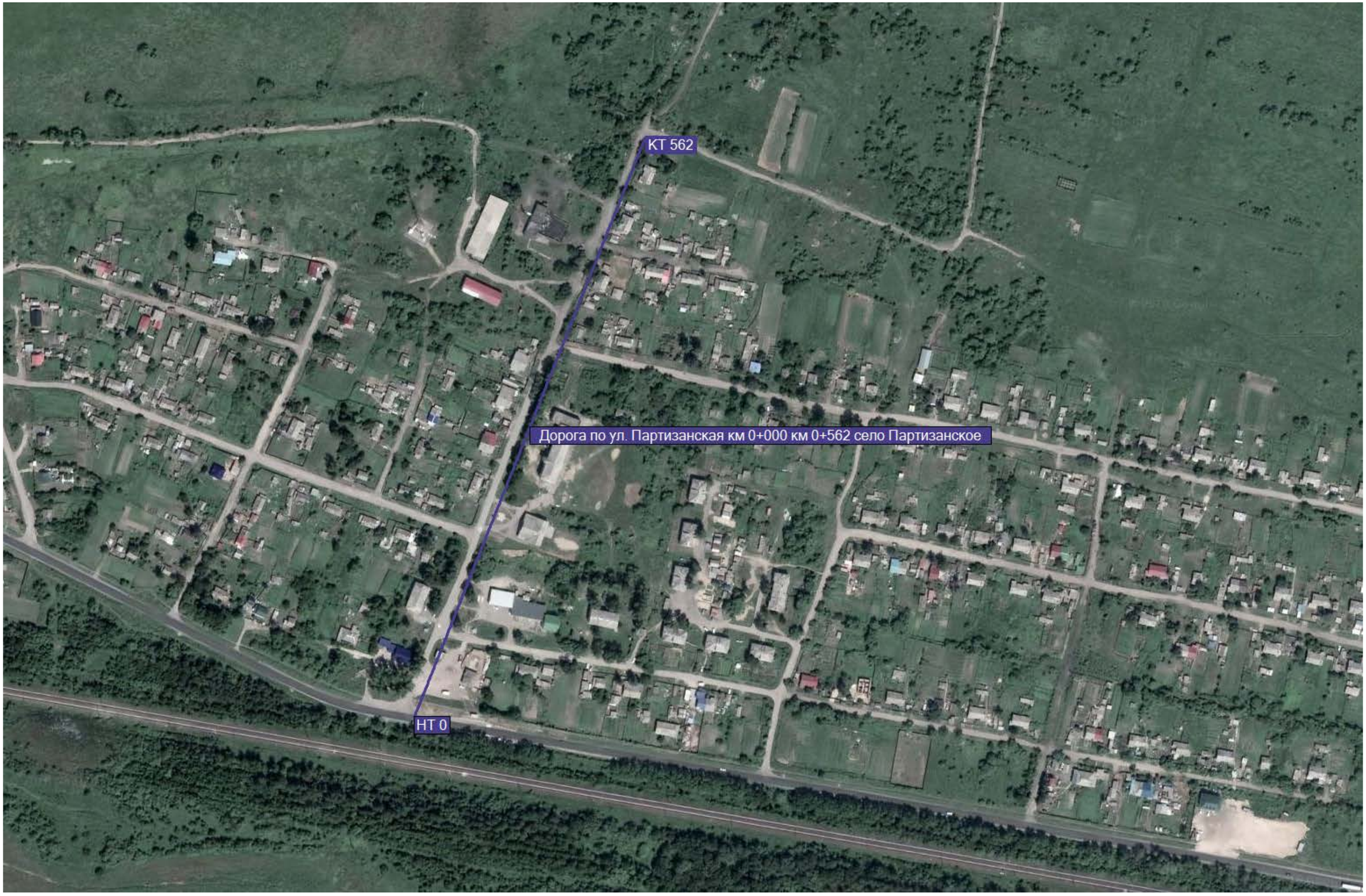

2. Общие данные об автомобильной дороге

2.1. Наименование дороги: **Дорога по ул. Партизанская км 0+000 км 0+562 село Партизанское**

2.2. Автомобильная дорога: от км 0+000 до км 0+562

2.3. Протяженность дороги (участка)

Начало дороги (участка), км +	Конец дороги (участка), км +	Общая протяженность, км			В том числе участков		
		Дороги (участка)	Подъездов (об-ходов)	Дороги вместе с подъездами	Обслуживаемых дорожной орга-низацией	Находящихся в ведении городов	Совмещенных
0+000	**0+562**	**0,562**	**-**	**0,562**	**-**	**-**	**-**

2.4. Наименование подъездов (обходов) и их протяженность

Наименование подъезда (обхода)	Место примыкания подъездов, км +	Протяженность, км

2.5. Категория дороги (участка), подъездов

Наименование дороги или подъезда	Начало, км +	Конец, км +	Категория
Дорога по ул. Партизанская км 0+000 км 0+562 село Партизанское	0+000	0+354	Улица в жилой застройке основная
Дорога по ул. Партизанская км 0+000 км 0+562 село Партизанское	0+354	0+562	Улица в жилой застройке проезд

2.6. Дорожные организации, обслуживающие дорогу

Год	Наименование первичной дорожной организации	Местоположение, км +	Наименование населенного пункта, в котором расположена дорожная организация	Обслуживаемый участок			Подъезды		Итого протяженность обслуживаемого участка, км
				начало, км +	конец, км +	протяженность, км	число	протяженность, км	
2019									
2….. г.									
2….. г.									
2….. г.									
2….. г.									
2….. г.									
2….. г.									

2.7. Таблица основных расстояний (в целых километрах)

Километраж от начала дороги	Протяженность участков, находящихся в ведении городов	Наименование населенных пунктов																				

3. Экономическая характеристика

3.1. Экономическое и административное значение дороги

Автомобильная дорога по дороге по ул. Партизанская проходит через жилую застройку.

3.2. Среднесуточная интенсивность движения по данным учета

Километры	учетных пунк-тов	Среднесуточная интенсивность движения, авт./сут														
		2019 г.	2….. г.	2….. г.	2….. г	2….. г.	2….. г.	2….. г.	2….. г.	2….. г.	2….. г.	2….. г.	2….. г.	2….. г.	2….. г.	2….. г.

4. Техническая характеристика

4.1. Топографические условия района проложения трассы
Автомобильная дорога проходит по типу местности: Равнинный

4.2. Ширина земляного полотна

Год	Протяженность (км) при ширине (м)					
	До 8,0	8,0…9,9	10,0…11,9	12,0…14,9	15,0…27,4	27,5…
2019г.	**0,562**	**0,000**	**0,000**	**0,000**	**0,000**	**0,000**
2….. г.						
2….. г.						
2….. г.						
2….. г.						
2….. г.						
2….. г.						
2….. г.						
2….. г.						
2….. г.						
2….. г.						
2….. г.						
2….. г.						
2….. г.						

4.3. Характеристика проезжей части
4.3.1. Ширина проезжей части

Год	Протяженность (км) при ширине (м)					
	До 4,0	4,0…4,4	4,5…5,9	6,0…6,9	7,0…7,4	7,5…
2019г.	**0,094**	**0,000**	**0,114**	**0,354**	**0,000**	**0,000**
2….. г.						
2….. г.						
2….. г.						
2….. г.						
2….. г.						
2….. г.						
2….. г.						
2….. г.						
2….. г.						
2….. г.						

4.3.2. Протяженность покрытий

Типы покрытий			Протяженность (км)												
			2019г.	2….. г	2….. г.	2….. г.	2….. г.	2….. г.	2….. г.	2….. г.	2….. г.	2….. г.	2….. г.	2….. г.	2….. г.
Усовершенствованные	Цементобетонные		-												
	Асфальтобетонные	Горячие	**0,354**												
		Холодные	-												
	Щебеночные и гравийные, обработанные органическими вяжущими		-												
	Мостовые из брусчатки и мозаики		-												
	Прочие:		-												
Переходные	Щебеночные		-												
	Гравийные		**0,208**												
	Покрытия из материалов, обработанных вяжущими		-												
	Мостовые из булыжного и колотого камня		-												
	Прочие: деревянный настил		-												
Низшие	Грунтовые, улучшенные местными материалами		-												
	Грунтовые, профилированные		-												
	Грунтовые, естественные		-												

4.4. Характеристика профиля и трассы: радиусы кривых и уклоны, не отвечающие требованиям СНиПа для данной категории дороги

Год	Число кривых с радиусом менее допустимого, шт.	Суммарная длина кривых с радиусами менее допустимых, км	Число участков с уклонами, превышающими допустимые, шт.	Суммарная длина участков с уклонами превышающими допустимые, км
2019г.	**-**	**-**	**-**	**-**
2….. г.				
2….. г.				
2….. г.				
2….. г.				
2….. г.				
2….. г.				
2….. г.				
2….. г.				
2….. г.				
2….. г.				
2….. г.				
2….. г.				
2….. г.				

4.5. Протяженность участков повышенной трудности содержания

Характер участков	Протяженность (км)							
	2019г.	2….. г.	2….. г.	2….. г	2….. г.	2….. г.	2….. г.	2….. г.
Осыпи	-							
Затопляемые	-							
Вечномерзлые	-							
Пучинистые	-							

4.6. Дорожные инженерные устройства и обстановка дороги

Наименование			Наличие										
			2019 г.	2….. г.	2….. г.	2….. г	2….. г.	2….. г.	2….. г.	2….. г.	2….. г.	2….. г.	2….. г.
Автопавильон капитального типа, шт.			-										
Площадки отдыха, шт.			-										
Площадки для стоянок и остановок автомобиля, шт.			-										
Освещение дорог, столбов\подвесок			0/2										
Линии связи, км	Кабельные		-										
	Воздушные		-										
Автобусные остановки, шт.			-										
Переходно-скоростные полосы, шт.			-										
Ограждения, км			-										
Сигнальные столбики, шт.			-										
Дорожные знаки, шт.	В с е г о		15 (0)										
	в том числе:	Предупреждающие	6										
		Приоритета	1										
		Запрещающие	-										
		Предписывающие	-										
		Особых предписаний	6										
		Информационные	-										
		Сервиса	-										
		Дополнительной информации	2										
Перекрестки со светофорным регулированием			-										

4.7. Предприятия автотранспортной службы

4.7.1. Автостанции, автовокзалы

Наименование предприятия и его ведомственная принадлежность	Мощность (кол-во пассажиров)	Местоположение		Дата ввода в эксплуатацию
		наименование населенного пункта	км +	

4.7.2. Передвижные и стационарные контрольно-диспетчерские пункты, посты ГИБДД

Наименование предприятия и его ведомственная принадлежность	Местоположение		Дата ввода в эксплуатацию
	Наименование населенного пункта	км +	

4.7.3. Гостиницы, мотели, кемпинги

Наименование предприятия и его ведомственная принадлежность	Мощность (кол-во мест)	Местоположение		Дата ввода в эксплуатацию
		наименование населенного пункта	км	

4.7.4. Станции технического обслуживания

Наименование предприятия и его ведомственная принадлежность	Мощность (кол-во постов)	Местоположение		Дата ввода в эксплуатацию
		наименование населенного пункта	км +	

4.7.5. Автозаправочные станции

Наименование предприятия и его ведомственная принадлежность	Мощность (заправок в сутки)	Местоположение		Дата ввода в эксплуатацию
		наименование населенного пункта	км +	

4.7.6. Моечные пункты

Наименование предприятия и его ведомственная принадлежность	Мощность (кол-во автомобилей)	Местоположение		Дата ввода в эксплуатацию
		наименование населенного пункта	км +	

4.7.7. Отдельно стоящие туалеты

Наименование предприятия и его ведомственная принадлежность	Мощность (число очков)	Местоположение		Дата ввода в эксплуатацию
		наименование населенного пункта	км +	

4.7.8. Пункты питания (рестораны, кафе, буфеты, столовые)

Наименование предприятия и его ведомственная принадлежность	Мощность (число посадочных мест)	Местоположение		Дата ввода в эксплуатацию
		наименование населенного пункта	км +	

4.7.9. Пункты первой медицинской помощи, почта, телеграф, телефон

Наименование предприятия и его ведомственная принадлежность	Местоположение		Дата ввода в эксплуатацию
	наименование населенного пункта	км +	

4.8. Характеристика дороги по снегозаносимости

Год	Протяженность заносимых участков, км			Наличие и протяженность снегозащитных элементов, км												
				Лесопосадок				Постоянных заборов		Щитов			Плетней и прочих		Всего обеспечено защитой	
	всего	в том числе		Всего		в том числе работающих				штук	Линий защиты					
		слева	справа	слева	справа	слева	справа	слева	справа		слева	справа	слева	справа	слева	справа
2019 г.	**-**	**-**	**-**	**-**	**-**	**-**	**-**	**-**	**0,009**	**0**	**-**	**-**	**-**	**-**	**-**	**0,009**
2….. г.																
2….. г.																
2….. г.																
2….. г.																
2….. г.																
2….. г.																
2….. г.																
2….. г.																
2….. г.																

4.9. Служебные, производственные и жилые здания

Год	Служебные		Жилые		Производственные							
					мастерские		гаражи		склады		прочие	
	число зданий	полезная площадь, кв.м.	число зданий	число квартир	число зданий	число станко-мест	число зданий	число машино-мест/кв.м	число зданий	полезная площадь, кв.м.	число зданий	полезная площадь, кв.м.
2019 г.												
2….. г.												
2….. г.												
2….. г.												
2….. г.												
2….. г.												
2….. г.												
2….. г.												

4.10.Искусственные сооружения

4.10.1. Сводная ведомость наличия мостов (путепроводов)

	Материал сооружения	Длина, м	Наличие (шт./м)											
			2019 г.	2…. г.	2….. г.	2….. г	2….. г.	2….. г.	2….. г.	2….. г.	2….. г.	2….. г.	2….. г.	2….. г.
Мосты	Металлические и сталежелезобетонные	до 25	-											
		от25 до 100	-											
		более 100	-											
		итого	-											
	Железобетонные	до 25	-											
		от25 до 100	-											
		более 100	-											
		итого	-											
	Каменные и бетонные	до 25	-											
		от25 до 100	-											
		более 100	-											
		итого	-											
	Разнородные по материалам	до 25	-											
		от25 до 100	-											
		более 100	-											
		итого	-											
	Деревянные	до 25	-											
		от25 до 100	-											
		более 100	-											
		итого	-											
	Наплавные	до 25	-											
		от25 до 100	-											
		более 100	-											
		итого	-											
Путепроводы	Металлические и сталежелезобетонные	до 25	-											
		более 25	-											
		итого	-											
	Железобетонные	до 25	-											
		более 25	-											
		Итого	-											
ВСЕГО :			-											

4.10.2. Сводная ведомость наличия тоннелей, галерей и пешеходных переходов

Вид сооружения			Наличие (шт./м)							
			2019 г.	2..... г.	2..... г	2..... г.	2..... г.	2..... г.	2..... г.	2..... г.
Тоннели			-							
Галереи			-							
Пешеходные переходы	Всего		1							
	в том числе	Наземные	1							
		Надземные	-							
		Подземные	-							

4.10.3. Сводная ведомость наличия труб

Материал сооружения	Наличие (шт./м)											
	2019г.	2..... г.	2..... г.	2..... г	2..... г.	2..... г.	2..... г.	2..... г.	2..... г.	2..... г.	2..... г.	2..... г.
Металлические	-											
Железобетонные	-											
Прочие/ комбинированные	-											
Каменные	-											
Деревянные	-											
ИТОГО	-											

4.10.4. Сводная ведомость наличия паромных (ледовых) переправ

Вид сооружения	Наличие (шт./м рабочего хода)													
	2019 г.	2..... г.	2..... г	2..... г.	2..... г.	2..... г.	2..... г.	2..... г.	2..... г.	2..... г.	2..... г.	2..... г.	2..... г.	2..... г.
Брода	-													
Самоходные	-													
Буксирные	-													
Канатные	-													
Ледовые	-													
ИТОГО	-													

4.10.5. Сводная ведомость наличия подпорных стен

Вид сооружения	Наличие (шт./м)									
	2019г.	2..... г.	2..... г	2..... г.	2..... г.	2..... г.	2..... г.	2..... г.	2..... г.	2..... г.
Железобетонные и бетонные	-									
Каменные и кирпичные	-									
Деревянные	-									
Металлические	-									
ИТОГО	-									

4.10.6. Сводная ведомость снегозащитных и декоративных лесонасаждений

Вид лесонасаждений			Протяженность (км)									
			2019 г.	2..... г.	2..... г.	2..... г.	2..... г.	2..... г.	2..... г.	2..... г.	2..... г.	2..... г.
Снегозащитные	Всего		-									
	в том числе	Двухрядные	-									
		Четырехрядные	-									
Декоративные, шт./км.			-									

4.10.7. Сводная ведомость тротуаров и пешеходных дорожек

Наименование	Протяженность (км)									
	2019 г.	2….. г.	2….. г	2….. г.	2….. г.	2…... г.	2….. г.	2….. г.	2….. г.	2….. г.
тротуары	-									
пешеходные дорожки	-									

4.10.8. Сводная ведомость укрепленной части обочин

Тип укрепления	Протяженность (км)													
	2019г.	2….. г.	2….. г	2….. г.	2….. г.	2….. г.	2….. г.	2….. г.	2….. г.	2….. г.	2….. г.	2….. г.	2….. г.	2….. г.
щебнем	-													
гравием	-													
бетоном	-													
асфальтобетоном	-													
прочее	-													
ИТОГО	-													

4.10.9. Сводная ведомость съездов (въездов)

Тип покрытия съездов (выездов)	Наличие (шт.)													
	2019 г.	2….. г.	2….. г	2….. г.	2….. г.	2….. г.	2….. г.	2….. г.	2….. г.	2….. г.	2….. г.	2….. г.	2….. г.	2….. г.
асфальтобетонное	**2**													
цементобетонное	-													
булыжная мостовая	-													
щебеночное	-													
гравийное	**4**													
грунтовое	-													
ИТОГО	**6**													

4.10.10. Сводная ведомость неукрепленной части обочин

Тип материала	Протяженность (км)													
	2019г.	⋮	⋮	⋮	⋮	⋮	⋮	⋮	⋮	⋮	⋮	⋮	⋮	⋮
щебень	-													
гравий	-													
грунт	-													
засев трав	-													
песок	-													
прочее	-													
ИТОГО	-													

5. Денежные затраты и основные объемы выполненных работ

5.1. Денежные затраты

Виды денежных затрат (тыс.руб.)			**2019 г.**	2…. г.	2…. г.	2…. г	2…. г.	2…. г.	2…. г.	2…. г.	2…. г.	2…. г.	2…. г.	2…. г.	2…. г.	2…. г.	2…. г.	2…. г.
По эксплуатационной смете	всего																	
	в том числе на:	капитальный ремонт																
		текущий ремонт																
		содержание дороги																
		озеленение																
по смете капиталовложений																		
ИТОГО																		

5.2. Объемы выполненных работ (в натуральных измерителях)

Год	Вид работ (реконструкция, капитальные ремонт)	Дорожная одежда, км		Мосты, путе-проводы, шт./п.м.		Трубы, шт./п.м.		Снегозащитные насаждения, км		Служебные, производственные и жилые здания												
										всего	служеб-ные		жилые		мастер-ские		гаражи		склады		прочие произ-водственные здания	
		всего	в том числе перевод в усо-вершенствованную	всего	в том числе перестройка на долговечные	всего	в том числе перестройка на долговечные	слева	справа		всего, шт.	полезная площадь, 17В.м.	всего, шт.	число квартир	всего шт.	число станко-мест	всего, шт.	число машино-мест	всего, шт.	полезная площадь, 17В.м.	всего, шт.	полезная площадь, 17В.м.
2019г.																						
2…. г.																						
2…. г.																						
2…. г.																						
2…. г.																						
2…. г.																						
2…. г.																						
2…. г.																						
2…. г.																						
2…. г.																						
2…. г.																						
2…. г.																						
2…. г.																						
2…. г.																						
2…. г.																						
2…. г.																						

5.3. Выполнение основных работ

Год	Наименование работ	Измеритель	Количество работ	Стоимость работ, тыс.руб.	Место выполнения работ, от км + до км +
2019 г.					
2…. г.					
2…. г.					
2…. г.					
2…. г.					
2…. г.					
2…. г.					
2…. г.					
2…. г.					
2…. г.					
2…. г.					
2…. г.					
2…. г.					
2…. г.					
2…. г.					
2…. г.					
2…. г.					
2…. г.					
2…. г.					
2…. г.					
2…. г.					
2…. г.					
2…. г.					
2…. г.					
2…. г.					
2…. г.					
2…. г.					
2…. г.					
2…. г.					
2…. г.					
2…. г.					
2…. г.					
2…. г.					

ЛИНЕЙНЫЙ ГРАФИК

автомобильной дороги
Дорога по ул. Партизанская км 0+000 км 0+562 село Партизанское

км 0+000 - км0+562

Хабаровск 2019

Дорога по ул. Партизанская км 0+000 км 0+562 село Партизанское

Продольный уклон, ‰		1	100 / 100	100 / 100	6 / 100	100 / 100	15 / 100
Радиусы кривых в плане, м		2					
Пикетажное положение, м		3	0	100	200	300	400 500
Ситуация	Начало трассы км 0 + 000	4	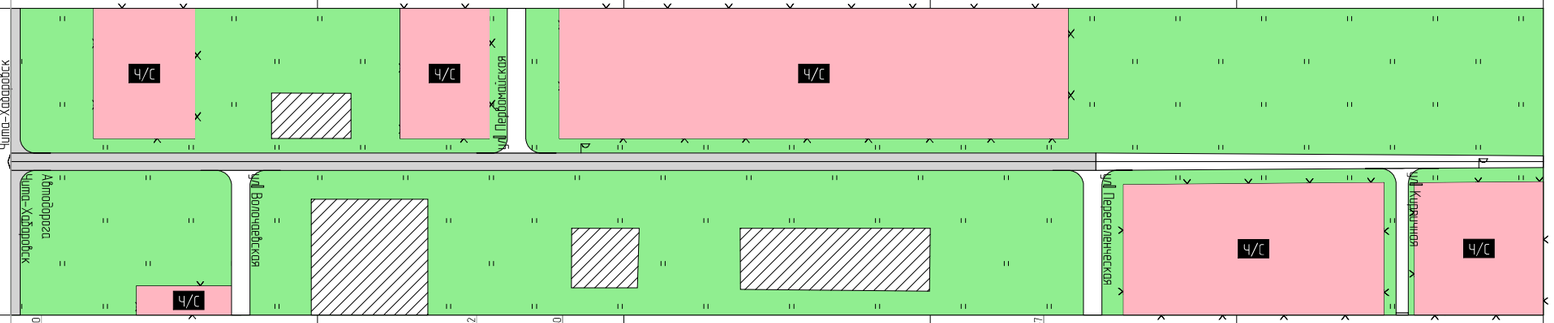				
Дорожные знаки и светофоры	слева	5					
	на разделительной полосе	6					
	справа	7					
Дорожные ограждения и направляющие устройства	слева	8					
	на разделительной полосе	9					
	справа	10					
Пешеходные ограждения	слева	11					
	справа	12					
Тротуары	слева	13					
	справа	14					
Освещение (светильников/опор/расст.)	слева	15		•1			
	на разделительной полосе	16					
	справа	17					•1
Протяженность бордюров, м	слева	18					
	на разделительной полосе слева	19					
	на разделительной полосе справа	20					
	справа	21					
Озеленение	слева	22					
	на разделительной полосе	23					
	справа	24					
Искусственные сооружения		25					
Проезжая часть и обочины	обочины,м (правая/левая)	26					
	проезжая часть,м	27		6,0/а/б		354	4,5/ПГС 468 3,0/ПГС
	разделительная полоса	28					
Техническое состояние покрытия и ремонтные работы	2019г.	29	удовлетв.	удовлетв.	удовлетв.	удовлетв.	удовлетв.
	20__г	30					
	20__г	31					

Дорога по ул. Партизанская км 0+000 км 0+562 село Партизанское

Продольный уклон, ‰		1	15 / 62					
Радиусы кривых в плане, м		2						
Пикетажное положение, м		3	500		600	700	800	900 1000
Ситуация		4	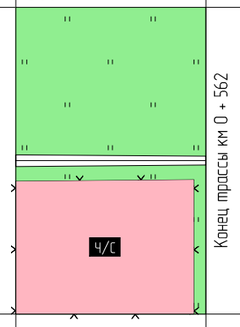					
Дорожные знаки и светофоры	слева	5						
	на разделительной полосе	6						
	справа	7						
Дорожные ограждения и направляющие устройства	слева	8						
	на разделительной полосе	9						
	справа	10						
Пешеходные ограждения	слева	11						
	справа	12						
Тротуары	слева	13						
	справа	14						
Освещение (светильников/опор/расст.)	слева	15						
	на разделительной полосе	16						
	справа	17						
Протяженность бордюров, м	слева	18						
	на разделительной полосе слева	19						
	на разделительной полосе справа	20						
	справа	21						
Озеленение	слева	22						
	на разделительной полосе	23						
	справа	24						
Искусственные сооружения		25						
Проезжая часть и обочины	обочины,м (правая/левая)	26						
	проезжая часть,м	27	3,0/ПГС					
	разделительная полоса	28						
Техническое состояние покрытия и ремонтные работы	2019г.	29	удовлетв.					
	20__г	30						
	20__г	31						

ВЕДОМОСТИ

наличия и технического состояния элементов

Дорога по ул. Партизанская км 0+000 км 0+562 село Партизанское

км 0+000 - км0+562

Хабаровск 2019

Форма Э

Администрация Волочаевского сельского поселения Смидовичского муниципального района Еврейской автономной области

ВЕДОМОСТЬ
наличия освещения

Дорога по ул. Партизанская км 0+000 км 0+562 село Партизанское

Пикетажное положение, м		Количество столбов (подвесок)	Расположение	Характеристика участка	Техническое состояние
Начало	Конец				
186	186	1(1)	Слева	населенный пункт	удовлет.
479	479	1(1)	Справа	населенный пункт	удовлет.

Форма Э-12

Администрация Волочаевского сельского поселения Смидовичского муниципального района Еврейской автономной области

ВЕДОМОСТЬ
наличия и технического состояния дорожных знаков
Дорога по ул. Партизанская км 0+000 км 0+562 село Партизанское

Наименование дорожного знака	Номер по ГОСТу	Местопо-ложение, м	Километ. знак	Расст.от килом. столба, м	Располо-жение	Ориентация знака	Тип опоры	Высота опоры/ подвеса	Индивидуал. информация	Состояние
Уступите дорогу	2.4	10	-	-	Слева	против хода пикетажа	Стойка	3.00		хорошее
Дети	1.23	94	-	-	Справа	по ходу пикетажа	Стойка	3.00		хорошее
Дети	1.23	134	-	-	Справа	по ходу пикетажа	Стойка	3.00		хорошее
Дети	1.23	134	-	-	Справа	против хода пикетажа	Стойка	3.00		хорошее
Зона действия	8.2.1	134	-	-	Справа	по ходу пикетажа	Стойка	3.00		хорошее
Искусственная неровность	5.20	152	-	-	Справа	по ходу пикетажа	Стойка	3.00		хорошее
Искусственная неровность	5.20	152	-	-	Слева	против хода пикетажа	Стойка	3.00		хорошее
Пешеходный переход	5.19.1	176	-	-	Справа	по ходу пикетажа	Стойка	3.00		хорошее
Пешеходный переход	5.19.2	176	-	-	Справа	против хода пикетажа	Стойка	3.00		хорошее
Пешеходный переход	5.19.2	180	-	-	Слева	по ходу пикетажа	Стойка	3.00		хорошее
Пешеходный переход	5.19.1	180	-	-	Слева	против хода пикетажа	Стойка	3.00		хорошее
Искуственная неровность	1.17	180	-	-	Слева	против хода пикетажа	Стойка	3.00		хорошее
Дети	1.23	337	-	-	Слева	по ходу пикетажа	Стойка	3.00		хорошее
Дети	1.23	337	-	-	Слева	против хода пикетажа	Стойка	3.00		хорошее
Зона действия	8.2.1	337	-	-	Слева	против хода пикетажа	Стойка	3.00		хорошее

Дорожные знаки на съездах

Наименование дорожного знака	Номер по ГОСТу	Местопо-ложение, м	Километ. знак	Расст.от килом. столба, м	Располо-жение	Ориентация знака	Тип опоры	Высота опоры/ подвеса	Индивидуал. информация	Состояние

Дорожные знаки на парковках

Наименование дорожного знака	Номер по ГОСТу	Местопо-ложение, м	Километ. знак	Расст.от килом. столба, м	Располо-жение	Ориентация знака	Тип опоры	Высота опоры/ подвеса	Индивидуал. информация	Состояние

Сводная ведомость наличия дорожных знаков

Группа дорожных знаков	На основной дороге	На съездах	На парковках	Всего
1. Предупреждающие знаки	6	0	0	6
2. Знаки приоритета	1	0	0	1
3. Запрещающие знаки	0	0	0	0
4. Предписывающие знаки	0	0	0	0
5. Знаки особых предписаний	6	0	0	6
6. Информационные знаки	0	0	0	0
7. Знаки сервиса	0	0	0	0
8. Знаки дополнительной информации	2	0	0	2
Всего	15	0	0	15

Форма Э-18

Администрация Волочаевского сельского поселения Смидовичского муниципального района Еврейской автономной области

ВЕДОМОСТЬ

наличия и технического состояния съездов (въездов)

Дорога по ул. Партизанская км 0+000 км 0+562 село Партизанское

Местоположение, м		Километ. знак	Расст.от килом. столба, м	Направление	Тип покрытия	Длина, м	Ширина, м	Обустройство				Техни-ческое состояние	Наличие знака (2.4)
слева	справа							ПСП	труба	столбики	островок		
0		-	-	Автодорога Чита-Хабаровск	Асфальтобетон	50	7	нет	нет	нет	нет	удовлет.	нет
	0	-	-	Автодорога Чита-Хабаровск	Асфальтобетон	50	7	нет	нет	нет	нет	удовлет.	нет
	75	-	-	ул. Волочаевская	смесь песчано-гравийная	50	5,5	нет	нет	нет	нет	удовлет.	нет
165		-	-	ул. Первомайская	смесь песчано-гравийная	50	6	нет	нет	нет	нет	удовлет.	нет
	353	-	-	ул. Переселенческая	смесь песчано-гравийная	50	6	нет	нет	нет	нет	удовлет.	нет
	454	-	-	ул. Кирпичная	смесь песчано-гравийная	50	4	нет	нет	нет	нет	удовлет.	нет

Форма Э-20

Администрация Волочаевского сельского поселения Смидовичского муниципального района Еврейской автономной области

ВЕДОМОСТЬ

наличия и технического состояния покрытия и обочин

Дорога по ул. Партизанская км 0+000 км 0+562 село Партизанское

Местополо-жение, м		Протя-женность участка, м	Ширина, м											Тип покрытия	Материал			Техническое состояние покрытия
			земляного полотна	проезжей части	обочины (полосы безопасности)						Разделительной полосы				покрытия	обочины	Разделительной полосы	
					краевой полосы		укрепленной части		грунтовой части		Полосы	Укреп. полоса						
начало	конец				Л	П	Л	П	Л	П		Л	П					
0	354	354	6.00	6	-	-	-	-	-	-	-	-	-	Облегченный	Асфальтобетон	-	-	удовлет.
354	468	114	4.50	4.5	-	-	-	-	-	-	-	-	-	Переходный	смесь песчано-гравийная	-	-	удовлет.
468	562	94	3.00	3	-	-	-	-	-	-	-	-	-	Переходный	смесь песчано-гравийная	-	-	удовлет.

Форма Э-22

Администрация Волочаевского сельского поселения Смидовичского муниципального района Еврейской автономной области

ВЕДОМОСТЬ

наличия кривых в плане

Дорога по ул. Партизанская км 0+000 км 0+562 село Партизанское

Местоположение, м		Направ-ление поворота	Длина кривой, м	Радиус кривой, м	Вираж	Уклон на вираже, ‰	Азимут направления	
начало кривой	конец кривой						до кривой	после кривой

Форма Э-23

Администрация Волочаевского сельского поселения Смидовичского муниципального района Еврейской автономной области

ВЕДОМОСТЬ

наличия уклонов

Дорога по ул. Партизанская км 0+000 км 0+562 село Партизанское

Местоположение, м		Длина, м	Величина уклона, ‰	Средний уклон, ‰	Направление уклона
начало уклона	конец уклона				
0	100	100	-30...-21	-21	спуск
100	200	100	-20...-0	-6	спуск
200	300	100	+0...+20	6	подъём
300	400	100	-20...-0	-14	спуск
400	562	162	+0...+20	15	подъём

Форма Э-33

Администрация Волочаевского сельского поселения Смидовичского муниципального района Еврейской автономной области

ВЕДОМОСТЬ
видимости поверхности дороги в продольном профиле

Дорога по ул. Партизанская км 0+000 км 0+562 село Партизанское

Местоположение, м		Длина, м	Видимость в прямом направлении, м	Видимость в обратном направлении, м	Минимальная видимость, м
начало участка	конец участка				
0	100	100	300	300	300
100	200	100	220	300	220
200	300	100	120	300	120
300	400	100	300	300	300
400	500	100	300	120	120
500	562	62	300	300	300

Администрация Волочаевского сельского поселения Смидовичского муниципального района Еврейской автономной области

ТЕХНИЧЕСКИЙ ПАСПОРТ

Дорога по ул. Переселенческая км 0+000 км 0+774 село Партизанское

км 0+000 - км 0+774

Энерго Актив

Хабаровск 2019

Администрация Волочаевского сельского поселения Смидовичского муниципального района Еврейской автономной области

ТЕХНИЧЕСКИЙ ПАСПОРТ

Дорога по ул. Переселенческая км 0+000 км 0+774 село Партизанское

км 0+000 - км 0+774

Разработал: ООО «ИВЦ «Энергоактив»

Ген. Директор_____ С. В. Лопашук

Ответственный исполнитель_____ В. Д. Петров

Хабаровск 2019

1. Схема автомобильной дороги

2. Общие данные об автомобильной дороге

2.1. Наименование дороги:**Дорога по ул. Переселенческая км 0+000 км 0+774 село Партизанское**

2.2. Автомобильная дорога: от км 0+000 до км 0+774

2.3. Протяженность дороги (участка)

Начало дороги (участка), км +	Конец дороги (участка), км +	Общая протяженность, км			В том числе участков		
		Дороги (участка)	Подъездов (обходов)	Дороги вместе с подъездами	Обслуживаемых дорожной организацией	Находящихся в ведении городов	Совмещенных
0+000	**0+774**	**0,774**	**-**	**0,774**	**-**	**-**	**-**

2.4. Наименование подъездов (обходов) и их протяженность

Наименование подъезда (обхода)	Место примыкания подъездов, км +	Протяженность, км

2.5. Категория дороги (участка), подъездов

Наименование дороги или подъезда	Начало, км +	Конец, км +	Категория
Дорога по ул. Переселенческая км 0+000 км 0+774 село Партизанское	0+000	0+774	Улица в жилой застройке основная

2.6. Дорожные организации, обслуживающие дорогу

Год	Наименование первичной дорожной организации	Местоположение, км +	Наименование населенного пункта, в котором расположена дорожная организация	Обслуживаемый участок			Подъезды		Итого протяженность обслуживаемого участка, км
				начало, км +	конец, км +	протяженность, км	число	протяженность, км	
2019									
2….. г.									
2….. г.									
2….. г.									
2….. г.									
2….. г.									
2….. г.									

2.7. Таблица основных расстояний (в целых километрах)

Километраж от начала дороги	Протяженность участков, находящихся в ведении городов	Наименование населенных пунктов																				

3. Экономическая характеристика

3.1. Экономическое и административное значение дороги

Автомобильная дорога по дороге по ул. Переселенческая проходит через жилую застройку.

3.2. Среднесуточная интенсивность движения по данным учета

Километры	учетных пунк-тов	Среднесуточная интенсивность движения, авт./сут														
		2019 г.	2….. г.	2….. г.	2….. г	2….. г.	2….. г.	2….. г.	2….. г.	2….. г.	2….. г.	2….. г.	2….. г.	2….. г.	2….. г.	2….. г.

4. Техническая характеристика

4.1. Топографические условия района проложения трассы
Автомобильная дорога проходит по типу местности: Равнинный

4.2. Ширина земляного полотна

Год	Протяженность (км) при ширине (м)					
	До 8,0	8,0…9,9	10,0…11,9	12,0…14,9	15,0…27,4	27,5…
2019г.	**0,774**	**0,000**	**0,000**	**0,000**	**0,000**	**0,000**
2….. г.						
2….. г.						
2….. г.						
2….. г.						
2….. г.						
2….. г.						
2….. г.						
2….. г.						
2….. г.						
2….. г.						
2….. г.						
2….. г.						
2….. г.						

4.3. Характеристика проезжей части
4.3.1. Ширина проезжей части

Год	Протяженность (км) при ширине (м)					
	До 4,0	4,0…4,4	4,5…5,9	6,0…6,9	7,0…7,4	7,5…
2019г.	**0,000**	**0,000**	**0,000**	**0,774**	**0,000**	**0,000**
2….. г.						
2….. г.						
2….. г.						
2….. г.						
2….. г.						
2….. г.						
2….. г.						
2….. г.						
2….. г.						
2….. г.						

4.3.2. Протяженность покрытий

Типы покрытий			Протяженность (км)												
			2019г.	2….. г	2….. г.	2….. г.	2….. г.	2….. г.	2….. г.	2….. г.	2….. г.	2….. г.	2….. г.	2….. г.	2….. г.
Усовершенствованные	Цементобетонные		-												
	Асфальтобетонные	Горячие	-												
		Холодные	-												
	Щебеночные и гравийные, обработанные органическими вяжущими		-												
	Мостовые из брусчатки и мозаики		-												
	Прочие:		-												
Переходные	Щебеночные		-												
	Гравийные		**0,774**												
	Покрытия из материалов, обработанных вяжущими		-												
	Мостовые из булыжного и колотого камня		-												
	Прочие: деревянный настил		-												
Низшие	Грунтовые, улучшенные местными материалами		-												
	Грунтовые, профилированные		-												
	Грунтовые, естественные		-												

4.4. Характеристика профиля и трассы: радиусы кривых и уклоны, не отвечающие требованиям СНиПа для данной категории дороги

Год	Число кривых с радиусом менее допустимого, шт.	Суммарная длина кривых с радиусами менее допустимых, км	Число участков с уклонами, превышающими допустимые, шт.	Суммарная длина участков с уклонами превышающими допустимые, км
2019г.	**-**	**-**	**-**	**-**
2….. г.				
2….. г.				
2….. г.				
2….. г.				
2….. г.				
2….. г.				
2….. г.				
2….. г.				
2….. г.				
2….. г.				
2….. г.				
2….. г.				
2….. г.				

4.5. Протяженность участков повышенной трудности содержания

Характер участков	Протяженность (км)							
	2019г.	2….. г.	2….. г.	2….. г	2….. г.	2….. г.	2….. г.	2….. г.
Осыпи	-							
Затопляемые	-							
Вечномерзлые	-							
Пучинистые	-							

4.6. Дорожные инженерные устройства и обстановка дороги

Наименование			Наличие										
			2019 г.	2….. г.	2….. г.	2….. г	2….. г.	2….. г.	2….. г.	2….. г.	2….. г.	2….. г.	2….. г.
Автопавильон капитального типа, шт.			-										
Площадки отдыха, шт.			-										
Площадки для стоянок и остановок автомобиля, шт.			-										
Освещение дорог, столбов\подвесок			-										
Линии связи, км	Кабельные		-										
	Воздушные		-										
Автобусные остановки, шт.			-										
Переходно-скоростные полосы, шт.			-										
Ограждения, км			-										
Сигнальные столбики, шт.			-										
Дорожные знаки, шт.	Всего		-										
	в том числе:	Предупреждающие	-										
		Приоритета	-										
		Запрещающие	-										
		Предписывающие	-										
		Особых предписаний	-										
		Информационные	-										
		Сервиса	-										
		Дополнительной информации	-										
Перекрестки со светофорным регулированием			-										

4.7. Предприятия автотранспортной службы

4.7.1. Автостанции, автовокзалы

Наименование предприятия и его ведомственная принадлежность	Мощность (кол-во пассажиров)	Местоположение		Дата ввода в эксплуатацию
		наименование населенного пункта	км +	

4.7.2. Передвижные и стационарные контрольно-диспетчерские пункты, посты ГИБДД

Наименование предприятия и его ведомственная принадлежность	Местоположение		Дата ввода в эксплуатацию
	Наименование населенного пункта	км +	

4.7.3. Гостиницы, мотели, кемпинги

Наименование предприятия и его ведомственная принадлежность	Мощность (кол-во мест)	Местоположение		Дата ввода в эксплуатацию
		наименование населенного пункта	км	

4.7.4. Станции технического обслуживания

Наименование предприятия и его ведомственная принадлежность	Мощность (кол-во постов)	Местоположение		Дата ввода в эксплуатацию
		наименование населенного пункта	км +	

4.7.5. Автозаправочные станции

Наименование предприятия и его ведомственная принадлежность	Мощность (заправок в сутки)	Местоположение		Дата ввода в эксплуатацию
		наименование населенного пункта	км +	

4.7.6. Моечные пункты

Наименование предприятия и его ведомственная принадлежность	Мощность (кол-во автомобилей)	Местоположение		Дата ввода в эксплуатацию
		наименование населенного пункта	км +	

4.7.7. Отдельно стоящие туалеты

Наименование предприятия и его ведомственная принадлежность	Мощность (число очков)	Местоположение		Дата ввода в эксплуатацию
		наименование населенного пункта	км +	

4.7.8. Пункты питания (рестораны, кафе, буфеты, столовые)

Наименование предприятия и его ведомственная принадлежность	Мощность (число посадочных мест)	Местоположение		Дата ввода в эксплуатацию
		наименование населенного пункта	км +	

4.7.9. Пункты первой медицинской помощи, почта, телеграф, телефон

Наименование предприятия и его ведомственная принадлежность	Местоположение		Дата ввода в эксплуатацию
	наименование населенного пункта	км +	

4.8. Характеристика дороги по снегозаносимости

Год	Протяженность заносимых участков, км			Наличие и протяженность снегозащитных элементов, км												
				Лесопосадок				Постоянных заборов		Щитов			Плетней и прочих		Всего обеспечено защитой	
	всего	в том числе		Всего		в том числе работающих				штук	Линий защиты					
		слева	справа	слева	справа	слева	справа	слева	справа		слева	справа	слева	справа	слева	справа
2019 г.	**-**	**-**	**-**	**-**	**-**	**-**	**-**	**-**	**0,009**	**0**	**-**	**-**	**-**	**-**	**-**	**0,009**
2….. г.																
2….. г.																
2….. г.																
2….. г.																
2….. г.																
2….. г.																
2….. г.																
2….. г.																
2….. г.																

4.9. Служебные, производственные и жилые здания

Год	Служебные		Жилые		Производственные							
					мастерские		гаражи		склады		прочие	
	число зданий	полезная площадь, кв.м.	число зданий	число квартир	число зданий	число станко-мест	число зданий	число машино-мест/кв.м	число зданий	полезная площадь, кв.м.	число зданий	полезная площадь, кв.м.
2019 г.												
2….. г.												
2….. г.												
2….. г.												
2….. г.												
2….. г.												
2….. г.												
2….. г.												

4.10.Искусственные сооружения

4.10.1. Сводная ведомость наличия мостов (путепроводов)

	Материал сооружения	Длина, м	Наличие (шт./м)											
			2019 г.	2…. г.	2….. г.	2….. г	2….. г.	2….. г.	2….. г.	2….. г.	2….. г.	2….. г.	2….. г.	2….. г.
Мосты	Металлические и сталежелезобетонные	до 25	-											
		от25 до 100	-											
		более 100	-											
		итого	-											
	Железобетонные	до 25	-											
		от25 до 100	-											
		более 100	-											
		итого	-											
	Каменные и бетонные	до 25	-											
		от25 до 100	-											
		более 100	-											
		итого	-											
	Разнородные по материалам	до 25	-											
		от25 до 100	-											
		более 100	-											
		итого	-											
	Деревянные	до 25	-											
		от25 до 100	-											
		более 100	-											
		итого	-											
	Наплавные	до 25	-											
		от25 до 100	-											
		более 100	-											
		итого	-											
Путепроводы	Металлические и сталежелезобетонные	до 25	-											
		более 25	-											
		итого	-											
	Железобетонные	до 25	-											
		более 25	-											
		Итого	-											
ВСЕГО :			-											

4.10.2. Сводная ведомость наличия тоннелей, галерей и пешеходных переходов

Вид сооружения			Наличие (шт./м)							
			2019 г.	2..... г.	2..... г	2..... г.	2..... г.	2..... г.	2..... г.	2..... г.
Тоннели			-							
Галереи			-							
Пешеходные переходы	Всего		-							
	в том числе	Наземные	-							
		Надземные	-							
		Подземные	-							

4.10.3. Сводная ведомость наличия труб

Материал сооружения	Наличие (шт./м)											
	2019г.	2..... г.	2..... г.	2..... г	2..... г.	2..... г.	2..... г.	2..... г.	2..... г.	2..... г.	2..... г.	2..... г.
Металлические	-											
Железобетонные	**1/11,00**											
Прочие/ комбинированные	-											
Каменные	-											
Деревянные	-											
ИТОГО	**1/11,00**											

4.10.4. Сводная ведомость наличия паромных (ледовых) переправ

Вид сооружения	Наличие (шт./м рабочего хода)													
	2019 г.	2..... г.	2..... г	2..... г.	2..... г.	2..... г.	2..... г.	2..... г.	2..... г.	2..... г.	2..... г.	2..... г.	2..... г.	2..... г.
Брода	-													
Самоходные	-													
Буксирные	-													
Канатные	-													
Ледовые	-													
ИТОГО	-													

4.10.5. Сводная ведомость наличия подпорных стен

Вид сооружения	Наличие (шт./м)									
	2019г.	2..... г.	2..... г	2..... г.	2..... г.	2..... г.	2..... г.	2..... г.	2..... г.	2..... г.
Железобетонные и бетонные	-									
Каменные и кирпичные	-									
Деревянные	-									
Металлические	-									
ИТОГО	-									

4.10.6. Сводная ведомость снегозащитных и декоративных лесонасаждений

Вид лесонасаждений			Протяженность (км)									
			2019 г.	2..... г.	2..... г.	2..... г.	2..... г.	2..... г.	2..... г.	2..... г.	2..... г.	2..... г.
Снегозащитные	Всего		-									
	в том числе	Двухрядные	-									
		Четырехрядные	-									
Декоративные, шт./км.			-									

4.10.7. Сводная ведомость тротуаров и пешеходных дорожек

Наименование	Протяженность (км)									
	2019 г.	2….. г.	2….. г	2….. г.	2….. г.	2….. г.	2….. г.	2….. г.	2….. г.	2….. г.
тротуары	-									
пешеходные дорожки	-									

4.10.8. Сводная ведомость укрепленной части обочин

Тип укрепления	Протяженность (км)													
	2019г.	2….. г.	2….. г	2….. г.	2….. г.	2….. г.	2….. г.	2….. г.	2….. г.	2….. г.	2….. г.	2….. г.	2….. г.	2….. г.
щебнем	-													
гравием	-													
бетоном	-													
асфальтобетоном	-													
прочее	-													
ИТОГО	-													

4.10.9. Сводная ведомость съездов (въездов)

Тип покрытия съездов (выездов)	Наличие (шт.)													
	2019 г.	2….. г.	2….. г	2….. г.	2….. г.	2….. г.	2….. г.	2….. г.	2….. г.	2….. г.	2….. г.	2….. г.	2….. г.	2….. г.
асфальтобетонное	**1**													
цементобетонное	-													
булыжная мостовая	-													
щебеночное	-													
гравийное	**4**													
грунтовое	-													
ИТОГО	**5**													

4.10.10. Сводная ведомость неукрепленной части обочин

Тип материала	Протяженность (км)													
	2019г.	⋮	⋮	⋮	⋮	⋮	⋮	⋮	⋮	⋮	⋮	⋮	⋮	⋮
щебень	-													
гравий	-													
грунт	-													
засев трав	-													
песок	-													
прочее	-													
ИТОГО	-													

5. Денежные затраты и основные объемы выполненных работ

5.1. Денежные затраты

Виды денежных затрат (тыс.руб.)			**2019 г.**	2…. г.	2…. г.	2…. г	2…. г.	2…. г.	2…. г.	2…. г.	2…. г.	2…. г.	2…. г.	2…. г.	2…. г.	2…. г.	2…. г.	2…. г.
По эксплуатационной смете	всего																	
	в том числе на:	капитальный ремонт																
		текущий ремонт																
		содержание дороги																
		озеленение																
по смете капиталовложений																		
ИТОГО																		

5.2. Объемы выполненных работ (в натуральных измерителях)

Год	Вид работ (реконструкция, капитальные ремонт)	Дорожная одежда, км		Мосты, путе-проводы, шт./п.м.		Трубы, шт./п.м.		Снегозащитные насаждения, км		Служебные, производственные и жилые здания												
										всего	служеб-ные		жилые		мастер-ские		гаражи		склады		прочие произ-водственные здания	
		всего	в том числе перевод в усо-вершенствованную	всего	в том числе перестройка на долговечные	всего	в том числе перестройка на долговечные	слева	справа		всего, шт.	полезная площадь, 17В.м.	всего, шт.	число квартир	всего шт.	число станко-мест	всего, шт.	число машино-мест	всего, шт.	полезная площадь, 17В.м.	всего, шт.	полезная площадь, 17В.м.
2019г.																						
2…. г.																						
2…. г.																						
2…. г.																						
2…. г.																						
2…. г.																						
2…. г.																						
2…. г.																						
2…. г.																						
2…. г.																						
2…. г.																						
2…. г.																						
2…. г.																						
2…. г.																						
2…. г.																						
2…. г.																						

5.3. Выполнение основных работ

Год	Наименование работ	Измеритель	Количество работ	Стоимость работ, тыс.руб.	Место выполнения работ, от км + до км +
2019 г.					
2…. г.					
2…. г.					
2…. г.					
2…. г.					
2…. г.					
2…. г.					
2…. г.					
2…. г.					
2…. г.					
2…. г.					
2…. г.					
2…. г.					
2…. г.					
2…. г.					
2…. г.					
2…. г.					
2…. г.					
2…. г.					
2…. г.					
2…. г.					
2…. г.					
2…. г.					
2…. г.					
2…. г.					
2…. г.					
2…. г.					
2…. г.					
2…. г.					
2…. г.					
2…. г.					
2…. г.					
2…. г.					

ЛИНЕЙНЫЙ ГРАФИК

автомобильной дороги
Дорога по ул. Переселенческая км 0+000 км 0+774
село Партизанское

км 0+000 - км0+774

Хабаровск 2019

Дорога по ул. Переселенческая км 0+000 км 0+774 село Партизанское

Продольный уклон, ‰		1	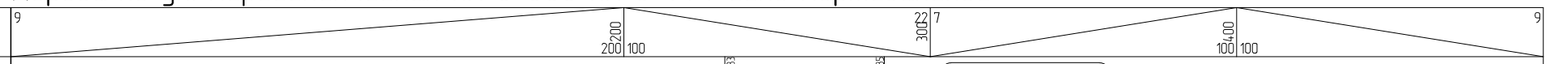				
Радиусы кривых в плане, м		2					
Пикетажное положение, м		3	0	100	200	300	400 500
Ситуация	Начало трассы км 0 + 000	4	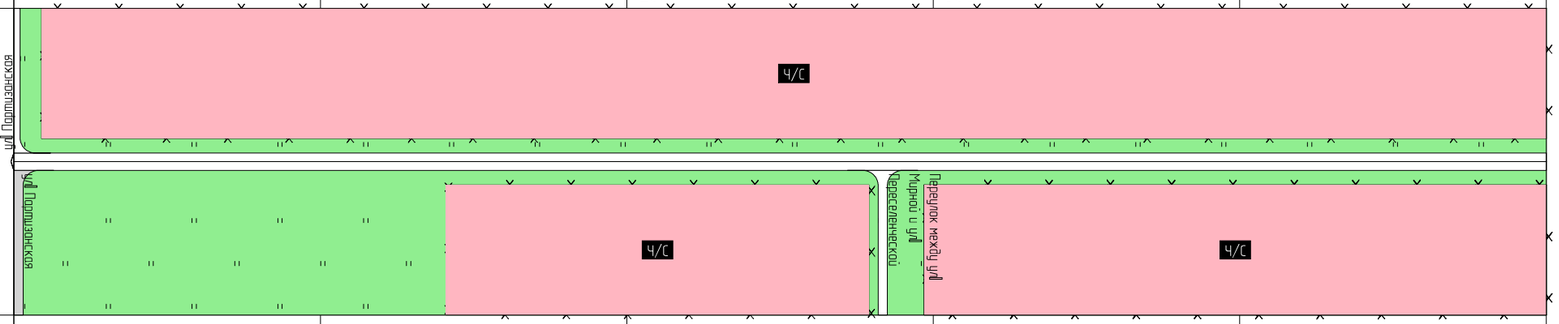				
Дорожные знаки и светофоры	слева	5					
	на разделительной полосе	6					
	справа	7					
Дорожные ограждения и направляющие устройства	слева	8					
	на разделительной полосе	9					
	справа	10					
Пешеходные ограждения	слева	11					
	справа	12					
Тротуары	слева	13					
	справа	14					
Освещение (светильников/опор/расст.)	слева	15					
	на разделительной полосе	16					
	справа	17					
Протяженность бордюров, м	слева	18					
	на разделительной полосе слева	19					
	на разделительной полосе справа	20					
	справа	21					
Озеленение	слева	22					
	на разделительной полосе	23					
	справа	24					
Искусственные сооружения		25					
Проезжая часть и обочины	обочины,м (правая/левая)	26					
	проезжая часть,м	27			6,0/ПГС		
	разделительная полоса	28					
Техническое состояние покрытия и ремонтные работы	2019г.	29	удовлетв.	удовлетв.	удовлетв.	удовлетв.	удовлетв.
	20__г	30					
	20__г	31					

Дорога по ул. Переселенческая км 0+000 км 0+774 село Партизанское

Продольный уклон, ‰		1	10 / 600 / 100 / 174 / 5					
Радиусы кривых в плане, м		2						
Пикетажное положение, м		3	500	600	700		800	900 1000
Ситуация		4	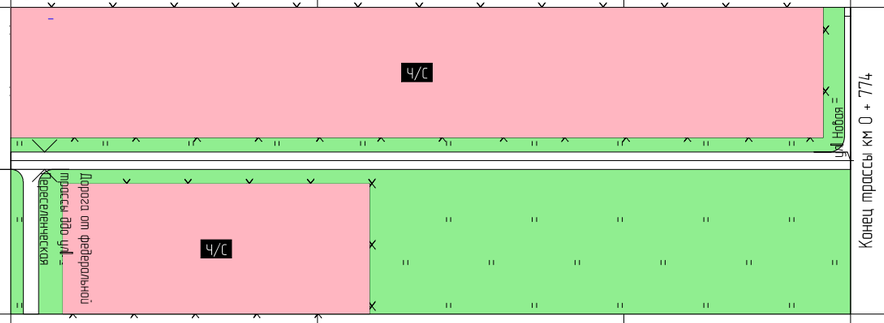					
Дорожные знаки и светофоры	слева	5						
	на разделительной полосе	6						
	справа	7						
Дорожные ограждения и направляющие устройства	слева	8						
	на разделительной полосе	9						
	справа	10						
Пешеходные ограждения	слева	11						
	справа	12						
Тротуары	слева	13						
	справа	14						
Освещение (светильников/опор/расст.)	слева	15						
	на разделительной полосе	16						
	справа	17						
Протяженность бордюров, м	слева	18						
	на разделительной полосе слева	19						
	на разделительной полосе справа	20						
	справа	21						
Озеленение	слева	22						
	на разделительной полосе	23						
	справа	24						
Искусственные сооружения		25	ж/б 0,80 - 11,00					
Проезжая часть и обочины	обочины,м (правая/левая)	26						
	проезжая часть,м	27		6,0/ПГС				
	разделительная полоса	28						
Техническое состояние покрытия и ремонтные работы	2019г.	29	удовлетв.	удовлетв.	удовлетв.			
	20__г	30						
	20__г	31						

ВЕДОМОСТИ

наличия и технического состояния элементов

Дорога по ул. Переселенческая км 0+000 км 0+774
село Партизанское

км 0+000 - км0+774

Хабаровск 2019

Форма Э-18

Администрация Волочаевского сельского поселения Смидовичского муниципального района Еврейской автономной области

ВЕДОМОСТЬ

наличия и технического состояния съездов (въездов)

Дорога по ул. Переселенческая км 0+000 км 0+774 село Партизанское

Местоположение, м		Километ. знак	Расст.от килом. столба, м	Направление	Тип покрытия	Длина, м	Ширина, м	Обустройство				Техни-ческое состояние	Наличие знака (2.4)
слева	справа							ПСП	труба	столбики	островок		
	0	-	-	ул. Партизанская	Асфальтобетон	50	6	нет	нет	нет	нет	удовлет.	нет
0		-	-	ул. Партизанская	смесь песчано-гравийная	50	4	нет	нет	нет	нет	удовлет.	нет
	284	-	-	Переулок между ул. Мирной и ул. Переселенческой	смесь песчано-гравийная	50	3	нет	нет	нет	нет	удовлет.	нет
	506	-	-	Дорога от федеральной трассы до ул. Переселенческая	смесь песчано-гравийная	50	5	нет	нет	нет	нет	удовлет.	нет
774		-	-	ул. Новая	смесь песчано-гравийная	50	3	нет	нет	нет	нет	удовлет.	нет

Форма Э-20

Администрация Волочаевского сельского поселения Смидовичского муниципального района Еврейской автономной области

ВЕДОМОСТЬ

наличия и технического состояния покрытия и обочин

Дорога по ул. Переселенческая км 0+000 км 0+774 село Партизанское

Местополо-жение, м		Протя-женность участка, м	Ширина, м											Тип покрытия	Материал			Техническое состояние покрытия
			земляного полотна	проезжей части	обочины (полосы безопасности)						Разделительной полосы				покрытия	обочины	Разделительной полосы	
					краевой полосы		укрепленной части		грунтовой части		Полосы	Укреп. полоса						
начало	конец				Л	П	Л	П	Л	П		Л	П					
0	774	774	6.00	6	-	-	-	-	-	-	-	-	-	Переходный	смесь песчано-гравийная	-	-	удовлет.

Форма Э-22

Администрация Волочаевского сельского поселения Смидовичского муниципального района Еврейской автономной области

ВЕДОМОСТЬ

наличия кривых в плане

Дорога по ул. Переселенческая км 0+000 км 0+774 село Партизанское

Местоположение, м		Направ-ление поворота	Длина кривой, м	Радиус кривой, м	Вираж	Уклон на вираже, ‰	Азимут направления	
начало кривой	конец кривой						до кривой	после кривой
233	285	Влево	52	300	нет	0	103°46'52"	93°51'51"
303	359	Вправо	56	380	нет	0	93°50'46"	102°19'15"

Форма Э-23

Администрация Волочаевского сельского поселения Смидовичского муниципального района Еврейской автономной области

ВЕДОМОСТЬ

наличия уклонов

Дорога по ул. Переселенческая км 0+000 км 0+774 село Партизанское

Местоположение, м		Длина, м	Величина уклона, ‰	Средний уклон, ‰	Направление уклона
начало уклона	конец уклона				
0	200	200	+0...+20	9	подъём
200	300	100	-30...-21	-22	спуск
300	400	100	+0...+20	7	подъём
400	500	100	-20...-0	-9	спуск
500	600	100	+0...+20	10	подъём
600	774	174	+20...+0	-5	спуск

Форма Э-33

Администрация Волочаевского сельского поселения Смидовичского муниципального района Еврейской автономной области

ВЕДОМОСТЬ
видимости поверхности дороги в продольном профиле

Дорога по ул. Переселенческая км 0+000 км 0+774 село Партизанское

Местоположение, м		Длина, м	Видимость в прямом направлении, м	Видимость в обратном направлении, м	Минимальная видимость, м
начало участка	конец участка				
0	100	100	205	300	205
100	200	100	105	300	105
200	300	100	300	300	300
300	400	100	135	105	105
400	500	100	300	210	210
500	600	100	220	135	135
600	774	174	300	300	300

КАРТОЧКИ
искусственных сооружений

Дорога по ул. Переселенческая км 0+000 км 0+774
село Партизанское

км 0+000 - км0+774

Хабаровск 2019

Форма Э-2

Администрация Волочаевского сельского поселения Смидовичского муниципального района Еврейской автономной области

Карточка трубы - км 0+511

Наименование дороги:..... Дорога по ул. Переселенческая км 0+000 км 0+774 село Партизанское
Категория дороги:..... Улица в жилой застройке основная
Местоположение: ..... км 0+511
Расположение: ..... основная дорога
Адрес трубы:
номер километрового знака ..... -
расстояние ..... -
Наименование водотока: ..... -
Тип трубы: ..... Круглая
Длина тела трубы: 11,00
Длина трубы по лотку: 11,00
Отверстие: 1x0,80/-
Высота насыпи над трубой: 0,00
Угол пересечения с осью дороги: ..... 90°
Тип оголовков:
входного ..... отсутствует
выходного ..... отсутствует
Характер работы трубы: ..... безнапорный
Год постройки: ..... -
Год последнего капитального ремонта ..... -
Материал тела трубы: ..... Железобетон
Толщина стенки тела трубы, м: 0,100
Толщина портала: ..... -
Данные об изоляции: ..... без изоляции
Тип основания: ..... гравийная подушка
Тип укрепления дна трубы: ..... нет
Тип укрепления отверстий:
входного ..... нет
выходного ..... нет
Укрепление откосов у оголовков: ..... нет
Техническое состояние трубы: 2/2
Дефекты:..... нет

СХЕМА ТРУБЫ км 0+511

Входной оголовок

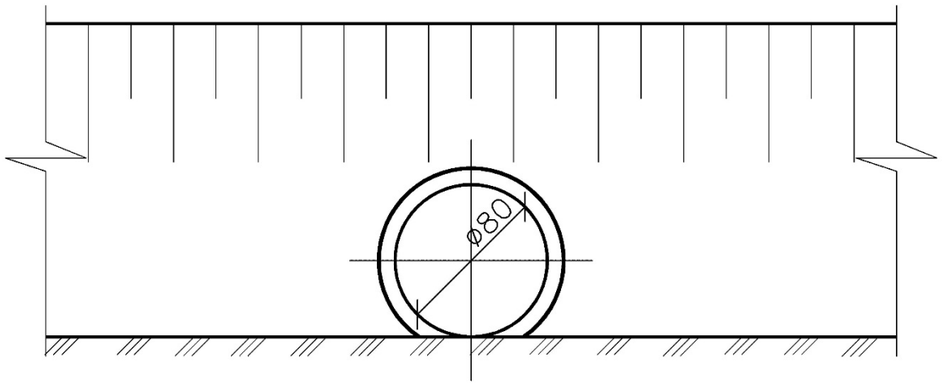

Выходной оголовок

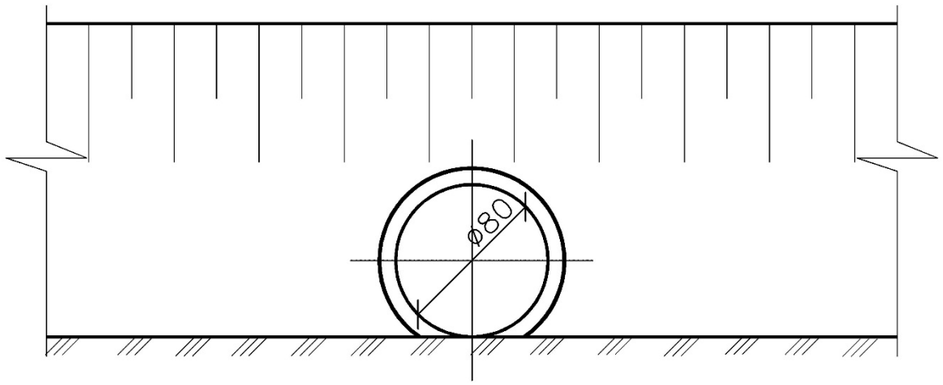

Разрез по оси трубы

Входной оголовок

Выходной оголовок

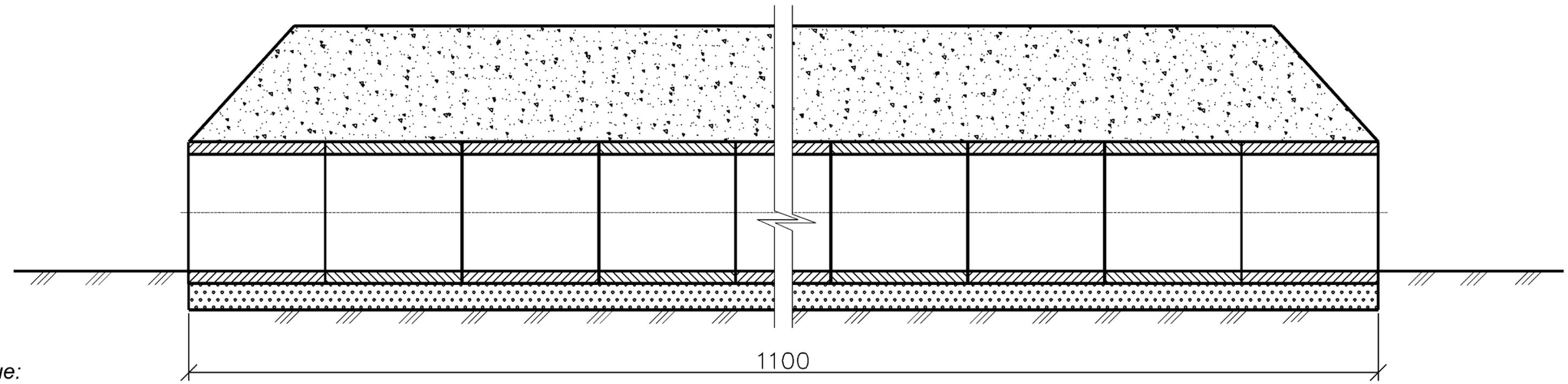

Примечание:

1. Все размеры в см.

2. Толщина стенки трубы 10см.

Местоположение трубы км 0+511

Входной оголовок

Выходной оголовок

Администрация Волочаевского сельского поселения Смидовичского муниципального района Еврейской автономной области

ТЕХНИЧЕСКИЙ ПАСПОРТ

Дорога по ул. Шоссейная км 0+000 км 0+242 село Партизанское

км 0+000 - км 0+242

Энерго Актив

Хабаровск 2019

Администрация Волочаевского сельского поселения Смидовичского муниципального района Еврейской автономной области

ТЕХНИЧЕСКИЙ ПАСПОРТ

Дорога по ул. Шоссейная км 0+000 км 0+242 село Партизанское

км 0+000 - км 0+242

Разработал: ООО «ИВЦ «Энергоактив»

Ген. Директор_____ С. В. Лопашук

Ответственный исполнитель_____ В. Д. Петров

Хабаровск 2019

1. Схема автомобильной дороги

2. Общие данные об автомобильной дороге

2.1. Наименование дороги: **Дорога по ул. Шоссейная км 0+000 км 0+242 село Партизанское**

2.2. Автомобильная дорога: от км 0+000 до км 0+242

2.3. Протяженность дороги (участка)

Начало дороги (участка), км +	Конец дороги (участка), км +	Общая протяженность, км			В том числе участков		
		Дороги (участка)	Подъездов (обходов)	Дороги вместе с подъездами	Обслуживаемых дорожной организацией	Находящихся в ведении городов	Совмещенных
0+000	**0+242**	**0,242**	**-**	**0,242**	**-**	**-**	**-**

2.4. Наименование подъездов (обходов) и их протяженность

Наименование подъезда (обхода)	Место примыкания подъездов, км +	Протяженность, км

2.5. Категория дороги (участка), подъездов

Наименование дороги или подъезда	Начало, км +	Конец, км +	Категория
Дорога по ул. Шоссейная км 0+000 км 0+242 село Партизанское	0+000	0+242	Улица в жилой застройке проезд

2.6. Дорожные организации, обслуживающие дорогу

Год	Наименование первичной дорожной организации	Местоположение, км +	Наименование населенного пункта, в котором расположена дорожная организация	Обслуживаемый участок			Подъезды		Итого протяженность обслуживаемого участка, км
				начало, км +	конец, км +	протяженность, км	число	протяженность, км	
2019									
2….. г.									
2….. г.									
2….. г.									
2….. г.									
2….. г.									
2….. г.									

2.7. Таблица основных расстояний (в целых километрах)

Километраж от начала дороги	Протяженность участков, находящихся в ведении городов	Наименование населенных пунктов																				

3. Экономическая характеристика

3.1. Экономическое и административное значение дороги

Автомобильная дорога по ул. Шоссейная проходит через жилую застройку.

3.2. Среднесуточная интенсивность движения по данным учета

Километры	учетных пунк-тов	Среднесуточная интенсивность движения, авт./сут														
		2019 г.	2….. г.	2….. г.	2….. г	2….. г.	2….. г.	2….. г.	2….. г.	2….. г.	2….. г.	2….. г.	2….. г.	2….. г.	2….. г.	2….. г.

4. Техническая характеристика

4.1. Топографические условия района проложения трассы
Автомобильная дорога проходит по типу местности: Равнинный

4.2. Ширина земляного полотна

Год	Протяженность (км) при ширине (м)					
	До 8,0	8,0…9,9	10,0…11,9	12,0…14,9	15,0…27,4	27,5…
2019г.	**0,242**	**0,000**	**0,000**	**0,000**	**0,000**	**0,000**
2….. г.						
2….. г.						
2….. г.						
2….. г.						
2….. г.						
2….. г.						
2….. г.						
2….. г.						
2….. г.						
2….. г.						
2….. г.						
2….. г.						
2….. г.						

4.3. Характеристика проезжей части
4.3.1. Ширина проезжей части

Год	Протяженность (км) при ширине (м)					
	До 4,0	4,0…4,4	4,5…5,9	6,0…6,9	7,0…7,4	7,5…
2019г.	**0,242**	**0,000**	**0,000**	**0,000**	**0,000**	**0,000**
2….. г.						
2….. г.						
2….. г.						
2….. г.						
2….. г.						
2….. г.						
2….. г.						
2….. г.						
2….. г.						
2….. г.						

4.3.2. Протяженность покрытий

Типы покрытий			Протяженность (км)												
			2019г.	2….. г	2….. г.	2….. г.	2….. г.	2….. г.	2….. г.	2….. г.	2….. г.	2….. г.	2….. г.	2….. г.	2….. г.
Усовершенствованные	Цементобетонные		-												
	Асфальтобетонные	Горячие	-												
		Холодные	-												
	Щебеночные и гравийные, обработанные органическими вяжущими		-												
	Мостовые из брусчатки и мозаики		-												
	Прочие:		-												
Переходные	Щебеночные		-												
	Гравийные		**0,242**												
	Покрытия из материалов, обработанных вяжущими		-												
	Мостовые из булыжного и колотого камня		-												
	Прочие: деревянный настил		-												
Низшие	Грунтовые, улучшенные местными материалами		-												
	Грунтовые, профилированные		-												
	Грунтовые, естественные		-												

4.4. Характеристика профиля и трассы: радиусы кривых и уклоны, не отвечающие требованиям СНиПа для данной категории дороги

Год	Число кривых с радиусом менее допустимого, шт.	Суммарная длина кривых с радиусами менее допустимых, км	Число участков с уклонами, превышающими допустимые, шт.	Суммарная длина участков с уклонами превышающими допустимые, км
2019г.	**-**	**-**	**-**	**-**
2….. г.				
2….. г.				
2….. г.				
2….. г.				
2….. г.				
2….. г.				
2….. г.				
2….. г.				
2….. г.				
2….. г.				
2….. г.				
2….. г.				
2….. г.				

4.5. Протяженность участков повышенной трудности содержания

Характер участков	Протяженность (км)							
	2019г.	2….. г.	2….. г.	2….. г	2….. г.	2….. г.	2….. г.	2….. г.
Осыпи	-							
Затопляемые	-							
Вечномерзлые	-							
Пучинистые	-							

4.6. Дорожные инженерные устройства и обстановка дороги

Наименование			Наличие										
			2019 г.	2….. г.	2….. г.	2….. г	2….. г.	2….. г.	2….. г.	2….. г.	2….. г.	2….. г.	2….. г.
Автопавильон капитального типа, шт.			-										
Площадки отдыха, шт.			-										
Площадки для стоянок и остановок автомобиля, шт.			-										
Освещение дорог, столбов\подвесок			-										
Линии связи, км	Кабельные		-										
	Воздушные		-										
Автобусные остановки, шт.			-										
Переходно-скоростные полосы, шт.			-										
Ограждения, км			-										
Сигнальные столбики, шт.			-										
Дорожные знаки, шт.	Всего		-										
	в том числе:	Предупреждающие	-										
		Приоритета	-										
		Запрещающие	-										
		Предписывающие	-										
		Особых предписаний	-										
		Информационные	-										
		Сервиса	-										
		Дополнительной информации	-										
Перекрестки со светофорным регулированием			-										

4.7. Предприятия автотранспортной службы

4.7.1. Автостанции, автовокзалы

Наименование предприятия и его ведомственная принадлежность	Мощность (кол-во пассажиров)	Местоположение		Дата ввода в эксплуатацию
		наименование населенного пункта	км +	

4.7.2. Передвижные и стационарные контрольно-диспетчерские пункты, посты ГИБДД

Наименование предприятия и его ведомственная принадлежность	Местоположение		Дата ввода в эксплуатацию
	Наименование населенного пункта	км +	

4.7.3. Гостиницы, мотели, кемпинги

Наименование предприятия и его ведомственная принадлежность	Мощность (кол-во мест)	Местоположение		Дата ввода в эксплуатацию
		наименование населенного пункта	км	

4.7.4. Станции технического обслуживания

Наименование предприятия и его ведомственная принадлежность	Мощность (кол-во постов)	Местоположение		Дата ввода в эксплуатацию
		наименование населенного пункта	км +	

4.7.5. Автозаправочные станции

Наименование предприятия и его ведомственная принадлежность	Мощность (заправок в сутки)	Местоположение		Дата ввода в эксплуатацию
		наименование населенного пункта	км +	

4.7.6. Моечные пункты

Наименование предприятия и его ведомственная принадлежность	Мощность (кол-во автомобилей)	Местоположение		Дата ввода в эксплуатацию
		наименование населенного пункта	км +	

4.7.7. Отдельно стоящие туалеты

Наименование предприятия и его ведомственная принадлежность	Мощность (число очков)	Местоположение		Дата ввода в эксплуатацию
		наименование населенного пункта	км +	

4.7.8. Пункты питания (рестораны, кафе, буфеты, столовые)

Наименование предприятия и его ведомственная принадлежность	Мощность (число посадочных мест)	Местоположение		Дата ввода в эксплуатацию
		наименование населенного пункта	км +	

4.7.9. Пункты первой медицинской помощи, почта, телеграф, телефон

Наименование предприятия и его ведомственная принадлежность	Местоположение		Дата ввода в эксплуатацию
	наименование населенного пункта	км +	

4.8. Характеристика дороги по снегозаносимости

Год	Протяженность заносимых участков, км			Наличие и протяженность снегозащитных элементов, км												
				Лесопосадок				Постоянных заборов		Щитов			Плетней и прочих		Всего обеспечено защитой	
	всего	в том числе		Всего		в том числе работающих				штук	Линий защиты					
		слева	справа	слева	справа	слева	справа	слева	справа		слева	справа	слева	справа	слева	справа
2019 г.	**-**	**-**	**-**	**-**	**-**	**-**	**-**	**-**	**0,009**	**0**	**-**	**-**	**-**	**-**	**-**	**0,009**
2….. г.																
2….. г.																
2….. г.																
2….. г.																
2….. г.																
2….. г.																
2….. г.																
2….. г.																
2….. г.																

4.9. Служебные, производственные и жилые здания

Год	Служебные		Жилые		Производственные							
					мастерские		гаражи		склады		прочие	
	число зданий	полезная площадь, кв.м.	число зданий	число квартир	число зданий	число станко-мест	число зданий	число машино-мест/кв.м	число зданий	полезная площадь, кв.м.	число зданий	полезная площадь, кв.м.
2019 г.												
2….. г.												
2….. г.												
2….. г.												
2….. г.												
2….. г.												
2….. г.												
2….. г.												

4.10.Искусственные сооружения

4.10.1. Сводная ведомость наличия мостов (путепроводов)

	Материал сооружения	Длина, м	Наличие (шт./м)											
			2019 г.	2…. г.	2….. г.	2….. г	2….. г.	2….. г.	2….. г.	2….. г.	2….. г.	2….. г.	2….. г.	2….. г.
Мосты	Металлические и сталежелезобетонные	до 25	-											
		от25 до 100	-											
		более 100	-											
		итого	-											
	Железобетонные	до 25	-											
		от25 до 100	-											
		более 100	-											
		итого	-											
	Каменные и бетонные	до 25	-											
		от25 до 100	-											
		более 100	-											
		итого	-											
	Разнородные по материалам	до 25	-											
		от25 до 100	-											
		более 100	-											
		итого	-											
	Деревянные	до 25	-											
		от25 до 100	-											
		более 100	-											
		итого	-											
	Наплавные	до 25	-											
		от25 до 100	-											
		более 100	-											
		итого	-											
Путепроводы	Металлические и сталежелезобетонные	до 25	-											
		более 25	-											
		итого	-											
	Железобетонные	до 25	-											
		более 25	-											
		Итого	-											
ВСЕГО :			-											

4.10.2. Сводная ведомость наличия тоннелей, галерей и пешеходных переходов

Вид сооружения			Наличие (шт./м)							
			2019 г.	2..... г.	2..... г	2..... г.	2..... г.	2..... г.	2..... г.	2..... г.
Тоннели			-							
Галереи			-							
Пешеходные переходы	Всего		-							
	в том числе	Наземные	-							
		Надземные	-							
		Подземные	-							

4.10.3. Сводная ведомость наличия труб

Материал сооружения	Наличие (шт./м)											
	2019г.	2..... г.	2..... г.	2..... г	2..... г.	2..... г.	2..... г.	2..... г.	2..... г.	2..... г.	2..... г.	2..... г.
Металлические	-											
Железобетонные	-											
Прочие/ комбинированные	-											
Каменные	-											
Деревянные	-											
ИТОГО	-											

4.10.4. Сводная ведомость наличия паромных (ледовых) переправ

Вид сооружения	Наличие (шт./м рабочего хода)													
	2019 г.	2..... г.	2..... г	2..... г.	2..... г.	2..... г.	2..... г.	2..... г.	2..... г.	2..... г.	2..... г.	2..... г.	2..... г.	2..... г.
Брода	-													
Самоходные	-													
Буксирные	-													
Канатные	-													
Ледовые	-													
ИТОГО	-													

4.10.5. Сводная ведомость наличия подпорных стен

Вид сооружения	Наличие (шт./м)									
	2019г.	2..... г.	2..... г	2..... г.	2..... г.	2..... г.	2..... г.	2..... г.	2..... г.	2..... г.
Железобетонные и бетонные	-									
Каменные и кирпичные	-									
Деревянные	-									
Металлические	-									
ИТОГО	-									

4.10.6. Сводная ведомость снегозащитных и декоративных лесонасаждений

Вид лесонасаждений			Протяженность (км)									
			2019 г.	2..... г.	2..... г.	2..... г.	2..... г.	2..... г.	2..... г.	2..... г.	2..... г.	2..... г.
Снегозащитные	Всего		-									
	в том числе	Двухрядные	-									
		Четырехрядные	-									
Декоративные, шт./км.			-									

4.10.7. Сводная ведомость тротуаров и пешеходных дорожек

Наименование	Протяженность (км)									
	2019 г.	2…..г.	2…..г	2…..г.	2…..г.	2…..г.	2…..г.	2…..г.	2…..г.	2…..г.
тротуары	-									
пешеходные дорожки	-									

4.10.8. Сводная ведомость укрепленной части обочин

Тип укрепления	Протяженность (км)													
	2019г.	2…..г.	2…..г	2…..г.	2…..г.	2…..г.	2…..г.	2…..г.	2…..г.	2…..г.	2…..г.	2…..г.	2…..г.	2…..г.
щебнем	-													
гравием	-													
бетоном	-													
асфальтобетоном	-													
прочее	-													
ИТОГО	-													

4.10.9. Сводная ведомость съездов (въездов)

Тип покрытия съездов (выездов)	Наличие (шт.)													
	2019 г.	2…..г.	2…..г	2…..г.	2…..г.	2…..г.	2…..г.	2…..г.	2…..г.	2…..г.	2…..г.	2…..г.	2…..г.	2…..г.
асфальтобетонное	-													
цементобетонное	-													
булыжная мостовая	-													
щебеночное	-													
гравийное	**2**													
грунтовое	-													
ИТОГО	**2**													

4.10.10. Сводная ведомость неукрепленной части обочин

Тип материала	Протяженность (км)													
	2019г.	⋮	⋮	⋮	⋮	⋮	⋮	⋮	⋮	⋮	⋮	⋮	⋮	⋮
щебень	-													
гравий	-													
грунт	-													
засев трав	-													
песок	-													
прочее	-													
ИТОГО	-													

5. Денежные затраты и основные объемы выполненных работ

5.1. Денежные затраты

Виды денежных затрат (тыс.руб.)			**2019 г.**	2…. г.	2…. г.	2…. г	2…. г.	2…. г.	2…. г.	2…. г.	2…. г.	2…. г.	2…. г.	2…. г.	2…. г.	2…. г.	2…. г.	2…. г.
По эксплуатационной смете	всего																	
	в том числе на:	капитальный ремонт																
		текущий ремонт																
		содержание дороги																
		озеленение																
по смете капиталовложений																		
ИТОГО																		

5.2. Объемы выполненных работ (в натуральных измерителях)

Год	Вид работ (реконструкция, капитальные ремонт)	Дорожная одежда, км		Мосты, путе-проводы, шт./п.м.		Трубы, шт./п.м.		Снегозащитные насаждения, км		Служебные, производственные и жилые здания												
										всего	служеб-ные		жилые		мастер-ские		гаражи		склады		прочие произ-водственные здания	
		всего	в том числе перевод в усо-вершенствованную	всего	в том числе перестройка на долговечные	всего	в том числе перестройка на долговечные	слева	справа		всего, шт.	полезная площадь, 17В.м.	всего, шт.	число квартир	всего шт.	число станко-мест	всего, шт.	число машино-мест	всего, шт.	полезная площадь, 17В.м.	всего, шт.	полезная площадь, 17В.м.
2019г.																						
2…. г.																						
2…. г.																						
2…. г.																						
2…. г.																						
2…. г.																						
2…. г.																						
2…. г.																						
2…. г.																						
2…. г.																						
2…. г.																						
2…. г.																						
2…. г.																						
2…. г.																						
2…. г.																						
2…. г.																						

5.3. Выполнение основных работ

Год	Наименование работ	Измеритель	Количество работ	Стоимость работ, тыс.руб.	Место выполнения работ, от км + до км +
2019 г.					
2…. г.					
2…. г.					
2…. г.					
2…. г.					
2…. г.					
2…. г.					
2…. г.					
2…. г.					
2…. г.					
2…. г.					
2…. г.					
2…. г.					
2…. г.					
2…. г.					
2…. г.					
2…. г.					
2…. г.					
2…. г.					
2…. г.					
2…. г.					
2…. г.					
2…. г.					
2…. г.					
2…. г.					
2…. г.					
2…. г.					
2…. г.					
2…. г.					
2…. г.					
2…. г.					
2…. г.					
2…. г.					

ЛИНЕЙНЫЙ ГРАФИК

автомобильной дороги
Дорога по ул. Шоссейная км 0+000 км 0+242 село Партизанское

км 0+000 - км0+242

Хабаровск 2019

Дорога по ул. Шоссейная км 0+000 км 0+242 село Партизанское

Продольный уклон, ‰		1						
Радиусы кривых в плане, м		2	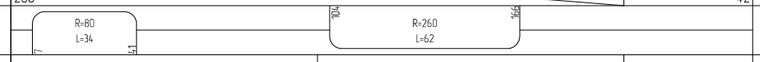					
Пикетажное положение, м		3	0	100	200		300	400 500
Ситуация		4	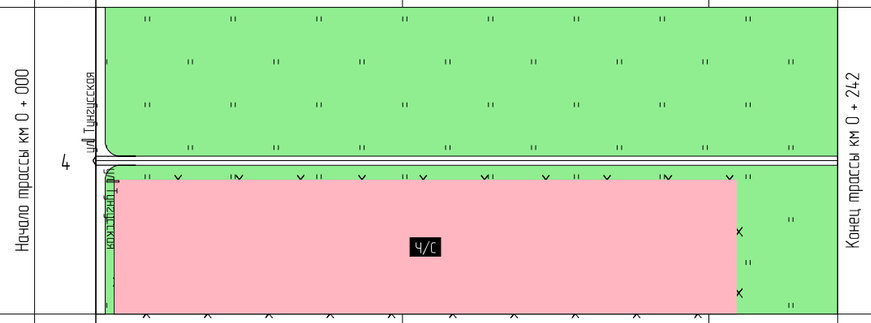					
Дорожные знаки и светофоры	слева	5						
	на разделительной полосе	6						
	справа	7						
Дорожные ограждения и направляющие устройства	слева	8						
	на разделительной полосе	9						
	справа	10						
Пешеходные ограждения	слева	11						
	справа	12						
Тротуары	слева	13						
	справа	14						
Освещение (светильников/опор/расст.)	слева	15						
	на разделительной полосе	16						
	справа	17						
Протяженность бордюров, м	слева	18						
	на разделительной полосе слева	19						
	на разделительной полосе справа	20						
	справа	21						
Озеленение	слева	22						
	на разделительной полосе	23						
	справа	24						
Искусственные сооружения		25						
Проезжая часть и обочины	обочины,м (правая/левая)	26						
	проезжая часть,м	27		3,0/ПГС				
	разделительная полоса	28						
Техническое состояние покрытия и ремонтные работы	2019г.	29	удовлетв.	удовлетв.	удовлетв.			
	20__г	30						
	20__г	31						

ВЕДОМОСТИ

наличия и технического состояния элементов

Дорога по ул. Шоссейная км 0+000 км 0+242 село Партизанское

км 0+000 - км0+242

Хабаровск 2019

Форма Э-18

Администрация Волочаевского сельского поселения Смидовичского муниципального района Еврейской автономной области

ВЕДОМОСТЬ

наличия и технического состояния съездов (въездов)

Дорога по ул. Шоссейная км 0+000 км 0+242 село Партизанское

Местоположение, м		Километ. знак	Расст.от килом. столба, м	Направление	Тип покрытия	Длина, м	Ширина, м	Обустройство				Техни-ческое состояние	Наличие знака (2.4)
слева	справа							ПСП	труба	столбики	островок		
	0	-	-	ул. Тунгусская	смесь песчано-гравийная	50	6	нет	нет	нет	нет	удовлет.	нет
0		-	-	ул. Тунгусская	смесь песчано-гравийная	50	6	нет	нет	нет	нет	удовлет.	нет

Форма Э-20

Администрация Волочаевского сельского поселения Смидовичского муниципального района Еврейской автономной области

ВЕДОМОСТЬ

наличия и технического состояния покрытия и обочин

Дорога по ул. Шоссейная км 0+000 км 0+242 село Партизанское

Местополо-жение, м		Протя-женность участка, м	Ширина, м											Тип покрытия	Материал			Техническое состояние покрытия
			земляного полотна	проезжей части	обочины (полосы безопасности)						Разделительной полосы				покрытия	обочины	Разделительной полосы	
					краевой полосы		укрепленной части		грунтовой части		Полосы	Укреп. полоса						
начало	конец				Л	П	Л	П	Л	П		Л	П					
0	242	242	3.00	3	-	-	-	-	-	-	-	-	-	Переходный	смесь песчано-гравийная	-	-	удовлет.

Форма Э-22

Администрация Волочаевского сельского поселения Смидовичского муниципального района Еврейской автономной области

ВЕДОМОСТЬ

наличия кривых в плане

Дорога по ул. Шоссейная км 0+000 км 0+242 село Партизанское

Местоположение, м		Направ-ление поворота	Длина кривой, м	Радиус кривой, м	Вираж	Уклон на вираже, ‰	Азимут направления	
начало кривой	конец кривой						до кривой	после кривой
7	41	Вправо	34	80	нет	0	268°56'52"	293°17'47"
104	166	Влево	62	260	нет	0	293°17'41"	279°33'44"

Форма Э-23

Администрация Волочаевского сельского поселения Смидовичского муниципального района Еврейской автономной области

ВЕДОМОСТЬ

наличия уклонов

Дорога по ул. Шоссейная км 0+000 км 0+242 село Партизанское

Местоположение, м		Длина, м	Величина уклона, ‰	Средний уклон, ‰	Направление уклона
начало уклона	конец уклона				
0	200	200	-20...-0	-3	спуск

Форма Э-33

Администрация Волочаевского сельского поселения Смидовичского муниципального района Еврейской автономной области

ВЕДОМОСТЬ
видимости поверхности дороги в продольном профиле

Дорога по ул. Шоссейная км 0+000 км 0+242 село Партизанское

Местоположение, м		Длина, м	Видимость в прямом направлении, м	Видимость в обратном направлении, м	Минимальная видимость, м
начало участка	конец участка				
0	242	242	300	300	300

Администрация Волочаевского сельского поселения Смидовичского муниципального района Еврейской автономной области

ТЕХНИЧЕСКИЙ ПАСПОРТ

Дорога по ул. Тунгусская км 0+000 км 0+300 село Партизанское

км 0+000 - км 0+300

Энерго Актив

Хабаровск 2019

Администрация Волочаевского сельского поселения Смидовичского муниципального района Еврейской автономной области

ТЕХНИЧЕСКИЙ ПАСПОРТ

Дорога по ул. Тунгусская км 0+000 км 0+300 село Партизанское

км 0+000 - км 0+300

Разработал: ООО «ИВЦ «Энергоактив»

Ген. Директор_____ С. В. Лопашук

Ответственный исполнитель_____ В. Д. Петров

Хабаровск 2019

1. Схема автомобильной дороги

2. Общие данные об автомобильной дороге

2.1. Наименование дороги:**Дорога по ул. Тунгусская км 0+000 км 0+300 село Партизанское**

2.2. Автомобильная дорога: от км 0+000 до км 0+300

2.3. Протяженность дороги (участка)

Начало дороги (участка), км +	Конец дороги (участка), км +	Общая протяженность, км			В том числе участков		
		Дороги (участка)	Подъездов (обходов)	Дороги вместе с подъездами	Обслуживаемых дорожной организацией	Находящихся в ведении городов	Совмещенных
0+000	**0+300**	**0,300**	**-**	**0,300**	**-**	**-**	**-**

2.4. Наименование подъездов (обходов) и их протяженность

Наименование подъезда (обхода)	Место примыкания подъездов, км +	Протяженность, км

2.5. Категория дороги (участка), подъездов

Наименование дороги или подъезда	Начало, км +	Конец, км +	Категория
Дорога по ул. Тунгусская км 0+000 км 0+300 село Партизанское	0+000	0+300	Улица в жилой застройке основная

2.6. Дорожные организации, обслуживающие дорогу

Год	Наименование первичной дорожной организации	Местоположение, км +	Наименование населенного пункта, в котором расположена дорожная организация	Обслуживаемый участок			Подъезды		Итого протяженность обслуживаемого участка, км
				начало, км +	конец, км +	протяженность, км	число	протяженность, км	
2019									
2….. г.									
2….. г.									
2….. г.									
2….. г.									
2….. г.									
2….. г.									

2.7. Таблица основных расстояний (в целых километрах)

Километраж от начала дороги	Протяженность участков, находящихся в ведении городов	Наименование населенных пунктов																				

3. Экономическая характеристика

3.1. Экономическое и административное значение дороги

Автомобильная дорога по ул. Тунгусская проходит через жилую застройку.

3.2. Среднесуточная интенсивность движения по данным учета

Километры	учетных пунк-тов	Среднесуточная интенсивность движения, авт./сут														
		2019 г.	2…. г.	2…. г.	2…. г	2…. г.	2…. г.	2…. г.	2…. г.	2…. г.	2…. г.	2…. г.	2…. г.	2…. г.	2…. г.	2…. г.

4. Техническая характеристика

4.1. Топографические условия района проложения трассы
Автомобильная дорога проходит по типу местности: Равнинный

4.2. Ширина земляного полотна

Год	Протяженность (км) при ширине (м)					
	До 8,0	8,0…9,9	10,0…11,9	12,0…14,9	15,0…27,4	27,5…
2019г.	**0,300**	**0,000**	**0,000**	**0,000**	**0,000**	**0,000**
2….. г.						
2….. г.						
2….. г.						
2….. г.						
2….. г.						
2….. г.						
2….. г.						
2….. г.						
2….. г.						
2….. г.						
2….. г.						
2….. г.						
2….. г.						

4.3. Характеристика проезжей части
4.3.1. Ширина проезжей части

Год	Протяженность (км) при ширине (м)					
	До 4,0	4,0…4,4	4,5…5,9	6,0…6,9	7,0…7,4	7,5…
2019г.	**0,000**	**0,000**	**0,000**	**0,300**	**0,000**	**0,000**
2….. г.						
2….. г.						
2….. г.						
2….. г.						
2….. г.						
2….. г.						
2….. г.						
2….. г.						
2….. г.						
2….. г.						

4.3.2. Протяженность покрытий

Типы покрытий			Протяженность (км)												
			2019г.	2….. г	2….. г.	2….. г.	2….. г.	2….. г.	2….. г.	2….. г.	2….. г.	2….. г.	2….. г.	2….. г.	2….. г.
Усовершенствованные	Цементобетонные		-												
	Асфальтобетонные	Горячие	-												
		Холодные	-												
	Щебеночные и гравийные, обработанные органическими вяжущими		-												
	Мостовые из брусчатки и мозаики		-												
	Прочие:		-												
Переходные	Щебеночные		-												
	Гравийные		**0,300**												
	Покрытия из материалов, обработанных вяжущими		-												
	Мостовые из булыжного и колотого камня		-												
	Прочие: деревянный настил		-												
Низшие	Грунтовые, улучшенные местными материалами		-												
	Грунтовые, профилированные		-												
	Грунтовые, естественные		-												

4.4. Характеристика профиля и трассы: радиусы кривых и уклоны, не отвечающие требованиям СНиПа для данной категории дороги

Год	Число кривых с радиусом менее допустимого, шт.	Суммарная длина кривых с радиусами менее допустимых, км	Число участков с уклонами, превышающими допустимые, шт.	Суммарная длина участков с уклонами превышающими допустимые, км
2019г.	**-**	**-**	**-**	**-**
2….. г.				
2….. г.				
2….. г.				
2….. г.				
2….. г.				
2….. г.				
2….. г.				
2….. г.				
2….. г.				
2….. г.				
2….. г.				
2….. г.				
2….. г.				

4.5. Протяженность участков повышенной трудности содержания

Характер участков	Протяженность (км)							
	2019г.	2….. г.	2….. г.	2….. г	2….. г.	2….. г.	2….. г.	2….. г.
Осыпи	-							
Затопляемые	-							
Вечномерзлые	-							
Пучинистые	-							

4.6. Дорожные инженерные устройства и обстановка дороги

Наименование			Наличие										
			2019 г.	2….. г.	2….. г.	2….. г	2….. г.	2….. г.	2….. г.	2….. г.	2….. г.	2….. г.	2….. г.
Автопавильон капитального типа, шт.			-										
Площадки отдыха, шт.			-										
Площадки для стоянок и остановок автомобиля, шт.			-										
Освещение дорог, столбов\подвесок			-										
Линии связи, км	Кабельные		-										
	Воздушные		-										
Автобусные остановки, шт.			-										
Переходно-скоростные полосы, шт.			-										
Ограждения, км			-										
Сигнальные столбики, шт.			-										
Дорожные знаки, шт.	Всего		1 (0)										
	в том числе:	Предупреждающие	-										
		Приоритета	1										
		Запрещающие	-										
		Предписывающие	-										
		Особых предписаний	-										
		Информационные	-										
		Сервиса	-										
		Дополнительной информации	-										
Перекрестки со светофорным регулированием			-										

4.7. Предприятия автотранспортной службы

4.7.1. Автостанции, автовокзалы

Наименование предприятия и его ведомственная принадлежность	Мощность (кол-во пассажиров)	Местоположение		Дата ввода в эксплуатацию
		наименование населенного пункта	км +	

4.7.2. Передвижные и стационарные контрольно-диспетчерские пункты, посты ГИБДД

Наименование предприятия и его ведомственная принадлежность	Местоположение		Дата ввода в эксплуатацию
	Наименование населенного пункта	км +	

4.7.3. Гостиницы, мотели, кемпинги

Наименование предприятия и его ведомственная принадлежность	Мощность (кол-во мест)	Местоположение		Дата ввода в эксплуатацию
		наименование населенного пункта	км	

4.7.4. Станции технического обслуживания

Наименование предприятия и его ведомственная принадлежность	Мощность (кол-во постов)	Местоположение		Дата ввода в эксплуатацию
		наименование населенного пункта	км +	

4.7.5. Автозаправочные станции

Наименование предприятия и его ведомственная принадлежность	Мощность (заправок в сутки)	Местоположение		Дата ввода в эксплуатацию
		наименование населенного пункта	км +	

4.7.6. Моечные пункты

Наименование предприятия и его ведомственная принадлежность	Мощность (кол-во автомобилей)	Местоположение		Дата ввода в эксплуатацию
		наименование населенного пункта	км +	

4.7.7. Отдельно стоящие туалеты

Наименование предприятия и его ведомственная принадлежность	Мощность (число очков)	Местоположение		Дата ввода в эксплуатацию
		наименование населенного пункта	км +	

4.7.8. Пункты питания (рестораны, кафе, буфеты, столовые)

Наименование предприятия и его ведомственная принадлежность	Мощность (число посадочных мест)	Местоположение		Дата ввода в эксплуатацию
		наименование населенного пункта	км +	

4.7.9. Пункты первой медицинской помощи, почта, телеграф, телефон

Наименование предприятия и его ведомственная принадлежность	Местоположение		Дата ввода в эксплуатацию
	наименование населенного пункта	км +	

4.8. Характеристика дороги по снегозаносимости

Год	Протяженность заносимых участков, км			Наличие и протяженность снегозащитных элементов, км												
				Лесопосадок				Постоянных заборов		Щитов			Плетней и прочих		Всего обеспечено защитой	
	всего	в том числе		Всего		в том числе работающих				штук	Линий защиты					
		слева	справа	слева	справа	слева	справа	слева	справа		слева	справа	слева	справа	слева	справа
2019 г.	**-**	**-**	**-**	**-**	**-**	**-**	**-**	**-**	**0,009**	**0**	**-**	**-**	**-**	**-**	**-**	**0,009**
2….. г.																
2….. г.																
2….. г.																
2….. г.																
2….. г.																
2….. г.																
2….. г.																
2….. г.																
2….. г.																

4.9. Служебные, производственные и жилые здания

Год	Служебные		Жилые		Производственные							
					мастерские		гаражи		склады		прочие	
	число зданий	полезная площадь, кв.м.	число зданий	число квартир	число зданий	число станко-мест	число зданий	число машино-мест/кв.м	число зданий	полезная площадь, кв.м.	число зданий	полезная площадь, кв.м.
2019 г.												
2….. г.												
2….. г.												
2….. г.												
2….. г.												
2….. г.												
2….. г.												
2….. г.												

4.10.Искусственные сооружения

4.10.1. Сводная ведомость наличия мостов (путепроводов)

	Материал сооружения	Длина, м	Наличие (шт./м)											
			2019 г.	2…. г.	2….. г.	2….. г	2….. г.	2….. г.	2….. г.	2….. г.	2….. г.	2….. г.	2….. г.	2….. г.
Мосты	Металлические и сталежелезобетонные	до 25	-											
		от25 до 100	-											
		более 100	-											
		итого	-											
	Железобетонные	до 25	-											
		от25 до 100	-											
		более 100	-											
		итого	-											
	Каменные и бетонные	до 25	-											
		от25 до 100	-											
		более 100	-											
		итого	-											
	Разнородные по материалам	до 25	-											
		от25 до 100	-											
		более 100	-											
		итого	-											
	Деревянные	до 25	-											
		от25 до 100	-											
		более 100	-											
		итого	-											
	Наплавные	до 25	-											
		от25 до 100	-											
		более 100	-											
		итого	-											
Путепроводы	Металлические и сталежелезобетонные	до 25	-											
		более 25	-											
		итого	-											
	Железобетонные	до 25	-											
		более 25	-											
		Итого	-											
ВСЕГО :			-											

4.10.2. Сводная ведомость наличия тоннелей, галерей и пешеходных переходов

Вид сооружения			Наличие (шт./м)							
			2019 г.	2..... г.	2..... г	2..... г.	2..... г.	2..... г.	2..... г.	2..... г.
Тоннели			-							
Галереи			-							
Пешеходные переходы	Всего		-							
	в том числе	Наземные	-							
		Надземные	-							
		Подземные	-							

4.10.3. Сводная ведомость наличия труб

Материал сооружения	Наличие (шт./м)											
	2019г.	2..... г.	2..... г.	2..... г	2..... г.	2..... г.	2..... г.	2..... г.	2..... г.	2..... г.	2..... г.	2..... г.
Металлические	-											
Железобетонные	-											
Прочие/ комбинированные	-											
Каменные	-											
Деревянные	-											
ИТОГО	-											

4.10.4. Сводная ведомость наличия паромных (ледовых) переправ

Вид сооружения	Наличие (шт./м рабочего хода)													
	2019 г.	2..... г.	2..... г	2..... г.	2..... г.	2..... г.	2..... г.	2..... г.	2..... г.	2..... г.	2..... г.	2..... г.	2..... г.	2..... г.
Брода	-													
Самоходные	-													
Буксирные	-													
Канатные	-													
Ледовые	-													
ИТОГО	-													

4.10.5. Сводная ведомость наличия подпорных стен

Вид сооружения	Наличие (шт./м)									
	2019г.	2..... г.	2..... г	2..... г.	2..... г.	2..... г.	2..... г.	2..... г.	2..... г.	2..... г.
Железобетонные и бетонные	-									
Каменные и кирпичные	-									
Деревянные	-									
Металлические	-									
ИТОГО	-									

4.10.6. Сводная ведомость снегозащитных и декоративных лесонасаждений

Вид лесонасаждений			Протяженность (км)									
			2019 г.	2..... г.	2..... г.	2..... г.	2..... г.	2..... г.	2..... г.	2..... г.	2..... г.	2..... г.
Снегозащитные	Всего		-									
	в том числе	Двухрядные	-									
		Четырехрядные	-									
Декоративные, шт./км.			-									

4.10.7. Сводная ведомость тротуаров и пешеходных дорожек

Наименование	Протяженность (км)									
	2019 г.	2…..г.	2…..г	2…..г.	2…..г.	2…..г.	2…..г.	2…..г.	2…..г.	2…..г.
тротуары	-									
пешеходные дорожки	-									

4.10.8. Сводная ведомость укрепленной части обочин

Тип укрепления	Протяженность (км)													
	2019г.	2…..г.	2…..г	2…..г.	2…..г.	2…..г.	2…..г.	2…..г.	2…..г.	2…..г.	2…..г.	2…..г.	2…..г.	2…..г.
щебнем	-													
гравием	-													
бетоном	-													
асфальтобетоном	-													
прочее	-													
ИТОГО	-													

4.10.9. Сводная ведомость съездов (въездов)

Тип покрытия съездов (выездов)	Наличие (шт.)													
	2019 г.	2…..г.	2…..г	2…..г.	2…..г.	2…..г.	2…..г.	2…..г.	2…..г.	2…..г.	2…..г.	2…..г.	2…..г.	2…..г.
асфальтобетонное	**2**													
цементобетонное	-													
булыжная мостовая	-													
щебеночное	-													
гравийное	**4**													
грунтовое	-													
ИТОГО	**6**													

4.10.10. Сводная ведомость неукрепленной части обочин

Тип материала	Протяженность (км)													
	2019г.	⋮	⋮	⋮	⋮	⋮	⋮	⋮	⋮	⋮	⋮	⋮	⋮	⋮
щебень	-													
гравий	-													
грунт	-													
засев трав	-													
песок	-													
прочее	-													
ИТОГО	-													

5. Денежные затраты и основные объемы выполненных работ

5.1. Денежные затраты

Виды денежных затрат (тыс.руб.)			**2019 г.**	2…. г.	2…. г.	2…. г	2…. г.	2…. г.	2…. г.	2…. г.	2…. г.	2…. г.	2…. г.	2…. г.	2…. г.	2…. г.	2…. г.	2…. г.
По эксплуатационной смете	всего																	
	в том числе на:	капитальный ремонт																
		текущий ремонт																
		содержание дороги																
		озеленение																
по смете капиталовложений																		
ИТОГО																		

5.2. Объемы выполненных работ (в натуральных измерителях)

Год	Вид работ (реконструкция, капитальные ремонт)	Дорожная одежда, км		Мосты, путе-проводы, шт./п.м.		Трубы, шт./п.м.		Снегозащитные насаждения, км		Служебные, производственные и жилые здания												
										всего	служеб-ные		жилые		мастер-ские		гаражи		склады		прочие произ-водственные здания	
		всего	в том числе перевод в усо-вершенствованную	всего	в том числе перестройка на долговечные	всего	в том числе перестройка на долговечные	слева	справа		всего, шт.	полезная площадь, 17В.м.	всего, шт.	число квартир	всего шт.	число станко-мест	всего, шт.	число машино-мест	всего, шт.	полезная площадь, 17В.м.	всего, шт.	полезная площадь, 17В.м.
2019г.																						
2…. г.																						
2…. г.																						
2…. г.																						
2…. г.																						
2…. г.																						
2…. г.																						
2…. г.																						
2…. г.																						
2…. г.																						
2…. г.																						
2…. г.																						
2…. г.																						
2…. г.																						
2…. г.																						
2…. г.																						

5.3. Выполнение основных работ

Год	Наименование работ	Измеритель	Количество работ	Стоимость работ, тыс.руб.	Место выполнения работ, от км + до км +
2019 г.					
2…. г.					
2…. г.					
2…. г.					
2…. г.					
2…. г.					
2…. г.					
2…. г.					
2…. г.					
2…. г.					
2…. г.					
2…. г.					
2…. г.					
2…. г.					
2…. г.					
2…. г.					
2…. г.					
2…. г.					
2…. г.					
2…. г.					
2…. г.					
2…. г.					
2…. г.					
2…. г.					
2…. г.					
2…. г.					
2…. г.					
2…. г.					
2…. г.					
2…. г.					
2…. г.					
2…. г.					
2…. г.					

ЛИНЕЙНЫЙ ГРАФИК

автомобильной дороги
Дорога по ул. Тунгусская км 0+000 км 0+300 село Партизанское

км 0+000 - км0+300

Хабаровск 2019

Дорога по ул. Тунгусская км 0+000 км 0+300 село Партизанское

Продольный уклон, ‰		1	100 / 100 / 100				
Радиусы кривых в плане, м		2	R=120 L=46	R=470 L=95			
Пикетажное положение, м		3	0	100	200	300	400 500
Ситуация		4	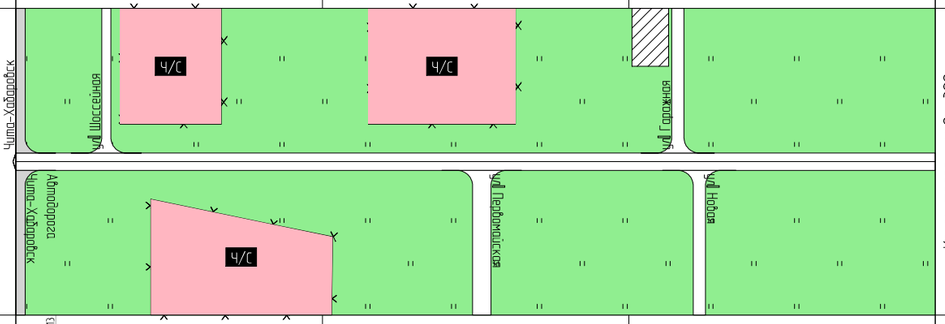				
Дорожные знаки и светофоры	слева	5					
	на разделительной полосе	6					
	справа	7					
Дорожные ограждения и направляющие устройства	слева	8					
	на разделительной полосе	9					
	справа	10					
Пешеходные ограждения	слева	11					
	справа	12					
Тротуары	слева	13					
	справа	14					
Освещение (светильников/опор/расст.)	слева	15					
	на разделительной полосе	16					
	справа	17					
Протяженность бордюров, м	слева	18					
	на разделительной полосе слева	19					
	на разделительной полосе справа	20					
	справа	21					
Озеленение	слева	22					
	на разделительной полосе	23					
	справа	24					
Искусственные сооружения		25					
Проезжая часть и обочины	обочины,м (правая/левая)	26					
	проезжая часть,м	27		6,0/ПГС			
	разделительная полоса	28					
Техническое состояние покрытия и ремонтные работы	2019г.	29	удовлетв.	удовлетв.	удовлетв.		
	20__г	30					
	20__г	31					

ВЕДОМОСТИ

наличия и технического состояния элементов

Дорога по ул. Тунгусская км 0+000 км 0+300 село Партизанское

км 0+000 - км0+300

Хабаровск 2019

Форма Э-12

Администрация Волочаевского сельского поселения Смидовичского муниципального района Еврейской автономной области

ВЕДОМОСТЬ
наличия и технического состояния дорожных знаков
Дорога по ул. Тунгусская км 0+000 км 0+300 село Партизанское

Наименование дорожного знака	Номер по ГОСТу	Местопо-ложение, м	Километ. знак	Расст.от килом. столба, м	Располо-жение	Ориентация знака	Тип опоры	Высота опоры/ подвеса	Индивидуал. информация	Состояние
Уступите дорогу	2.4	13	-	-	Слева	против хода пикетажа	Стойка	3.00		хорошее

Дорожные знаки на съездах

Наименование дорожного знака	Номер по ГОСТу	Местопо-ложение, м	Километ. знак	Расст.от килом. столба, м	Располо-жение	Ориентация знака	Тип опоры	Высота опоры/ подвеса	Индивидуал. информация	Состояние

Дорожные знаки на парковках

Наименование дорожного знака	Номер по ГОСТу	Местопо-ложение, м	Километ. знак	Расст.от килом. столба, м	Располо-жение	Ориентация знака	Тип опоры	Высота опоры/ подвеса	Индивидуал. информация	Состояние

Сводная ведомость наличия дорожных знаков

Группа дорожных знаков	На основной дороге	На съездах	На парковках	Всего
1. Предупреждающие знаки	0	0	0	0
2. Знаки приоритета	1	0	0	1
3. Запрещающие знаки	0	0	0	0
4. Предписывающие знаки	0	0	0	0
5. Знаки особых предписаний	0	0	0	0
6. Информационные знаки	0	0	0	0
7. Знаки сервиса	0	0	0	0
8. Знаки дополнительной информации	0	0	0	0
Всего	1	0	0	1

Форма Э-18

Администрация Волочаевского сельского поселения Смидовичского муниципального района Еврейской автономной области

ВЕДОМОСТЬ
наличия и технического состояния съездов (въездов)
Дорога по ул. Тунгусская км 0+000 км 0+300 село Партизанское

Местоположение, м		Километ. знак	Расст.от килом. столба, м	Направление	Тип покрытия	Длина, м	Ширина, м	Обустройство				Техни-ческое состояние	Наличие знака (2.4)
слева	справа							ПСП	труба	столбики	островок		
0		-	-	Автодорога Чита-Хабаровск	Асфальтобетон	50	7	нет	нет	нет	нет	удовлет.	нет
	0	-	-	Автодорога Чита-Хабаровск	Асфальтобетон	50	7	нет	нет	нет	нет	удовлет.	нет
30		-	-	ул. Шоссейная	смесь песчано-гравийная	50	3	нет	нет	нет	нет	удовлет.	нет
	152	-	-	ул. Первомайская	смесь песчано-гравийная	50	6	нет	нет	нет	нет	удовлет.	нет
216		-	-	ул. Гаражная	смесь песчано-гравийная	50	4	нет	нет	нет	нет	удовлет.	нет
	223	-	-	ул. Новая	смесь песчано-гравийная	50	4	нет	нет	нет	нет	удовлет.	нет

Форма Э-20

Администрация Волочаевского сельского поселения Смидовичского муниципального района Еврейской автономной области

ВЕДОМОСТЬ

наличия и технического состояния покрытия и обочин

Дорога по ул. Тунгусская км 0+000 км 0+300 село Партизанское

Местоположение, м		Протяженность участка, м	Ширина, м											Тип покрытия	Материал			Техническое состояние покрытия
			земляного полотна	проезжей части	обочины (полосы безопасности)						Разделительной полосы				покрытия	обочины	Разделительной полосы	
					краевой полосы		укрепленной части		грунтовой части		Полосы	Укреп. полоса						
начало	конец				Л	П	Л	П	Л	П		Л	П					
0	300	300	6.00	6	-	-	-	-	-	-	-	-	-	Переходный	смесь песчано-гравийная	-	-	удовлет.

Форма Э-22

Администрация Волочаевского сельского поселения Смидовичского муниципального района Еврейской автономной области

ВЕДОМОСТЬ

наличия кривых в плане

Дорога по ул. Тунгусская км 0+000 км 0+300 село Партизанское

Местоположение, м		Направление поворота	Длина кривой, м	Радиус кривой, м	Вираж	Уклон на вираже, ‰	Азимут направления	
начало кривой	конец кривой						до кривой	после кривой
11	57	Влево	46	120	нет	0	359°59'17"	337°52'26"
165	260	Вправо	95	470	нет	0	337°53'57"	349°27'48"

Форма Э-23

Администрация Волочаевского сельского поселения Смидовичского муниципального района Еврейской автономной области

ВЕДОМОСТЬ
наличия уклонов

Дорога по ул. Тунгусская км 0+000 км 0+300 село Партизанское

Местоположение, м		Длина, м	Величина уклона, ‰	Средний уклон, ‰	Направление уклона
начало уклона	конец уклона				
0	100	100	-20...-0	-13	спуск
100	200	100	-40...-31	-38	спуск
200	300	100	-50...-41	-29	спуск

Форма Э-33

Администрация Волочаевского сельского поселения Смидовичского муниципального района Еврейской автономной области

ВЕДОМОСТЬ
видимости поверхности дороги в продольном профиле

Дорога по ул. Тунгусская км 0+000 км 0+300 село Партизанское

Местоположение, м		Длина, м	Видимость в прямом направлении, м	Видимость в обратном направлении, м	Минимальная видимость, м
начало участка	конец участка				
0	300	300	300	300	300

Администрация Волочаевского сельского поселения Смидовичского муниципального района Еврейской автономной области

ТЕХНИЧЕСКИЙ ПАСПОРТ

Дорога по ул. Новая км 0+000 км 0+337 село Партизанское

км 0+000 - км 0+337

Энерго Актив

Хабаровск 2019

Администрация Волочаевского сельского поселения Смидовичского муниципального района Еврейской автономной области

ТЕХНИЧЕСКИЙ ПАСПОРТ

Дорога по ул. Новая км 0+000 км 0+337 село Партизанское

км 0+000 - км 0+337

Разработал: ООО «ИВЦ «Энергоактив»

Ген. Директор_____ С. В. Лопашук

Ответственный исполнитель_____ В. Д. Петров

Хабаровск 2019

1. Схема автомобильной дороги

2. Общие данные об автомобильной дороге

2.1. Наименование дороги: **Дорога по ул. Новая км 0+000 км 0+337 село Партизанское**

2.2. Автомобильная дорога: от км 0+000 до км 0+337

2.3. Протяженность дороги (участка)

Начало дороги (участка), км +	Конец дороги (участка), км +	Общая протяженность, км			В том числе участков		
		Дороги (участка)	Подъездов (обходов)	Дороги вместе с подъездами	Обслуживаемых дорожной организацией	Находящихся в ведении городов	Совмещенных
0+000	**0+337**	**0,337**	**-**	**0,337**	**-**	**-**	**-**

2.4. Наименование подъездов (обходов) и их протяженность

Наименование подъезда (обхода)	Место примыкания подъездов, км +	Протяженность, км

2.5. Категория дороги (участка), подъездов

Наименование дороги или подъезда	Начало, км +	Конец, км +	Категория
Дорога по ул. Новая км 0+000 км 0+337 село Партизанское	0+000	0+337	Улица в жилой застройке проезд

2.6. Дорожные организации, обслуживающие дорогу

Год	Наименование первичной дорожной организации	Местоположение, км +	Наименование населенного пункта, в котором расположена дорожная организация	Обслуживаемый участок			Подъезды		Итого протяженность обслуживаемого участка, км
				начало, км +	конец, км +	протяженность, км	число	протяженность, км	
2019									
2….. г.									
2….. г.									
2….. г.									
2….. г.									
2….. г.									
2….. г.									

2.7. Таблица основных расстояний (в целых километрах)

Километраж от начала дороги	Протяженность участков, находящихся в ведении городов	Наименование населенных пунктов																				

3. Экономическая характеристика

3.1. Экономическое и административное значение дороги

Автомобильная дорога по ул. Новая проходит через жилую застройку.

3.2. Среднесуточная интенсивность движения по данным учета

Километры	учетных пунк-тов	Среднесуточная интенсивность движения, авт./сут														
		2019 г.	2…. г.	2…. г.	2…. г	2…. г.	2…. г.	2…. г.	2…. г.	2…. г.	2…. г.	2…. г.	2…. г.	2…. г.	2…. г.	2…. г.

4. Техническая характеристика

4.1. Топографические условия района проложения трассы
Автомобильная дорога проходит по типу местности: Равнинный

4.2. Ширина земляного полотна

Год	Протяженность (км) при ширине (м)					
	До 8,0	8,0…9,9	10,0…11,9	12,0…14,9	15,0…27,4	27,5…
2019г.	**0,337**	**0,000**	**0,000**	**0,000**	**0,000**	**0,000**
2….. г.						
2….. г.						
2….. г.						
2….. г.						
2….. г.						
2….. г.						
2….. г.						
2….. г.						
2….. г.						
2….. г.						
2….. г.						
2….. г.						
2….. г.						

4.3. Характеристика проезжей части
4.3.1. Ширина проезжей части

Год	Протяженность (км) при ширине (м)					
	До 4,0	4,0…4,4	4,5…5,9	6,0…6,9	7,0…7,4	7,5…
2019г.	**0,214**	**0,123**	**0,000**	**0,000**	**0,000**	**0,000**
2….. г.						
2….. г.						
2….. г.						
2….. г.						
2….. г.						
2….. г.						
2….. г.						
2….. г.						
2….. г.						
2….. г.						

4.3.2. Протяженность покрытий

Типы покрытий			Протяженность (км)												
			2019г.	2….. г	2….. г.	2….. г.	2….. г.	2….. г.	2….. г.	2….. г.	2….. г.	2….. г.	2….. г.	2….. г.	2….. г.
Усовершенствованные	Цементобетонные		-												
	Асфальтобетонные	Горячие	-												
		Холодные	-												
	Щебеночные и гравийные, обработанные органическими вяжущими		-												
	Мостовые из брусчатки и мозаики		-												
	Прочие:		-												
Переходные	Щебеночные		-												
	Гравийные		**0,337**												
	Покрытия из материалов, обработанных вяжущими		-												
	Мостовые из булыжного и колотого камня		-												
	Прочие: деревянный настил		-												
Низшие	Грунтовые, улучшенные местными материалами		-												
	Грунтовые, профилированные		-												
	Грунтовые, естественные		-												

4.4. Характеристика профиля и трассы: радиусы кривых и уклоны, не отвечающие требованиям СНиПа для данной категории дороги

Год	Число кривых с радиусом менее допустимого, шт.	Суммарная длина кривых с радиусами менее допустимых, км	Число участков с уклонами, превышающими допустимые, шт.	Суммарная длина участков с уклонами превышающими допустимые, км
2019г.	**-**	**-**	**-**	**-**
2….. г.				
2….. г.				
2….. г.				
2….. г.				
2….. г.				
2….. г.				
2….. г.				
2….. г.				
2….. г.				
2….. г.				
2….. г.				
2….. г.				
2….. г.				

4.5. Протяженность участков повышенной трудности содержания

Характер участков	Протяженность (км)							
	2019г.	2….. г.	2….. г.	2….. г	2….. г.	2….. г.	2….. г.	2….. г.
Осыпи	-							
Затопляемые	-							
Вечномерзлые	-							
Пучинистые	-							

4.6. Дорожные инженерные устройства и обстановка дороги

Наименование			Наличие										
			2019 г.	2….. г.	2….. г.	2….. г	2….. г.	2….. г.	2….. г.	2….. г.	2….. г.	2….. г.	2….. г.
Автопавильон капитального типа, шт.			-										
Площадки отдыха, шт.			-										
Площадки для стоянок и остановок автомобиля, шт.			-										
Освещение дорог, столбов\подвесок			0/2										
Линии связи, км	Кабельные		-										
	Воздушные		-										
Автобусные остановки, шт.			-										
Переходно-скоростные полосы, шт.			-										
Ограждения, км			-										
Сигнальные столбики, шт.			-										
Дорожные знаки, шт.	Всего		-										
	в том числе:	Предупреждающие	-										
		Приоритета	-										
		Запрещающие	-										
		Предписывающие	-										
		Особых предписаний	-										
		Информационные	-										
		Сервиса	-										
		Дополнительной информации	-										
Перекрестки со светофорным регулированием			-										

4.7. Предприятия автотранспортной службы

4.7.1. Автостанции, автовокзалы

Наименование предприятия и его ведомственная принадлежность	Мощность (кол-во пассажиров)	Местоположение		Дата ввода в эксплуатацию
		наименование населенного пункта	км +	

4.7.2. Передвижные и стационарные контрольно-диспетчерские пункты, посты ГИБДД

Наименование предприятия и его ведомственная принадлежность	Местоположение		Дата ввода в эксплуатацию
	Наименование населенного пункта	км +	

4.7.3. Гостиницы, мотели, кемпинги

Наименование предприятия и его ведомственная принадлежность	Мощность (кол-во мест)	Местоположение		Дата ввода в эксплуатацию
		наименование населенного пункта	км	

4.7.4. Станции технического обслуживания

Наименование предприятия и его ведомственная принадлежность	Мощность (кол-во постов)	Местоположение		Дата ввода в эксплуатацию
		наименование населенного пункта	км +	

4.7.5. Автозаправочные станции

Наименование предприятия и его ведомственная принадлежность	Мощность (заправок в сутки)	Местоположение		Дата ввода в эксплуатацию
		наименование населенного пункта	км +	

4.7.6. Моечные пункты

Наименование предприятия и его ведомственная принадлежность	Мощность (кол-во автомобилей)	Местоположение		Дата ввода в эксплуатацию
		наименование населенного пункта	км +	

4.7.7. Отдельно стоящие туалеты

Наименование предприятия и его ведомственная принадлежность	Мощность (число очков)	Местоположение		Дата ввода в эксплуатацию
		наименование населенного пункта	км +	

4.7.8. Пункты питания (рестораны, кафе, буфеты, столовые)

Наименование предприятия и его ведомственная принадлежность	Мощность (число посадочных мест)	Местоположение		Дата ввода в эксплуатацию
		наименование населенного пункта	км +	

4.7.9. Пункты первой медицинской помощи, почта, телеграф, телефон

Наименование предприятия и его ведомственная принадлежность	Местоположение		Дата ввода в эксплуатацию
	наименование населенного пункта	км +	

4.8. Характеристика дороги по снегозаносимости

Год	Протяженность заносимых участков, км			Наличие и протяженность снегозащитных элементов, км												
				Лесопосадок				Постоянных заборов		Щитов			Плетней и прочих		Всего обеспечено защитой	
	всего	в том числе		Всего		в том числе работающих				штук	Линий защиты					
		слева	справа	слева	справа	слева	справа	слева	справа		слева	справа	слева	справа	слева	справа
2019 г.	**-**	**-**	**-**	**-**	**-**	**-**	**-**	**-**	**0,009**	**0**	**-**	**-**	**-**	**-**	**-**	**0,009**
2….. г.																
2….. г.																
2….. г.																
2….. г.																
2….. г.																
2….. г.																
2….. г.																
2….. г.																
2….. г.																

4.9. Служебные, производственные и жилые здания

Год	Служебные		Жилые		Производственные							
					мастерские		гаражи		склады		прочие	
	число зданий	полезная площадь, кв.м.	число зданий	число квартир	число зданий	число станко-мест	число зданий	число машино-мест/кв.м	число зданий	полезная площадь, кв.м.	число зданий	полезная площадь, кв.м.
2019 г.												
2….. г.												
2….. г.												
2….. г.												
2….. г.												
2….. г.												
2….. г.												
2….. г.												

4.10.Искусственные сооружения

4.10.1. Сводная ведомость наличия мостов (путепроводов)

	Материал сооружения	Длина, м	Наличие (шт./м)											
			2019 г.	2…. г.	2….. г.	2….. г	2….. г.	2….. г.	2….. г.	2….. г.	2….. г.	2….. г.	2….. г.	2….. г.
Мосты	Металлические и сталежелезобетонные	до 25	-											
		от25 до 100	-											
		более 100	-											
		итого	-											
	Железобетонные	до 25	-											
		от25 до 100	-											
		более 100	-											
		итого	-											
	Каменные и бетонные	до 25	-											
		от25 до 100	-											
		более 100	-											
		итого	-											
	Разнородные по материалам	до 25	-											
		от25 до 100	-											
		более 100	-											
		итого	-											
	Деревянные	до 25	-											
		от25 до 100	-											
		более 100	-											
		итого	-											
	Наплавные	до 25	-											
		от25 до 100	-											
		более 100	-											
		итого	-											
Путепроводы	Металлические и сталежелезобетонные	до 25	-											
		более 25	-											
		итого	-											
	Железобетонные	до 25	-											
		более 25	-											
		Итого	-											
ВСЕГО :			-											

4.10.2. Сводная ведомость наличия тоннелей, галерей и пешеходных переходов

Вид сооружения			Наличие (шт./м)							
			2019 г.	2..... г.	2..... г	2..... г.	2..... г.	2..... г.	2..... г.	2..... г.
Тоннели			-							
Галереи			-							
Пешеходные переходы	Всего		-							
	в том числе	Наземные	-							
		Надземные	-							
		Подземные	-							

4.10.3. Сводная ведомость наличия труб

Материал сооружения	Наличие (шт./м)											
	2019г.	2..... г.	2..... г.	2..... г	2..... г.	2..... г.	2..... г.	2..... г.	2..... г.	2..... г.	2..... г.	2..... г.
Металлические	-											
Железобетонные	-											
Прочие/ комбинированные	-											
Каменные	-											
Деревянные	-											
ИТОГО	-											

4.10.4. Сводная ведомость наличия паромных (ледовых) переправ

Вид сооружения	Наличие (шт./м рабочего хода)													
	2019 г.	2..... г.	2..... г	2..... г.	2..... г.	2..... г.	2..... г.	2..... г.	2..... г.	2..... г.	2..... г.	2..... г.	2..... г.	2..... г.
Брода	-													
Самоходные	-													
Буксирные	-													
Канатные	-													
Ледовые	-													
ИТОГО	-													

4.10.5. Сводная ведомость наличия подпорных стен

Вид сооружения	Наличие (шт./м)									
	2019г.	2..... г.	2..... г	2..... г.	2..... г.	2..... г.	2..... г.	2..... г.	2..... г.	2..... г.
Железобетонные и бетонные	-									
Каменные и кирпичные	-									
Деревянные	-									
Металлические	-									
ИТОГО	-									

4.10.6. Сводная ведомость снегозащитных и декоративных лесонасаждений

Вид лесонасаждений			Протяженность (км)									
			2019 г.	2..... г.	2..... г.	2..... г.	2..... г.	2..... г.	2..... г.	2..... г.	2..... г.	2..... г.
Снегозащитные	Всего		-									
	в том числе	Двухрядные	-									
		Четырехрядные	-									
Декоративные, шт./км.			-									

4.10.7. Сводная ведомость тротуаров и пешеходных дорожек

Наименование	Протяженность (км)									
	2019 г.	2…..г.	2…..г	2…..г.	2…..г.	2…..г.	2…..г.	2…..г.	2…..г.	2…..г.
тротуары	-									
пешеходные дорожки	-									

4.10.8. Сводная ведомость укрепленной части обочин

Тип укрепления	Протяженность (км)													
	2019г.	2…..г.	2…..г	2…..г.	2…..г.	2…..г.	2…..г.	2…..г.	2…..г.	2…..г.	2…..г.	2…..г.	2…..г.	2…..г.
щебнем	-													
гравием	-													
бетоном	-													
асфальтобетоном	-													
прочее	-													
ИТОГО	-													

4.10.9. Сводная ведомость съездов (въездов)

Тип покрытия съездов (выездов)	Наличие (шт.)													
	2019 г.	2…..г.	2…..г	2…..г.	2…..г.	2…..г.	2…..г.	2…..г.	2…..г.	2…..г.	2…..г.	2…..г.	2…..г.	2…..г.
асфальтобетонное	-													
цементобетонное	-													
булыжная мостовая	-													
щебеночное	-													
гравийное	**4**													
грунтовое	-													
ИТОГО	**4**													

4.10.10. Сводная ведомость неукрепленной части обочин

Тип материала	Протяженность (км)													
	2019г.	⋮	⋮	⋮	⋮	⋮	⋮	⋮	⋮	⋮	⋮	⋮	⋮	⋮
щебень	-													
гравий	-													
грунт	-													
засев трав	-													
песок	-													
прочее	-													
ИТОГО	-													

5. Денежные затраты и основные объемы выполненных работ

5.1. Денежные затраты

Виды денежных затрат (тыс.руб.)			**2019 г.**	2…. г.	2…. г.	2…. г	2…. г.	2…. г.	2…. г.	2…. г.	2…. г.	2…. г.	2…. г.	2…. г.	2…. г.	2…. г.	2…. г.	2…. г.
По эксплуатационной смете	всего																	
	в том числе на:	капитальный ремонт																
		текущий ремонт																
		содержание дороги																
		озеленение																
по смете капиталовложений																		
ИТОГО																		

5.2. Объемы выполненных работ (в натуральных измерителях)

Год	Вид работ (реконструкция, капитальные ремонт)	Дорожная одежда, км		Мосты, путе-проводы, шт./п.м.		Трубы, шт./п.м.		Снегозащитные насаждения, км		Служебные, производственные и жилые здания												
										всего	служеб-ные		жилые		мастер-ские		гаражи		склады		прочие произ-водственные здания	
		всего	в том числе перевод в усо-вершенствованную	всего	в том числе перестройка на долговечные	всего	в том числе перестройка на долговечные	слева	справа		всего, шт.	полезная площадь, 17В.м.	всего, шт.	число квартир	всего шт.	число станко-мест	всего, шт.	число машино-мест	всего, шт.	полезная площадь, 17В.м.	всего, шт.	полезная площадь, 17В.м.
2019г.																						
2…. г.																						
2…. г.																						
2…. г.																						
2…. г.																						
2…. г.																						
2…. г.																						
2…. г.																						
2…. г.																						
2…. г.																						
2…. г.																						
2…. г.																						
2…. г.																						
2…. г.																						
2…. г.																						
2…. г.																						

5.3. Выполнение основных работ

Год	Наименование работ	Измеритель	Количество работ	Стоимость работ, тыс.руб.	Место выполнения работ, от км + до км +
2019 г.					
2…. г.					
2…. г.					
2…. г.					
2…. г.					
2…. г.					
2…. г.					
2…. г.					
2…. г.					
2…. г.					
2…. г.					
2…. г.					
2…. г.					
2…. г.					
2…. г.					
2…. г.					
2…. г.					
2…. г.					
2…. г.					
2…. г.					
2…. г.					
2…. г.					
2…. г.					
2…. г.					
2…. г.					
2…. г.					
2…. г.					
2…. г.					
2…. г.					
2…. г.					
2…. г.					
2…. г.					
2…. г.					

ЛИНЕЙНЫЙ ГРАФИК

автомобильной дороги
Дорога по ул. Новая км 0+000 км 0+337 село Партизанское

км 0+000 - км0+337

Хабаровск 2019

Дорога по ул. Новая км 0+000 км 0+337 село Партизанское

Продольный уклон, ‰		1	100 / 11 / 100 / 13		200 / 100 / 137	37		
Радиусы кривых в плане, м		2	38 R=55 L=62					
Пикетажное положение, м		3	0	100	200	300	400	500
Ситуация		4	Начало трассы км 0 + 000; ул. Тунгусская; Ч/С; ул. Тунгусская; Ч/С; ул. Гагарина; Конец трассы км 0 + 337					
Дорожные знаки и светофоры	слева	5						
	на разделительной полосе	6						
	справа	7						
Дорожные ограждения и направляющие устройства	слева	8						
	на разделительной полосе	9						
	справа	10						
Пешеходные ограждения	слева	11						
	справа	12						
Тротуары	слева	13						
	справа	14						
Освещение (светильников/опор/расст.)	слева	15						
	на разделительной полосе	16						
	справа	17		•1		•1		
Протяженность бордюров, м	слева	18						
	на разделительной полосе слева	19						
	на разделительной полосе справа	20						
	справа	21						
Озеленение	слева	22						
	на разделительной полосе	23						
	справа	24						
Искусственные сооружения		25						
Проезжая часть и обочины	обочины,м (правая/левая)	26						
	проезжая часть,м	27	4,0/ПГС	1:23	3,5/ПГС			
	разделительная полоса	28						
Техническое состояние покрытия и ремонтные работы	2019г.	29	удовлетв.	удовлетв.	удовлетв.	удовлетв.		
	20__г	30						
	20__г	31						

ВЕДОМОСТИ

наличия и технического состояния элементов

Дорога по ул. Новая км 0+000 км 0+337 село Партизанское

км 0+000 - км0+337

Хабаровск 2019

Форма Э-18

Администрация Волочаевского сельского поселения Смидовичского муниципального района Еврейской автономной области

ВЕДОМОСТЬ

наличия и технического состояния съездов (въездов)

Дорога по ул. Новая км 0+000 км 0+337 село Партизанское

Местоположение, м		Километ. знак	Расст.от килом. столба, м	Направление	Тип покрытия	Длина, м	Ширина, м	Обустройство				Техни-ческое состояние	Наличие знака (2.4)
слева	справа							ПСП	труба	столбики	островок		
	0	-	-	ул. Тунгусская	смесь песчано-гравийная	50	6	нет	нет	нет	нет	удовлет.	нет
0		-	-	ул. Тунгусская	смесь песчано-гравийная	50	6	нет	нет	нет	нет	удовлет.	нет
	337	-	-	ул. Гагарина	смесь песчано-гравийная	50	4,5	нет	нет	нет	нет	удовлет.	нет
337		-	-	ул. Гагарина	смесь песчано-гравийная	50	4,5	нет	нет	нет	нет	удовлет.	нет

Форма Э-20

Администрация Волочаевского сельского поселения Смидовичского муниципального района Еврейской автономной области

ВЕДОМОСТЬ

наличия и технического состояния покрытия и обочин

Дорога по ул. Новая км 0+000 км 0+337 село Партизанское

Местополо-жение, м		Протя-женность участка, м	Ширина, м											Тип покрытия	Материал			Техническое состояние покрытия
			земляного полотна	проезжей части	обочины (полосы безопасности)						Разделительной полосы				покрытия	обочины	Разделительной полосы	
					краевой полосы		укрепленной части		грунтовой части		Полосы	Укреп. полоса						
начало	конец				Л	П	Л	П	Л	П		Л	П					
0	123	123	4.00	4	-	-	-	-	-	-	-	-	-	Переходный	смесь песчано-гравийная	-	-	удовлет.
123	337	214	3.50	3.5	-	-	-	-	-	-	-	-	-	Переходный	смесь песчано-гравийная	-	-	удовлет.

Форма Э-22

Администрация Волочаевского сельского поселения Смидовичского муниципального района Еврейской автономной области

ВЕДОМОСТЬ

наличия кривых в плане

Дорога по ул. Новая км 0+000 км 0+337 село Партизанское

Местоположение, м		Направ-ление поворота	Длина кривой, м	Радиус кривой, м	Вираж	Уклон на вираже, ‰	Азимут направления	
начало кривой	конец кривой						до кривой	после кривой
38	100	Вправо	62	55	нет	0	43°25'37"	108°34'13"

Форма Э-23

Администрация Волочаевского сельского поселения Смидовичского муниципального района Еврейской автономной области

ВЕДОМОСТЬ

наличия уклонов

Дорога по ул. Новая км 0+000 км 0+337 село Партизанское

Местоположение, м		Длина, м	Величина уклона, ‰	Средний уклон, ‰	Направление уклона
начало уклона	конец уклона				
0	100	100	-20...-0	-11	спуск
100	200	100	+0...+20	13	подъём
200	337	137	-20...-0	-37	спуск

Форма Э-33

Администрация Волочаевского сельского поселения Смидовичского муниципального района Еврейской автономной области

ВЕДОМОСТЬ
видимости поверхности дороги в продольном профиле

Дорога по ул. Новая км 0+000 км 0+337 село Партизанское

Местоположение, м		Длина, м	Видимость в прямом направлении, м	Видимость в обратном направлении, м	Минимальная видимость, м
начало участка	конец участка				
0	100	100	300	300	300
100	200	100	125	300	125
200	300	100	100	300	100
300	337	37	300	125	125

Администрация Волочаевского сельского поселения Смидовичского муниципального района Еврейской автономной области

ТЕХНИЧЕСКИЙ ПАСПОРТ

Дорога по ул. Гагарина км 0+000 км 0+348 село Партизанское

км 0+000 - км 0+348

Энерго Актив

Хабаровск 2019

Администрация Волочаевского сельского поселения Смидовичского муниципального района Еврейской автономной области

ТЕХНИЧЕСКИЙ ПАСПОРТ

Дорога по ул. Гагарина км 0+000 км 0+348 село Партизанское

км 0+000 - км 0+348

Разработал: ООО «ИВЦ «Энергоактив»

Ген. Директор_____ С. В. Лопашук

Ответственный исполнитель_____ В. Д. Петров

Хабаровск 2019

1. Схема автомобильной дороги

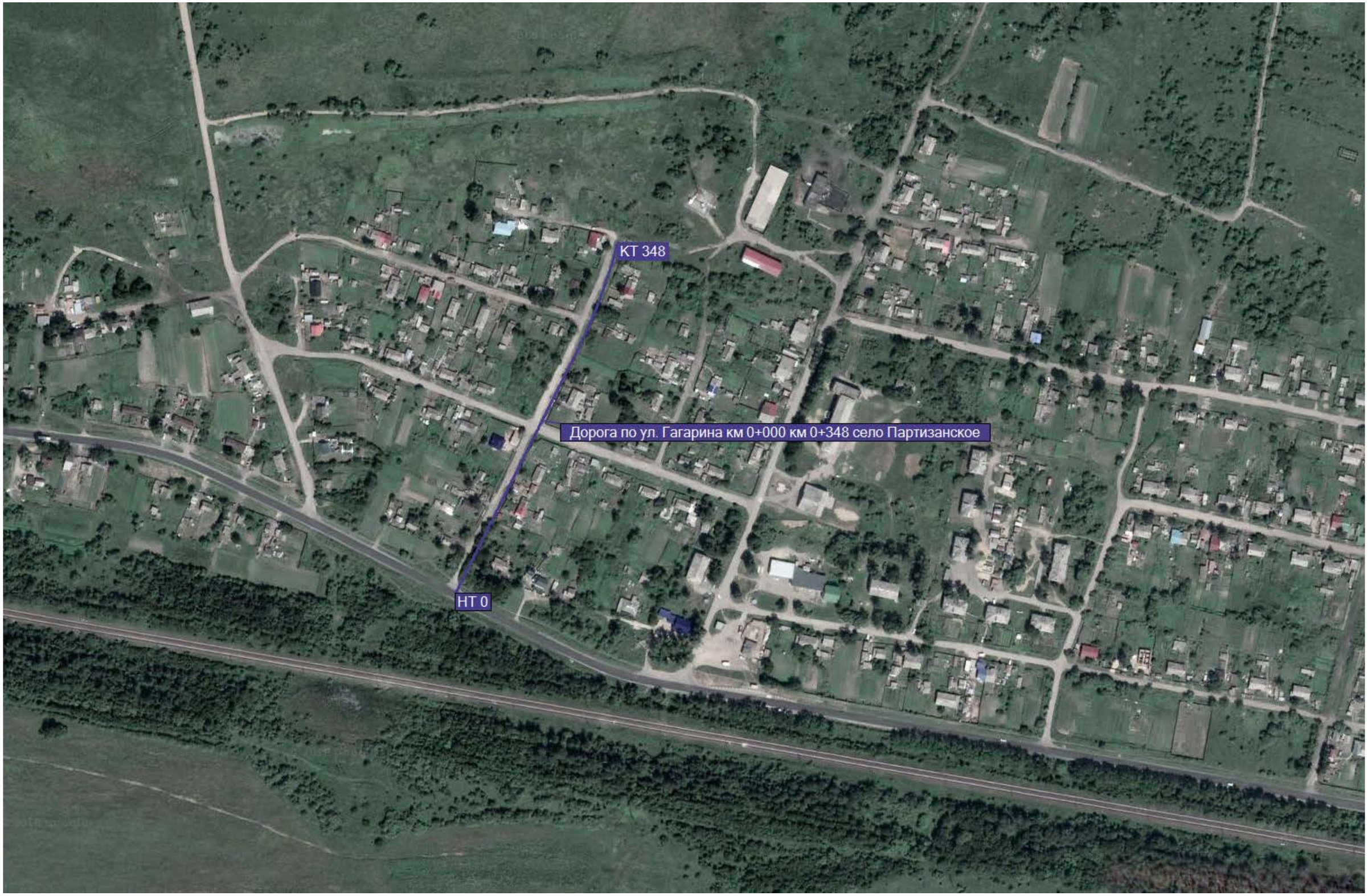

2. Общие данные об автомобильной дороге

2.1. Наименование дороги: **Дорога по ул. Гагарина км 0+000 км 0+348 село Партизанское**

2.2. Автомобильная дорога: от км 0+000 до км 0+348

2.3. Протяженность дороги (участка)

Начало дороги (участка), км +	Конец дороги (участка), км +	Общая протяженность, км			В том числе участков		
		Дороги (участка)	Подъездов (обходов)	Дороги вместе с подъездами	Обслуживаемых дорожной организацией	Находящихся в ведении городов	Совмещенных
0+000	**0+348**	**0,348**	**-**	**0,348**	**-**	**-**	**-**

2.4. Наименование подъездов (обходов) и их протяженность

Наименование подъезда (обхода)	Место примыкания подъездов, км +	Протяженность, км

2.5. Категория дороги (участка), подъездов

Наименование дороги или подъезда	Начало, км +	Конец, км +	Категория
Дорога по ул. Гагарина км 0+000 км 0+348 село Партизанское	0+000	0+348	Улица в жилой застройке проезд

2.6. Дорожные организации, обслуживающие дорогу

Год	Наименование первичной дорожной организации	Местоположение, км +	Наименование населенного пункта, в котором расположена дорожная организация	Обслуживаемый участок			Подъезды		Итого протяженность обслуживаемого участка, км
				начало, км +	конец, км +	протяженность, км	число	протяженность, км	
2019									
2….. г.									
2….. г.									
2….. г.									
2….. г.									
2….. г.									
2….. г.									

2.7. Таблица основных расстояний (в целых километрах)

Километраж от начала дороги	Протяженность участков, находящихся в ведении городов	Наименование населенных пунктов																				

3. Экономическая характеристика

3.1. Экономическое и административное значение дороги

Автомобильная дорога по ул. Гагарина проходит через жилую застройку.

3.2. Среднесуточная интенсивность движения по данным учета

Километры	учетных пунк-тов	Среднесуточная интенсивность движения, авт./сут														
		2019 г.	2….. г.	2….. г.	2….. г	2….. г.	2….. г.	2….. г.	2….. г.	2….. г.	2….. г.	2….. г.	2….. г.	2….. г.	2….. г.	2….. г.

4. Техническая характеристика

4.1. Топографические условия района проложения трассы
Автомобильная дорога проходит по типу местности: Равнинный

4.2. Ширина земляного полотна

Год	Протяженность (км) при ширине (м)					
	До 8,0	8,0…9,9	10,0…11,9	12,0…14,9	15,0…27,4	27,5…
2019г.	**0,348**	**0,000**	**0,000**	**0,000**	**0,000**	**0,000**
2….. г.						
2….. г.						
2….. г.						
2….. г.						
2….. г.						
2….. г.						
2….. г.						
2….. г.						
2….. г.						
2….. г.						
2….. г.						
2….. г.						
2….. г.						

4.3. Характеристика проезжей части
4.3.1. Ширина проезжей части

Год	Протяженность (км) при ширине (м)					
	До 4,0	4,0…4,4	4,5…5,9	6,0…6,9	7,0…7,4	7,5…
2019г.	**0,000**	**0,000**	**0,348**	**0,000**	**0,000**	**0,000**
2….. г.						
2….. г.						
2….. г.						
2….. г.						
2….. г.						
2….. г.						
2….. г.						
2….. г.						
2….. г.						
2….. г.						

4.3.2. Протяженность покрытий

Типы покрытий			Протяженность (км)												
			2019г.	2….. г	2….. г.	2….. г.	2….. г.	2….. г.	2….. г.	2….. г.	2….. г.	2….. г.	2….. г.	2….. г.	2….. г.
Усовершенствованные	Цементобетонные		-												
	Асфальтобетонные	Горячие	-												
		Холодные	-												
	Щебеночные и гравийные, обработанные органическими вяжущими		-												
	Мостовые из брусчатки и мозаики		-												
	Прочие:		-												
Переходные	Щебеночные		-												
	Гравийные		**0,348**												
	Покрытия из материалов, обработанных вяжущими		-												
	Мостовые из булыжного и колотого камня		-												
	Прочие: деревянный настил		-												
Низшие	Грунтовые, улучшенные местными материалами		-												
	Грунтовые, профилированные		-												
	Грунтовые, естественные		-												

4.4. Характеристика профиля и трассы: радиусы кривых и уклоны, не отвечающие требованиям СНиПа для данной категории дороги

Год	Число кривых с радиусом менее допустимого, шт.	Суммарная длина кривых с радиусами менее допустимых, км	Число участков с уклонами, превышающими допустимые, шт.	Суммарная длина участков с уклонами превышающими допустимые, км
2019г.	**-**	**-**	**-**	**-**
2….. г.				
2….. г.				
2….. г.				
2….. г.				
2….. г.				
2….. г.				
2….. г.				
2….. г.				
2….. г.				
2….. г.				
2….. г.				
2….. г.				
2….. г.				

4.5. Протяженность участков повышенной трудности содержания

Характер участков	Протяженность (км)							
	2019г.	2….. г.	2….. г.	2….. г	2….. г.	2….. г.	2….. г.	2….. г.
Осыпи	-							
Затопляемые	-							
Вечномерзлые	-							
Пучинистые	-							

4.6. Дорожные инженерные устройства и обстановка дороги

Наименование			Наличие										
			2019 г.	2….. г.	2….. г.	2….. г	2….. г.	2….. г.	2….. г.	2….. г.	2….. г.	2….. г.	2….. г.
Автопавильон капитального типа, шт.			-										
Площадки отдыха, шт.			-										
Площадки для стоянок и остановок автомобиля, шт.			-										
Освещение дорог, столбов\подвесок			-										
Линии связи, км	Кабельные		-										
	Воздушные		-										
Автобусные остановки, шт.			-										
Переходно-скоростные полосы, шт.			-										
Ограждения, км			-										
Сигнальные столбики, шт.			-										
Дорожные знаки, шт.	Всего		1 (0)										
	в том числе:	Предупреждающие	-										
		Приоритета	1										
		Запрещающие	-										
		Предписывающие	-										
		Особых предписаний	-										
		Информационные	-										
		Сервиса	-										
		Дополнительной информации	-										
Перекрестки со светофорным регулированием			-										

4.7. Предприятия автотранспортной службы

4.7.1. Автостанции, автовокзалы

Наименование предприятия и его ведомственная принадлежность	Мощность (кол-во пассажиров)	Местоположение		Дата ввода в эксплуатацию
		наименование населенного пункта	км +	

4.7.2. Передвижные и стационарные контрольно-диспетчерские пункты, посты ГИБДД

Наименование предприятия и его ведомственная принадлежность	Местоположение		Дата ввода в эксплуатацию
	Наименование населенного пункта	км +	

4.7.3. Гостиницы, мотели, кемпинги

Наименование предприятия и его ведомственная принадлежность	Мощность (кол-во мест)	Местоположение		Дата ввода в эксплуатацию
		наименование населенного пункта	км	

4.7.4. Станции технического обслуживания

Наименование предприятия и его ведомственная принадлежность	Мощность (кол-во постов)	Местоположение		Дата ввода в эксплуатацию
		наименование населенного пункта	км +	

4.7.5. Автозаправочные станции

Наименование предприятия и его ведомственная принадлежность	Мощность (заправок в сутки)	Местоположение		Дата ввода в эксплуатацию
		наименование населенного пункта	км +	

4.7.6. Моечные пункты

Наименование предприятия и его ведомственная принадлежность	Мощность (кол-во автомобилей)	Местоположение		Дата ввода в эксплуатацию
		наименование населенного пункта	км +	

4.7.7. Отдельно стоящие туалеты

Наименование предприятия и его ведомственная принадлежность	Мощность (число очков)	Местоположение		Дата ввода в эксплуатацию
		наименование населенного пункта	км +	

4.7.8. Пункты питания (рестораны, кафе, буфеты, столовые)

Наименование предприятия и его ведомственная принадлежность	Мощность (число посадочных мест)	Местоположение		Дата ввода в эксплуатацию
		наименование населенного пункта	км +	

4.7.9. Пункты первой медицинской помощи, почта, телеграф, телефон

Наименование предприятия и его ведомственная принадлежность	Местоположение		Дата ввода в эксплуатацию
	наименование населенного пункта	км +	

4.8. Характеристика дороги по снегозаносимости

Год	Протяженность заносимых участков, км			Наличие и протяженность снегозащитных элементов, км												
				Лесопосадок				Постоянных заборов		Щитов			Плетней и прочих		Всего обеспечено защитой	
	всего	в том числе		Всего		в том числе работающих				штук	Линий защиты					
		слева	справа	слева	справа	слева	справа	слева	справа		слева	справа	слева	справа	слева	справа
2019 г.	**-**	**-**	**-**	**-**	**-**	**-**	**-**	**-**	**0,009**	**0**	**-**	**-**	**-**	**-**	**-**	**0,009**
2….. г.																
2….. г.																
2….. г.																
2….. г.																
2….. г.																
2….. г.																
2….. г.																
2….. г.																
2….. г.																

4.9. Служебные, производственные и жилые здания

Год	Служебные		Жилые		Производственные							
					мастерские		гаражи		склады		прочие	
	число зданий	полезная площадь, кв.м.	число зданий	число квартир	число зданий	число станко-мест	число зданий	число машино-мест/кв.м	число зданий	полезная площадь, кв.м.	число зданий	полезная площадь, кв.м.
2019 г.												
2….. г.												
2….. г.												
2….. г.												
2….. г.												
2….. г.												
2….. г.												
2….. г.												

4.10.Искусственные сооружения

4.10.1. Сводная ведомость наличия мостов (путепроводов)

	Материал сооружения	Длина, м	Наличие (шт./м)											
			2019 г.	2…. г.	2….. г.	2….. г	2….. г.	2….. г.	2….. г.	2….. г.	2….. г.	2….. г.	2….. г.	2….. г.
Мосты	Металлические и сталежелезобетонные	до 25	-											
		от25 до 100	-											
		более 100	-											
		итого	-											
	Железобетонные	до 25	-											
		от25 до 100	-											
		более 100	-											
		итого	-											
	Каменные и бетонные	до 25	-											
		от25 до 100	-											
		более 100	-											
		итого	-											
	Разнородные по материалам	до 25	-											
		от25 до 100	-											
		более 100	-											
		итого	-											
	Деревянные	до 25	-											
		от25 до 100	-											
		более 100	-											
		итого	-											
	Наплавные	до 25	-											
		от25 до 100	-											
		более 100	-											
		итого	-											
Путепроводы	Металлические и сталежелезобетонные	до 25	-											
		более 25	-											
		итого	-											
	Железобетонные	до 25	-											
		более 25	-											
		Итого	-											
ВСЕГО :			-											

4.10.2. Сводная ведомость наличия тоннелей, галерей и пешеходных переходов

Вид сооружения			Наличие (шт./м)							
			2019 г.	2..... г.	2..... г	2..... г.	2..... г.	2..... г.	2..... г.	2..... г.
Тоннели			-							
Галереи			-							
Пешеходные переходы	Всего		-							
	в том числе	Наземные	-							
		Надземные	-							
		Подземные	-							

4.10.3. Сводная ведомость наличия труб

Материал сооружения	Наличие (шт./м)											
	2019г.	2..... г.	2..... г.	2..... г	2..... г.	2..... г.	2..... г.	2..... г.	2..... г.	2..... г.	2..... г.	2..... г.
Металлические	-											
Железобетонные	-											
Прочие/ комбинированные	-											
Каменные	-											
Деревянные	-											
ИТОГО	-											

4.10.4. Сводная ведомость наличия паромных (ледовых) переправ

Вид сооружения	Наличие (шт./м рабочего хода)													
	2019 г.	2..... г.	2..... г	2..... г.	2..... г.	2..... г.	2..... г.	2..... г.	2..... г.	2..... г.	2..... г.	2..... г.	2..... г.	2..... г.
Брода	-													
Самоходные	-													
Буксирные	-													
Канатные	-													
Ледовые	-													
ИТОГО	-													

4.10.5. Сводная ведомость наличия подпорных стен

Вид сооружения	Наличие (шт./м)									
	2019г.	2..... г.	2..... г	2..... г.	2..... г.	2..... г.	2..... г.	2..... г.	2..... г.	2..... г.
Железобетонные и бетонные	-									
Каменные и кирпичные	-									
Деревянные	-									
Металлические	-									
ИТОГО	-									

4.10.6. Сводная ведомость снегозащитных и декоративных лесонасаждений

Вид лесонасаждений			Протяженность (км)									
			2019 г.	2..... г.	2..... г.	2..... г.	2..... г.	2..... г.	2..... г.	2..... г.	2..... г.	2..... г.
Снегозащитные	Всего		-									
	в том числе	Двухрядные	-									
		Четырехрядные	-									
Декоративные, шт./км.			-									

4.10.7. Сводная ведомость тротуаров и пешеходных дорожек

Наименование	Протяженность (км)									
	2019 г.	2…..г.	2…..г	2…..г.	2…..г.	2…..г.	2…..г.	2…..г.	2…..г.	2…..г.
тротуары	-									
пешеходные дорожки	-									

4.10.8. Сводная ведомость укрепленной части обочин

Тип укрепления	Протяженность (км)													
	2019г.	2…..г.	2…..г	2…..г.	2…..г.	2…..г.	2…..г.	2…..г.	2…..г.	2…..г.	2…..г.	2…..г.	2…..г.	2…..г.
щебнем	-													
гравием	-													
бетоном	-													
асфальтобетоном	-													
прочее	-													
ИТОГО	-													

4.10.9. Сводная ведомость съездов (въездов)

Тип покрытия съездов (выездов)	Наличие (шт.)													
	2019 г.	2…..г.	2…..г	2…..г.	2…..г.	2…..г.	2…..г.	2…..г.	2…..г.	2…..г.	2…..г.	2…..г.	2…..г.	2…..г.
асфальтобетонное	**2**													
цементобетонное	-													
булыжная мостовая	-													
щебеночное	-													
гравийное	**4**													
грунтовое	-													
ИТОГО	**6**													

4.10.10. Сводная ведомость неукрепленной части обочин

Тип материала	Протяженность (км)													
	2019г.	⋮	⋮	⋮	⋮	⋮	⋮	⋮	⋮	⋮	⋮	⋮	⋮	⋮
щебень	-													
гравий	-													
грунт	-													
засев трав	-													
песок	-													
прочее	-													
ИТОГО	-													

5. Денежные затраты и основные объемы выполненных работ

5.1. Денежные затраты

Виды денежных затрат (тыс.руб.)			**2019 г.**	2…. г.	2…. г.	2…. г	2…. г.	2…. г.	2…. г.	2…. г.	2…. г.	2…. г.	2…. г.	2…. г.	2…. г.	2…. г.	2…. г.	2…. г.
По эксплуатационной смете	всего																	
	в том числе на:	капитальный ремонт																
		текущий ремонт																
		содержание дороги																
		озеленение																
по смете капиталовложений																		
ИТОГО																		

5.2. Объемы выполненных работ (в натуральных измерителях)

Год	Вид работ (реконструкция, капитальные ремонт)	Дорожная одежда, км		Мосты, путе-проводы, шт./п.м.		Трубы, шт./п.м.		Снегозащитные насаждения, км		Служебные, производственные и жилые здания												
										всего	служеб-ные		жилые		мастер-ские		гаражи		склады		прочие произ-водственные здания	
		всего	в том числе перевод в усо-вершенствованную	всего	в том числе перестройка на долговечные	всего	в том числе перестройка на долговечные	слева	справа		всего, шт.	полезная площадь, 17В.м.	всего, шт.	число квартир	всего шт.	число станко-мест	всего, шт.	число машино-мест	всего, шт.	полезная площадь, 17В.м.	всего, шт.	полезная площадь, 17В.м.
2019г.																						
2…. г.																						
2…. г.																						
2…. г.																						
2…. г.																						
2…. г.																						
2…. г.																						
2…. г.																						
2…. г.																						
2…. г.																						
2…. г.																						
2…. г.																						
2…. г.																						
2…. г.																						
2…. г.																						
2…. г.																						

5.3. Выполнение основных работ

Год	Наименование работ	Измеритель	Количество работ	Стоимость работ, тыс.руб.	Место выполнения работ, от км + до км +
2019 г.					
2…. г.					
2…. г.					
2…. г.					
2…. г.					
2…. г.					
2…. г.					
2…. г.					
2…. г.					
2…. г.					
2…. г.					
2…. г.					
2…. г.					
2…. г.					
2…. г.					
2…. г.					
2…. г.					
2…. г.					
2…. г.					
2…. г.					
2…. г.					
2…. г.					
2…. г.					
2…. г.					
2…. г.					
2…. г.					
2…. г.					
2…. г.					
2…. г.					
2…. г.					
2…. г.					
2…. г.					
2…. г.					

ЛИНЕЙНЫЙ ГРАФИК

автомобильной дороги
Дорога по ул. Гагарина км 0+000 км 0+348 село Партизанское

км 0+000 - км0+348

Хабаровск 2019

Дорога по ул. Гагарина км 0+000 км 0+348 село Партизанское

Продольный уклон, ‰		1						
Радиусы кривых в плане, м		2						
Пикетажное положение, м		3	0	100	200	300	400	500
Ситуация		4	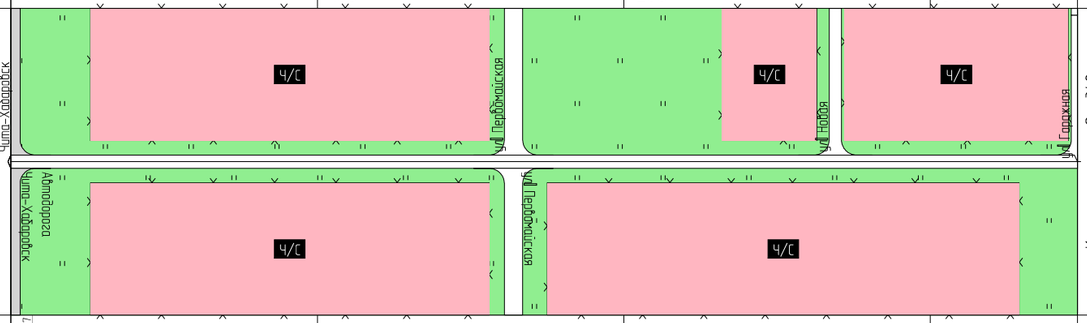					
Дорожные знаки и светофоры	слева	5						
	на разделительной полосе	6						
	справа	7						
Дорожные ограждения и направляющие устройства	слева	8						
	на разделительной полосе	9						
	справа	10						
Пешеходные ограждения	слева	11						
	справа	12						
Тротуары	слева	13						
	справа	14						
Освещение (светильников/опор/расст.)	слева	15						
	на разделительной полосе	16						
	справа	17						
Протяженность бордюров, м	слева	18						
	на разделительной полосе слева	19						
	на разделительной полосе справа	20						
	справа	21						
Озеленение	слева	22						
	на разделительной полосе	23						
	справа	24						
Искусственные сооружения		25						
Проезжая часть и обочины	обочины,м (правая/левая)	26						
	проезжая часть,м	27		4,5/ПГС				
	разделительная полоса	28						
Техническое состояние покрытия и ремонтные работы	2019г.	29	удовлетв.	удовлетв.	удовлетв.	удовлетв.		
	20__г	30						
	20__г	31						

ВЕДОМОСТИ

наличия и технического состояния элементов

Дорога по ул. Гагарина км 0+000 км 0+348 село Партизанское

км 0+000 - км0+348

Хабаровск 2019

Форма Э-12

Администрация Волочаевского сельского поселения Смидовичского муниципального района Еврейской автономной области

ВЕДОМОСТЬ

наличия и технического состояния дорожных знаков

Дорога по ул. Гагарина км 0+000 км 0+348 село Партизанское

Наименование дорожного знака	Номер по ГОСТу	Местопо-ложение, м	Километ. знак	Расст.от килом. столба, м	Располо-жение	Ориентация знака	Тип опоры	Высота опоры/ подвеса	Индивидуал. информация	Состояние
Уступите дорогу	2.4	7	-	-	Слева	против хода пикетажа	Стойка	3.00		хорошее

Дорожные знаки на съездах

Наименование дорожного знака	Номер по ГОСТу	Местопо-ложение, м	Километ. знак	Расст.от килом. столба, м	Располо-жение	Ориентация знака	Тип опоры	Высота опоры/ подвеса	Индивидуал. информация	Состояние

Дорожные знаки на парковках

Наименование дорожного знака	Номер по ГОСТу	Местопо-ложение, м	Километ. знак	Расст.от килом. столба, м	Располо-жение	Ориентация знака	Тип опоры	Высота опоры/ подвеса	Индивидуал. информация	Состояние

Сводная ведомость наличия дорожных знаков

Группа дорожных знаков	На основной дороге	На съездах	На парковках	Всего
1. Предупреждающие знаки	0	0	0	0
2. Знаки приоритета	1	0	0	1
3. Запрещающие знаки	0	0	0	0
4. Предписывающие знаки	0	0	0	0
5. Знаки особых предписаний	0	0	0	0
6. Информационные знаки	0	0	0	0
7. Знаки сервиса	0	0	0	0
8. Знаки дополнительной информации	0	0	0	0
Всего	1	0	0	1

Форма Э-18

Администрация Волочаевского сельского поселения Смидовичского муниципального района Еврейской автономной области

ВЕДОМОСТЬ

наличия и технического состояния съездов (въездов)

Дорога по ул. Гагарина км 0+000 км 0+348 село Партизанское

Местоположение, м		Километ. знак	Расст.от килом. столба, м	Направление	Тип покрытия	Длина, м	Ширина, м	Обустройство				Техни-ческое состояние	Наличие знака (2.4)
слева	справа							ПСП	труба	столбики	островок		
0		-	-	Автодорога Чита-Хабаровск	Асфальтобетон	50	7	нет	нет	нет	нет	удовлет.	нет
	0	-	-	Автодорога Чита-Хабаровск	Асфальтобетон	50	7	нет	нет	нет	нет	удовлет.	нет
	164	-	-	ул. Первомайская	смесь песчано-гравийная	50	6	нет	нет	нет	нет	удовлет.	нет
164		-	-	ул. Первомайская	смесь песчано-гравийная	50	6	нет	нет	нет	нет	удовлет.	нет
269		-	-	ул. Новая	смесь песчано-гравийная	50	4	нет	нет	нет	нет	удовлет.	нет
348		-	-	ул. Гаражная	смесь песчано-гравийная	50	4	нет	нет	нет	нет	удовлет.	нет

Форма Э-20

Администрация Волочаевского сельского поселения Смидовичского муниципального района Еврейской автономной области

ВЕДОМОСТЬ

наличия и технического состояния покрытия и обочин

Дорога по ул. Гагарина км 0+000 км 0+348 село Партизанское

Местополо-жение, м		Протя-женность участка, м	Ширина, м											Тип покрытия	Материал			Техническое состояние покрытия
			земляного полотна	проезжей части	обочины (полосы безопасности)						Разделительной полосы				покрытия	обочины	Разделительной полосы	
					краевой полосы		укрепленной части		грунтовой части		Полосы	Укреп. полоса						
начало	конец				Л	П	Л	П	Л	П		Л	П					
0	348	348	4.50	4.5	-	-	-	-	-	-	-	-	-	Переходный	смесь песчано-гравийная	-	-	удовлет.

Форма Э-22

Администрация Волочаевского сельского поселения Смидовичского муниципального района Еврейской автономной области

ВЕДОМОСТЬ

наличия кривых в плане

Дорога по ул. Гагарина км 0+000 км 0+348 село Партизанское

Местоположение, м		Направ-ление поворота	Длина кривой, м	Радиус кривой, м	Вираж	Уклон на вираже, ‰	Азимут направления	
начало кривой	конец кривой						до кривой	после кривой
243	345	Влево	102	500	нет	0	27°9'19"	15°177"

Форма Э-23

Администрация Волочаевского сельского поселения Смидовичского муниципального района Еврейской автономной области

ВЕДОМОСТЬ
наличия уклонов

Дорога по ул. Гагарина км 0+000 км 0+348 село Партизанское

Местоположение, м		Длина, м	Величина уклона, ‰	Средний уклон, ‰	Направление уклона
начало уклона	конец уклона				
0	100	100	+0...+20	6	подъём
100	200	100	-40...-31	-40	спуск
200	348	148	-20...-0	20	подъём

Форма Э-33

Администрация Волочаевского сельского поселения Смидовичского муниципального района Еврейской автономной области

ВЕДОМОСТЬ
видимости поверхности дороги в продольном профиле

Дорога по ул. Гагарина км 0+000 км 0+348 село Партизанское

Местоположение, м		Длина, м	Видимость в прямом направлении, м	Видимость в обратном направлении, м	Минимальная видимость, м
начало участка	конец участка				
0	348	348	300	300	300

Администрация Волочаевского сельского поселения Смидовичского муниципального района Еврейской автономной области

ТЕХНИЧЕСКИЙ ПАСПОРТ

Дорога по ул. Зеленая км 0+000 км 0+139 село Партизанское

км 0+000 - км 0+139

Энерго Актив

Хабаровск 2019

Администрация Волочаевского сельского поселения Смидовичского муниципального района Еврейской автономной области

ТЕХНИЧЕСКИЙ ПАСПОРТ

Дорога по ул. Зеленая км 0+000 км 0+139 село Партизанское

км 0+000 - км 0+139

Разработал: ООО «ИВЦ «Энергоактив»

Ген. Директор_____ С. В. Лопашук

Ответственный исполнитель_____ В. Д. Петров

Хабаровск 2019

1. Схема автомобильной дороги

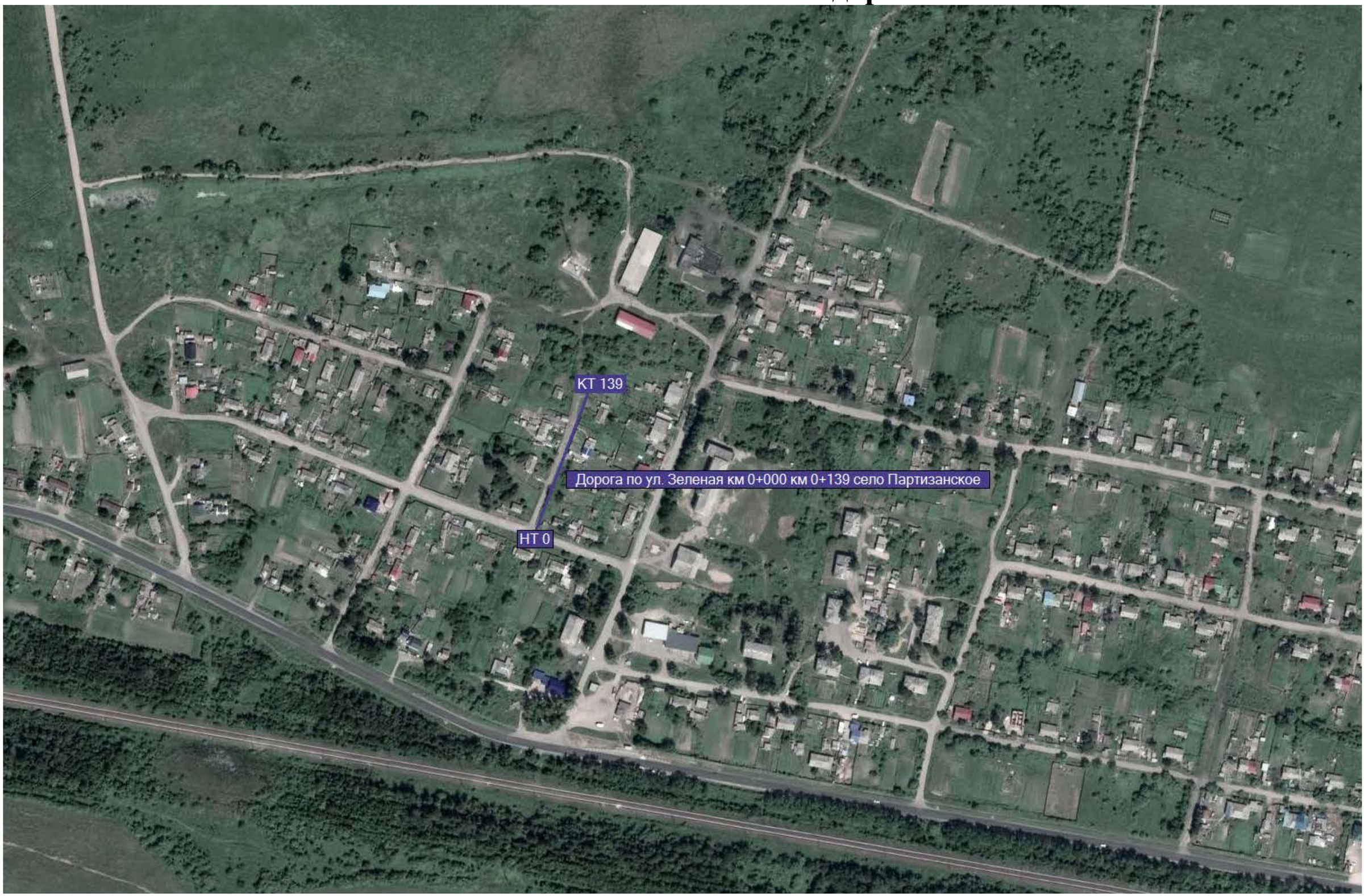

2. Общие данные об автомобильной дороге

2.1. Наименование дороги: **Дорога по ул. Зеленая км 0+000 км 0+139 село Партизанское**

2.2. Автомобильная дорога: от км 0+000 до км 0+139

2.3. Протяженность дороги (участка)

Начало дороги (участка), км +	Конец дороги (участка), км +	Общая протяженность, км			В том числе участков		
		Дороги (участка)	Подъездов (обходов)	Дороги вместе с подъездами	Обслуживаемых дорожной организацией	Находящихся в ведении городов	Совмещенных
0+000	**0+139**	**0,139**	**-**	**0,139**	**-**	**-**	**-**

2.4. Наименование подъездов (обходов) и их протяженность

Наименование подъезда (обхода)	Место примыкания подъездов, км +	Протяженность, км

2.5. Категория дороги (участка), подъездов

Наименование дороги или подъезда	Начало, км +	Конец, км +	Категория
Дорога по ул. Зеленая км 0+000 км 0+139 село Партизанское	0+000	0+139	Улица в жилой застройке проезд

2.6. Дорожные организации, обслуживающие дорогу

Год	Наименование первичной дорожной организации	Местоположение, км +	Наименование населенного пункта, в котором расположена дорожная организация	Обслуживаемый участок			Подъезды		Итого протяженность обслуживаемого участка, км
				начало, км +	конец, км +	протяженность, км	число	протяженность, км	
2019									
2….. г.									
2….. г.									
2….. г.									
2….. г.									
2….. г.									
2….. г.									

2.7. Таблица основных расстояний (в целых километрах)

Километраж от начала дороги	Протяженность участков, находящихся в ведении городов	Наименование населенных пунктов																				

3. Экономическая характеристика

3.1. Экономическое и административное значение дороги

Автомобильная дорога по ул. Зеленая проходит через жилую застройку.

3.2. Среднесуточная интенсивность движения по данным учета

Километры	учетных пунк-тов	Среднесуточная интенсивность движения, авт./сут														
		2019 г.	2….. г.	2….. г.	2….. г	2….. г.	2….. г.	2….. г.	2….. г.	2….. г.	2….. г.	2….. г.	2….. г.	2….. г.	2….. г.	2….. г.

4. Техническая характеристика

4.1. Топографические условия района проложения трассы
Автомобильная дорога проходит по типу местности: Равнинный

4.2. Ширина земляного полотна

Год	Протяженность (км) при ширине (м)					
	До 8,0	8,0…9,9	10,0…11,9	12,0…14,9	15,0…27,4	27,5…
2019г.	**0,139**	**0,000**	**0,000**	**0,000**	**0,000**	**0,000**
2….. г.						
2….. г.						
2….. г.						
2….. г.						
2….. г.						
2….. г.						
2….. г.						
2….. г.						
2….. г.						
2….. г.						
2….. г.						
2….. г.						
2….. г.						

4.3. Характеристика проезжей части
4.3.1. Ширина проезжей части

Год	Протяженность (км) при ширине (м)					
	До 4,0	4,0…4,4	4,5…5,9	6,0…6,9	7,0…7,4	7,5…
2019г.	**0,139**	**0,000**	**0,000**	**0,000**	**0,000**	**0,000**
2….. г.						
2….. г.						
2….. г.						
2….. г.						
2….. г.						
2….. г.						
2….. г.						
2….. г.						
2….. г.						
2….. г.						

4.3.2. Протяженность покрытий

Типы покрытий			Протяженность (км)												
			2019г.	2….. г	2….. г.	2….. г.	2….. г.	2….. г.	2….. г.	2….. г.	2….. г.	2….. г.	2….. г.	2….. г.	2….. г.
Усовершенствованные	Цементобетонные		-												
	Асфальтобетонные	Горячие	-												
		Холодные	-												
	Щебеночные и гравийные, обработанные органическими вяжущими		-												
	Мостовые из брусчатки и мозаики		-												
	Прочие:		-												
Переходные	Щебеночные		-												
	Гравийные		**0,139**												
	Покрытия из материалов, обработанных вяжущими		-												
	Мостовые из булыжного и колотого камня		-												
	Прочие: деревянный настил		-												
Низшие	Грунтовые, улучшенные местными материалами		-												
	Грунтовые, профилированные		-												
	Грунтовые, естественные		-												

4.4. Характеристика профиля и трассы: радиусы кривых и уклоны, не отвечающие требованиям СНиПа для данной категории дороги

Год	Число кривых с радиусом менее допустимого, шт.	Суммарная длина кривых с радиусами менее допустимых, км	Число участков с уклонами, превышающими допустимые, шт.	Суммарная длина участков с уклонами превышающими допустимые, км
2019г.	**-**	**-**	**-**	**-**
2….. г.				
2….. г.				
2….. г.				
2….. г.				
2….. г.				
2….. г.				
2….. г.				
2….. г.				
2….. г.				
2….. г.				
2….. г.				
2….. г.				
2….. г.				

4.5. Протяженность участков повышенной трудности содержания

Характер участков	Протяженность (км)							
	2019г.	2….. г.	2….. г.	2….. г	2….. г.	2….. г.	2….. г.	2….. г.
Осыпи	-							
Затопляемые	-							
Вечномерзлые	-							
Пучинистые	-							

4.6. Дорожные инженерные устройства и обстановка дороги

Наименование			Наличие										
			2019 г.	2….. г.	2….. г.	2….. г	2….. г.	2….. г.	2….. г.	2….. г.	2….. г.	2….. г.	2….. г.
Автопавильон капитального типа, шт.			-										
Площадки отдыха, шт.			-										
Площадки для стоянок и остановок автомобиля, шт.			-										
Освещение дорог, столбов\подвесок			-										
Линии связи, км	Кабельные		-										
	Воздушные		-										
Автобусные остановки, шт.			-										
Переходно-скоростные полосы, шт.			-										
Ограждения, км			-										
Сигнальные столбики, шт.			-										
Дорожные знаки, шт.	Всего		-										
	в том числе:	Предупреждающие	-										
		Приоритета	-										
		Запрещающие	-										
		Предписывающие	-										
		Особых предписаний	-										
		Информационные	-										
		Сервиса	-										
		Дополнительной информации	-										
Перекрестки со светофорным регулированием			-										

4.7. Предприятия автотранспортной службы

4.7.1. Автостанции, автовокзалы

Наименование предприятия и его ведомственная принадлежность	Мощность (кол-во пассажиров)	Местоположение		Дата ввода в эксплуатацию
		наименование населенного пункта	км +	

4.7.2. Передвижные и стационарные контрольно-диспетчерские пункты, посты ГИБДД

Наименование предприятия и его ведомственная принадлежность	Местоположение		Дата ввода в эксплуатацию
	Наименование населенного пункта	км +	

4.7.3. Гостиницы, мотели, кемпинги

Наименование предприятия и его ведомственная принадлежность	Мощность (кол-во мест)	Местоположение		Дата ввода в эксплуатацию
		наименование населенного пункта	км	

4.7.4. Станции технического обслуживания

Наименование предприятия и его ведомственная принадлежность	Мощность (кол-во постов)	Местоположение		Дата ввода в эксплуатацию
		наименование населенного пункта	км +	

4.7.5. Автозаправочные станции

Наименование предприятия и его ведомственная принадлежность	Мощность (заправок в сутки)	Местоположение		Дата ввода в эксплуатацию
		наименование населенного пункта	км +	

4.7.6. Моечные пункты

Наименование предприятия и его ведомственная принадлежность	Мощность (кол-во автомобилей)	Местоположение		Дата ввода в эксплуатацию
		наименование населенного пункта	км +	

4.7.7. Отдельно стоящие туалеты

Наименование предприятия и его ведомственная принадлежность	Мощность (число очков)	Местоположение		Дата ввода в эксплуатацию
		наименование населенного пункта	км +	

4.7.8. Пункты питания (рестораны, кафе, буфеты, столовые)

Наименование предприятия и его ведомственная принадлежность	Мощность (число посадочных мест)	Местоположение		Дата ввода в эксплуатацию
		наименование населенного пункта	км +	

4.7.9. Пункты первой медицинской помощи, почта, телеграф, телефон

Наименование предприятия и его ведомственная принадлежность	Местоположение		Дата ввода в эксплуатацию
	наименование населенного пункта	км +	

4.8. Характеристика дороги по снегозаносимости

Год	Протяженность заносимых участков, км			Наличие и протяженность снегозащитных элементов, км												
				Лесопосадок				Постоянных заборов		Щитов			Плетней и прочих		Всего обеспечено защитой	
	всего	в том числе		Всего		в том числе работающих				штук	Линий защиты					
		слева	справа	слева	справа	слева	справа	слева	справа		слева	справа	слева	справа	слева	справа
2019 г.	**-**	**-**	**-**	**-**	**-**	**-**	**-**	**-**	**0,009**	**0**	**-**	**-**	**-**	**-**	**-**	**0,009**
2….. г.																
2….. г.																
2….. г.																
2….. г.																
2….. г.																
2….. г.																
2….. г.																
2….. г.																
2….. г.																

4.9. Служебные, производственные и жилые здания

Год	Служебные		Жилые		Производственные							
					мастерские		гаражи		склады		прочие	
	число зданий	полезная площадь, кв.м.	число зданий	число квартир	число зданий	число станко-мест	число зданий	число машино-мест/кв.м	число зданий	полезная площадь, кв.м.	число зданий	полезная площадь, кв.м.
2019 г.												
2….. г.												
2….. г.												
2….. г.												
2….. г.												
2….. г.												
2….. г.												
2….. г.												

4.10.Искусственные сооружения

4.10.1. Сводная ведомость наличия мостов (путепроводов)

	Материал сооружения	Длина, м	Наличие (шт./м)											
			2019 г.	2…. г.	2….. г.	2….. г	2….. г.	2….. г.	2….. г.	2….. г.	2….. г.	2….. г.	2….. г.	2….. г.
Мосты	Металлические и сталежелезобетонные	до 25	-											
		от25 до 100	-											
		более 100	-											
		итого	-											
	Железобетонные	до 25	-											
		от25 до 100	-											
		более 100	-											
		итого	-											
	Каменные и бетонные	до 25	-											
		от25 до 100	-											
		более 100	-											
		итого	-											
	Разнородные по материалам	до 25	-											
		от25 до 100	-											
		более 100	-											
		итого	-											
	Деревянные	до 25	-											
		от25 до 100	-											
		более 100	-											
		итого	-											
	Наплавные	до 25	-											
		от25 до 100	-											
		более 100	-											
		итого	-											
Путепроводы	Металлические и сталежелезобетонные	до 25	-											
		более 25	-											
		итого	-											
	Железобетонные	до 25	-											
		более 25	-											
		Итого	-											
ВСЕГО :			-											

4.10.2. Сводная ведомость наличия тоннелей, галерей и пешеходных переходов

Вид сооружения			Наличие (шт./м)							
			2019 г.	2..... г.	2..... г	2..... г.	2..... г.	2..... г.	2..... г.	2..... г.
Тоннели			-							
Галереи			-							
Пешеходные переходы	Всего		-							
	в том числе	Наземные	-							
		Надземные	-							
		Подземные	-							

4.10.3. Сводная ведомость наличия труб

Материал сооружения	Наличие (шт./м)											
	2019г.	2..... г.	2..... г.	2..... г	2..... г.	2..... г.	2..... г.	2..... г.	2..... г.	2..... г.	2..... г.	2..... г.
Металлические	-											
Железобетонные	-											
Прочие/ комбинированные	-											
Каменные	-											
Деревянные	-											
ИТОГО	-											

4.10.4. Сводная ведомость наличия паромных (ледовых) переправ

Вид сооружения	Наличие (шт./м рабочего хода)													
	2019 г.	2..... г.	2..... г	2..... г.	2..... г.	2..... г.	2..... г.	2..... г.	2..... г.	2..... г.	2..... г.	2..... г.	2..... г.	2..... г.
Брода	-													
Самоходные	-													
Буксирные	-													
Канатные	-													
Ледовые	-													
ИТОГО	-													

4.10.5. Сводная ведомость наличия подпорных стен

Вид сооружения	Наличие (шт./м)									
	2019г.	2..... г.	2..... г	2..... г.	2..... г.	2..... г.	2..... г.	2..... г.	2..... г.	2..... г.
Железобетонные и бетонные	-									
Каменные и кирпичные	-									
Деревянные	-									
Металлические	-									
ИТОГО	-									

4.10.6. Сводная ведомость снегозащитных и декоративных лесонасаждений

Вид лесонасаждений			Протяженность (км)									
			2019 г.	2..... г.	2..... г.	2..... г.	2..... г.	2..... г.	2..... г.	2..... г.	2..... г.	2..... г.
Снегозащитные	Всего		-									
	в том числе	Двухрядные	-									
		Четырехрядные	-									
Декоративные, шт./км.			-									

4.10.7. Сводная ведомость тротуаров и пешеходных дорожек

Наименование	Протяженность (км)									
	2019 г.	2…..г.	2…..г	2…..г.	2…..г.	2…..г.	2…..г.	2…..г.	2…..г.	2…..г.
тротуары	-									
пешеходные дорожки	-									

4.10.8. Сводная ведомость укрепленной части обочин

Тип укрепления	Протяженность (км)													
	2019г.	2…..г.	2…..г	2…..г.	2…..г.	2…..г.	2…..г.	2…..г.	2…..г.	2…..г.	2…..г.	2…..г.	2…..г.	2…..г.
щебнем	-													
гравием	-													
бетоном	-													
асфальтобетоном	-													
прочее	-													
ИТОГО	-													

4.10.9. Сводная ведомость съездов (въездов)

Тип покрытия съездов (выездов)	Наличие (шт.)													
	2019 г.	2…..г.	2…..г	2…..г.	2…..г.	2…..г.	2…..г.	2…..г.	2…..г.	2…..г.	2…..г.	2…..г.	2…..г.	2…..г.
асфальтобетонное	-													
цементобетонное	-													
булыжная мостовая	-													
щебеночное	-													
гравийное	**2**													
грунтовое	-													
ИТОГО	**2**													

4.10.10. Сводная ведомость неукрепленной части обочин

Тип материала	Протяженность (км)													
	2019г.	⋮	⋮	⋮	⋮	⋮	⋮	⋮	⋮	⋮	⋮	⋮	⋮	⋮
щебень	-													
гравий	-													
грунт	-													
засев трав	-													
песок	-													
прочее	-													
ИТОГО	-													

5. Денежные затраты и основные объемы выполненных работ

5.1. Денежные затраты

Виды денежных затрат (тыс.руб.)			**2019 г.**	2…. г.	2…. г.	2…. г	2…. г.	2…. г.	2…. г.	2…. г.	2…. г.	2…. г.	2…. г.	2…. г.	2…. г.	2…. г.	2…. г.	2…. г.
По эксплуатационной смете	всего																	
	в том числе на:	капитальный ремонт																
		текущий ремонт																
		содержание дороги																
		озеленение																
по смете капиталовложений																		
ИТОГО																		

5.2. Объемы выполненных работ (в натуральных измерителях)

Год	Вид работ (реконструкция, капитальные ремонт)	Дорожная одежда, км		Мосты, путе-проводы, шт./п.м.		Трубы, шт./п.м.		Снегозащитные насаждения, км		Служебные, производственные и жилые здания												
										всего	служеб-ные		жилые		мастер-ские		гаражи		склады		прочие произ-водственные здания	
		всего	в том числе перевод в усо-вершенствованную	всего	в том числе перестройка на долговечные	всего	в том числе перестройка на долговечные	слева	справа		всего, шт.	полезная площадь, 17В.м.	всего, шт.	число квартир	всего шт.	число станко-мест	всего, шт.	число машино-мест	всего, шт.	полезная площадь, 17В.м.	всего, шт.	полезная площадь, 17В.м.
2019г.																						
2…. г.																						
2…. г.																						
2…. г.																						
2…. г.																						
2…. г.																						
2…. г.																						
2…. г.																						
2…. г.																						
2…. г.																						
2…. г.																						
2…. г.																						
2…. г.																						
2…. г.																						
2…. г.																						
2…. г.																						

5.3. Выполнение основных работ

Год	Наименование работ	Измеритель	Количество работ	Стоимость работ, тыс.руб.	Место выполнения работ, от км + до км +
2019 г.					
2…. г.					
2…. г.					
2…. г.					
2…. г.					
2…. г.					
2…. г.					
2…. г.					
2…. г.					
2…. г.					
2…. г.					
2…. г.					
2…. г.					
2…. г.					
2…. г.					
2…. г.					
2…. г.					
2…. г.					
2…. г.					
2…. г.					
2…. г.					
2…. г.					
2…. г.					
2…. г.					
2…. г.					
2…. г.					
2…. г.					
2…. г.					
2…. г.					
2…. г.					
2…. г.					
2…. г.					
2…. г.					

ЛИНЕЙНЫЙ ГРАФИК

автомобильной дороги
Дорога по ул. Зеленая км 0+000 км 0+139 село Партизанское

км 0+000 - км0+139

Хабаровск 2019

Дорога по ул. Зеленая км 0+000 км 0+139 село Партизанское

Продольный уклон, ‰		1	139 / 20					
Радиусы кривых в плане, м		2						
Пикетажное положение, м		3	0	100		200	300	400 500
Ситуация		4	Начало трассы км 0 + 000; ул. Первомайская; Ч/С; ул. Первомайская; Ч/С; Конец трассы км 0 + 139					
Дорожные знаки и светофоры	слева	5						
	на разделительной полосе	6						
	справа	7						
Дорожные ограждения и направляющие устройства	слева	8						
	на разделительной полосе	9						
	справа	10						
Пешеходные ограждения	слева	11						
	справа	12						
Тротуары	слева	13						
	справа	14						
Освещение (светильников/опор/расст.)	слева	15						
	на разделительной полосе	16						
	справа	17						
Протяженность бордюров, м	слева	18						
	на разделительной полосе слева	19						
	на разделительной полосе справа	20						
	справа	21						
Озеленение	слева	22						
	на разделительной полосе	23						
	справа	24						
Искусственные сооружения		25						
Проезжая часть и обочины	обочины,м (правая/левая)	26						
	проезжая часть,м	27	3,5/ПГС					
	разделительная полоса	28						
Техническое состояние покрытия и ремонтные работы	2019г.	29	удовлетв.	удовлетв.				
	20__г	30						
	20__г	31						

ВЕДОМОСТИ

наличия и технического состояния элементов

Дорога по ул. Зеленая км 0+000 км 0+139 село Партизанское

км 0+000 - км0+139

Хабаровск 2019

Форма Э-18

Администрация Волочаевского сельского поселения Смидовичского муниципального района Еврейской автономной области

ВЕДОМОСТЬ

наличия и технического состояния съездов (въездов)

Дорога по ул. Зеленая км 0+000 км 0+139 село Партизанское

Местоположение, м		Километ. знак	Расст.от килом. столба, м	Направление	Тип покрытия	Длина, м	Ширина, м	Обустройство				Техни-ческое состояние	Наличие знака (2.4)
слева	справа							ПСП	труба	столбики	островок		
	0	-	-	ул. Первомайская	смесь песчано-гравийная	50	6	нет	нет	нет	нет	удовлет.	нет
0		-	-	ул. Первомайская	смесь песчано-гравийная	50	6	нет	нет	нет	нет	удовлет.	нет

Форма Э-20

Администрация Волочаевского сельского поселения Смидовичского муниципального района Еврейской автономной области

ВЕДОМОСТЬ

наличия и технического состояния покрытия и обочин

Дорога по ул. Зеленая км 0+000 км 0+139 село Партизанское

Местополо-жение, м		Протя-женность участка, м	Ширина, м											Тип покрытия	Материал			Техническое состояние покрытия
			земляного полотна	проезжей части	обочины (полосы безопасности)						Разделительной полосы				покрытия	обочины	Разделительной полосы	
					краевой полосы		укрепленной части		грунтовой части		Полосы	Укреп. полоса						
начало	конец				Л	П	Л	П	Л	П		Л	П					
0	139	139	3.50	3.5	-	-	-	-	-	-	-	-	-	Переходный	смесь песчано-гравийная	-	-	удовлет.

Форма Э-22

Администрация Волочаевского сельского поселения Смидовичского муниципального района Еврейской автономной области

ВЕДОМОСТЬ

наличия кривых в плане

Дорога по ул. Зеленая км 0+000 км 0+139 село Партизанское

Местоположение, м		Направ-ление поворота	Длина кривой, м	Радиус кривой, м	Вираж	Уклон на вираже, ‰	Азимут направления	
начало кривой	конец кривой						до кривой	после кривой

Форма Э-23

Администрация Волочаевского сельского поселения Смидовичского муниципального района Еврейской автономной области

ВЕДОМОСТЬ

наличия уклонов

Дорога по ул. Зеленая км 0+000 км 0+139 село Партизанское

Местоположение, м		Длина, м	Величина уклона, ‰	Средний уклон, ‰	Направление уклона
начало уклона	конец уклона				
0	139	139	+0...+20	-20	спуск

Форма Э-33

Администрация Волочаевского сельского поселения Смидовичского муниципального района Еврейской автономной области

ВЕДОМОСТЬ
видимости поверхности дороги в продольном профиле

Дорога по ул. Зеленая км 0+000 км 0+139 село Партизанское

Местоположение, м		Длина, м	Видимость в прямом направлении, м	Видимость в обратном направлении, м	Минимальная видимость, м
начало участка	конец участка				
0	139	139	300	300	300

Администрация Волочаевского сельского поселения Смидовичского муниципального района Еврейской автономной области

ТЕХНИЧЕСКИЙ ПАСПОРТ

Дорога по ул. Первомайская км 0+000 км 0+463 село Партизанское

км 0+000 - км 0+463

Энерго Актив

Хабаровск 2019

Администрация Волочаевского сельского поселения Смидовичского муниципального района Еврейской автономной области

ТЕХНИЧЕСКИЙ ПАСПОРТ

Дорога по ул. Первомайская км 0+000 км 0+463 село Партизанское

км 0+000 - км 0+463

Разработал: ООО «ИВЦ «Энергоактив»

Ген. Директор_____ С. В. Лопашук

Ответственный исполнитель_____ В. Д. Петров

Хабаровск 2019

1. Схема автомобильной дороги

2. Общие данные об автомобильной дороге

2.1. Наименование дороги: **Дорога по ул. Первомайская км 0+000 км 0+463 село Партизанское**

2.2. Автомобильная дорога: от км 0+000 до км 0+463

2.3. Протяженность дороги (участка)

Начало дороги (участка), км +	Конец дороги (участка), км +	Общая протяженность, км			В том числе участков		
		Дороги (участка)	Подъездов (об-ходов)	Дороги вместе с подъездами	Обслуживаемых дорожной орга-низацией	Находящихся в ведении городов	Совмещенных
0+000	**0+463**	**0,463**	**-**	**0,463**	**-**	**-**	**-**

2.4. Наименование подъездов (обходов) и их протяженность

Наименование подъезда (обхода)	Место примыкания подъездов, км +	Протяженность, км

2.5. Категория дороги (участка), подъездов

Наименование дороги или подъезда	Начало, км +	Конец, км +	Категория
Дорога по ул. Первомайская км 0+000 км 0+463 село Партизанское	0+000	0+463	Улица в жилой застройке основная

2.6. Дорожные организации, обслуживающие дорогу

Год	Наименование первичной дорожной организации	Местоположение, км +	Наименование населенного пункта, в котором расположена дорожная организация	Обслуживаемый участок			Подъезды		Итого протяженность обслуживаемого участка, км
				начало, км +	конец, км +	протяженность, км	число	протяженность, км	
2019									
2….. г.									
2….. г.									
2….. г.									
2….. г.									
2….. г.									
2….. г.									

2.7. Таблица основных расстояний (в целых километрах)

Километраж от начала дороги	Протяженность участков, находящихся в ведении городов	Наименование населенных пунктов																				

3. Экономическая характеристика

3.1. Экономическое и административное значение дороги

Автомобильная дорога по ул. Первомайская проходит через жилую застройку.

3.2. Среднесуточная интенсивность движения по данным учета

Километры	учетных пунк-тов	Среднесуточная интенсивность движения, авт./сут														
		2019 г.	2….. г.	2….. г.	2….. г	2….. г.	2….. г.	2….. г.	2….. г.	2….. г.	2….. г.	2….. г.	2….. г.	2….. г.	2….. г.	2….. г.

4. Техническая характеристика

4.1. Топографические условия района проложения трассы
Автомобильная дорога проходит по типу местности: Равнинный

4.2. Ширина земляного полотна

Год	Протяженность (км) при ширине (м)					
	До 8,0	8,0…9,9	10,0…11,9	12,0…14,9	15,0…27,4	27,5…
2019г.	**0,463**	**0,000**	**0,000**	**0,000**	**0,000**	**0,000**
2….. г.						
2….. г.						
2….. г.						
2….. г.						
2….. г.						
2….. г.						
2….. г.						
2….. г.						
2….. г.						
2….. г.						
2….. г.						
2….. г.						
2….. г.						

4.3. Характеристика проезжей части
4.3.1. Ширина проезжей части

Год	Протяженность (км) при ширине (м)					
	До 4,0	4,0…4,4	4,5…5,9	6,0…6,9	7,0…7,4	7,5…
2019г.	**0,000**	**0,000**	**0,000**	**0,463**	**0,000**	**0,000**
2….. г.						
2….. г.						
2….. г.						
2….. г.						
2….. г.						
2….. г.						
2….. г.						
2….. г.						
2….. г.						
2….. г.						

4.3.2. Протяженность покрытий

Типы покрытий			Протяженность (км)												
			2019г.	2….. г	2….. г.	2….. г.	2….. г.	2….. г.	2….. г.	2….. г.	2….. г.	2….. г.	2….. г.	2….. г.	2….. г.
Усовершенствованные	Цементобетонные		-												
	Асфальтобетонные	Горячие	-												
		Холодные	-												
	Щебеночные и гравийные, обработанные органическими вяжущими		-												
	Мостовые из брусчатки и мозаики		-												
	Прочие:		-												
Переходные	Щебеночные		-												
	Гравийные		**0,463**												
	Покрытия из материалов, обработанных вяжущими		-												
	Мостовые из булыжного и колотого камня		-												
	Прочие: деревянный настил		-												
Низшие	Грунтовые, улучшенные местными материалами		-												
	Грунтовые, профилированные		-												
	Грунтовые, естественные		-												

4.4. Характеристика профиля и трассы: радиусы кривых и уклоны, не отвечающие требованиям СНиПа для данной категории дороги

Год	Число кривых с радиусом менее допустимого, шт.	Суммарная длина кривых с радиусами менее допустимых, км	Число участков с уклонами, превышающими допустимые, шт.	Суммарная длина участков с уклонами превышающими допустимые, км
2019г.	**-**	**-**	**-**	**-**
2….. г.				
2….. г.				
2….. г.				
2….. г.				
2….. г.				
2….. г.				
2….. г.				
2….. г.				
2….. г.				
2….. г.				
2….. г.				
2….. г.				
2….. г.				

4.5. Протяженность участков повышенной трудности содержания

Характер участков	Протяженность (км)							
	2019г.	2….. г.	2….. г.	2….. г	2….. г.	2….. г.	2….. г.	2….. г.
Осыпи	-							
Затопляемые	-							
Вечномерзлые	-							
Пучинистые	-							

4.6. Дорожные инженерные устройства и обстановка дороги

Наименование			Наличие										
			2019 г.	2….. г.	2….. г.	2….. г	2….. г.	2….. г.	2….. г.	2….. г.	2….. г.	2….. г.	2….. г.
Автопавильон капитального типа, шт.			-										
Площадки отдыха, шт.			-										
Площадки для стоянок и остановок автомобиля, шт.			-										
Освещение дорог, столбов\подвесок			0/2										
Линии связи, км	Кабельные		-										
	Воздушные		-										
Автобусные остановки, шт.			-										
Переходно-скоростные полосы, шт.			-										
Ограждения, км			-										
Сигнальные столбики, шт.			-										
Дорожные знаки, шт.	Всего		-										
	в том числе:	Предупреждающие	-										
		Приоритета	-										
		Запрещающие	-										
		Предписывающие	-										
		Особых предписаний	-										
		Информационные	-										
		Сервиса	-										
		Дополнительной информации	-										
Перекрестки со светофорным регулированием			-										

4.7. Предприятия автотранспортной службы

4.7.1. Автостанции, автовокзалы

Наименование предприятия и его ведомственная принадлежность	Мощность (кол-во пассажиров)	Местоположение		Дата ввода в эксплуатацию
		наименование населенного пункта	км +	

4.7.2. Передвижные и стационарные контрольно-диспетчерские пункты, посты ГИБДД

Наименование предприятия и его ведомственная принадлежность	Местоположение		Дата ввода в эксплуатацию
	Наименование населенного пункта	км +	

4.7.3. Гостиницы, мотели, кемпинги

Наименование предприятия и его ведомственная принадлежность	Мощность (кол-во мест)	Местоположение		Дата ввода в эксплуатацию
		наименование населенного пункта	км	

4.7.4. Станции технического обслуживания

Наименование предприятия и его ведомственная принадлежность	Мощность (кол-во постов)	Местоположение		Дата ввода в эксплуатацию
		наименование населенного пункта	км +	

4.7.5. Автозаправочные станции

Наименование предприятия и его ведомственная принадлежность	Мощность (заправок в сутки)	Местоположение		Дата ввода в эксплуатацию
		наименование населенного пункта	км +	

4.7.6. Моечные пункты

Наименование предприятия и его ведомственная принадлежность	Мощность (кол-во автомобилей)	Местоположение		Дата ввода в эксплуатацию
		наименование населенного пункта	км +	

4.7.7. Отдельно стоящие туалеты

Наименование предприятия и его ведомственная принадлежность	Мощность (число очков)	Местоположение		Дата ввода в эксплуатацию
		наименование населенного пункта	км +	

4.7.8. Пункты питания (рестораны, кафе, буфеты, столовые)

Наименование предприятия и его ведомственная принадлежность	Мощность (число посадочных мест)	Местоположение		Дата ввода в эксплуатацию
		наименование населенного пункта	км +	

4.7.9. Пункты первой медицинской помощи, почта, телеграф, телефон

Наименование предприятия и его ведомственная принадлежность	Местоположение		Дата ввода в эксплуатацию
	наименование населенного пункта	км +	

4.8. Характеристика дороги по снегозаносимости

Год	Протяженность заносимых участков, км			Наличие и протяженность снегозащитных элементов, км												
				Лесопосадок				Постоянных заборов		Щитов			Плетней и прочих		Всего обеспечено защитой	
	всего	в том числе		Всего		в том числе работающих				штук	Линий защиты					
		слева	справа	слева	справа	слева	справа	слева	справа		слева	справа	слева	справа	слева	справа
2019 г.	**-**	**-**	**-**	**-**	**-**	**-**	**-**	**-**	**0,009**	**0**	**-**	**-**	**-**	**-**	**-**	**0,009**
2….. г.																
2….. г.																
2….. г.																
2….. г.																
2….. г.																
2….. г.																
2….. г.																
2….. г.																
2….. г.																

4.9. Служебные, производственные и жилые здания

Год	Служебные		Жилые		Производственные							
					мастерские		гаражи		склады		прочие	
	число зданий	полезная площадь, кв.м.	число зданий	число квартир	число зданий	число станко-мест	число зданий	число машино-мест/кв.м	число зданий	полезная площадь, кв.м.	число зданий	полезная площадь, кв.м.
2019 г.												
2….. г.												
2….. г.												
2….. г.												
2….. г.												
2….. г.												
2….. г.												
2….. г.												

4.10.Искусственные сооружения

4.10.1. Сводная ведомость наличия мостов (путепроводов)

	Материал сооружения	Длина, м	Наличие (шт./м)											
			2019 г.	2…. г.	2….. г.	2….. г	2….. г.	2….. г.	2….. г.	2….. г.	2….. г.	2….. г.	2….. г.	2….. г.
Мосты	Металлические и сталежелезобетонные	до 25	-											
		от25 до 100	-											
		более 100	-											
		итого	-											
	Железобетонные	до 25	-											
		от25 до 100	-											
		более 100	-											
		итого	-											
	Каменные и бетонные	до 25	-											
		от25 до 100	-											
		более 100	-											
		итого	-											
	Разнородные по материалам	до 25	-											
		от25 до 100	-											
		более 100	-											
		итого	-											
	Деревянные	до 25	-											
		от25 до 100	-											
		более 100	-											
		итого	-											
	Наплавные	до 25	-											
		от25 до 100	-											
		более 100	-											
		итого	-											
Путепроводы	Металлические и сталежелезобетонные	до 25	-											
		более 25	-											
		итого	-											
	Железобетонные	до 25	-											
		более 25	-											
		Итого	-											
ВСЕГО :			-											

4.10.2. Сводная ведомость наличия тоннелей, галерей и пешеходных переходов

Вид сооружения			Наличие (шт./м)							
			2019 г.	2..... г.	2..... г	2..... г.	2..... г.	2..... г.	2..... г.	2..... г.
Тоннели			-							
Галереи			-							
Пешеходные переходы	Всего		-							
	в том числе	Наземные	-							
		Надземные	-							
		Подземные	-							

4.10.3. Сводная ведомость наличия труб

Материал сооружения	Наличие (шт./м)											
	2019г.	2..... г.	2..... г.	2..... г	2..... г.	2..... г.	2..... г.	2..... г.	2..... г.	2..... г.	2..... г.	2..... г.
Металлические	-											
Железобетонные	**2/24,00**											
Прочие/ комбинированные	-											
Каменные	-											
Деревянные	-											
ИТОГО	**2/24,00**											

4.10.4. Сводная ведомость наличия паромных (ледовых) переправ

Вид сооружения	Наличие (шт./м рабочего хода)													
	2019 г.	2..... г.	2..... г	2..... г.	2..... г.	2..... г.	2..... г.	2..... г.	2..... г.	2..... г.	2..... г.	2..... г.	2..... г.	2..... г.
Брода	-													
Самоходные	-													
Буксирные	-													
Канатные	-													
Ледовые	-													
ИТОГО	-													

4.10.5. Сводная ведомость наличия подпорных стен

Вид сооружения	Наличие (шт./м)									
	2019г.	2..... г.	2..... г	2..... г.	2..... г.	2..... г.	2..... г.	2..... г.	2..... г.	2..... г.
Железобетонные и бетонные	-									
Каменные и кирпичные	-									
Деревянные	-									
Металлические	-									
ИТОГО	-									

4.10.6. Сводная ведомость снегозащитных и декоративных лесонасаждений

Вид лесонасаждений			Протяженность (км)									
			2019 г.	2..... г.	2..... г.	2..... г.	2..... г.	2..... г.	2..... г.	2..... г.	2..... г.	2..... г.
Снегозащитные	Всего		-									
	в том числе	Двухрядные	-									
		Четырехрядные	-									
Декоративные, шт./км.			-									

4.10.7. Сводная ведомость тротуаров и пешеходных дорожек

Наименование	Протяженность (км)									
	2019 г.	2…..г.	2…..г	2…..г.	2…..г.	2…..г.	2…..г.	2…..г.	2…..г.	2…..г.
тротуары	-									
пешеходные дорожки	-									

4.10.8. Сводная ведомость укрепленной части обочин

Тип укрепления	Протяженность (км)													
	2019г.	2…..г.	2…..г	2…..г.	2…..г.	2…..г.	2…..г.	2…..г.	2…..г.	2…..г.	2…..г.	2…..г.	2…..г.	2…..г.
щебнем	-													
гравием	-													
бетоном	-													
асфальтобетоном	-													
прочее	-													
ИТОГО	-													

4.10.9. Сводная ведомость съездов (въездов)

Тип покрытия съездов (выездов)	Наличие (шт.)													
	2019 г.	2…..г.	2…..г	2…..г.	2…..г.	2…..г.	2…..г.	2…..г.	2…..г.	2…..г.	2…..г.	2…..г.	2…..г.	2…..г.
асфальтобетонное	**2**													
цементобетонное	-													
булыжная мостовая	-													
щебеночное	-													
гравийное	**5**													
грунтовое	-													
ИТОГО	**7**													

4.10.10. Сводная ведомость неукрепленной части обочин

Тип материала	Протяженность (км)													
	2019г.	⋮	⋮	⋮	⋮	⋮	⋮	⋮	⋮	⋮	⋮	⋮	⋮	⋮
щебень	-													
гравий	-													
грунт	-													
засев трав	-													
песок	-													
прочее	-													
ИТОГО	-													

5. Денежные затраты и основные объемы выполненных работ

5.1. Денежные затраты

Виды денежных затрат (тыс.руб.)			**2019 г.**	2…. г.	2…. г.	2…. г	2…. г.	2…. г.	2…. г.	2…. г.	2…. г.	2…. г.	2…. г.	2…. г.	2…. г.	2…. г.	2…. г.	2…. г.
По эксплуатационной смете	всего																	
	в том числе на:	капитальный ремонт																
		текущий ремонт																
		содержание дороги																
		озеленение																
по смете капиталовложений																		
ИТОГО																		

5.2. Объемы выполненных работ (в натуральных измерителях)

Год	Вид работ (реконструкция, капитальные ремонт)	Дорожная одежда, км		Мосты, путе-проводы, шт./п.м.		Трубы, шт./п.м.		Снегозащитные насаждения, км		Служебные, производственные и жилые здания												
										всего	служеб-ные		жилые		мастер-ские		гаражи		склады		прочие произ-водственные здания	
		всего	в том числе перевод в усо-вершенствованную	всего	в том числе перестройка на долговечные	всего	в том числе перестройка на долговечные	слева	справа		всего, шт.	полезная площадь, 17В.м.	всего, шт.	число квартир	всего шт.	число станко-мест	всего, шт.	число машино-мест	всего, шт.	полезная площадь, 17В.м.	всего, шт.	полезная площадь, 17В.м.
2019г.																						
2…. г.																						
2…. г.																						
2…. г.																						
2…. г.																						
2…. г.																						
2…. г.																						
2…. г.																						
2…. г.																						
2…. г.																						
2…. г.																						
2…. г.																						
2…. г.																						
2…. г.																						
2…. г.																						
2…. г.																						

5.3. Выполнение основных работ

Год	Наименование работ	Измеритель	Количество работ	Стоимость работ, тыс.руб.	Место выполнения работ, от км + до км +
2019 г.					
2…. г.					
2…. г.					
2…. г.					
2…. г.					
2…. г.					
2…. г.					
2…. г.					
2…. г.					
2…. г.					
2…. г.					
2…. г.					
2…. г.					
2…. г.					
2…. г.					
2…. г.					
2…. г.					
2…. г.					
2…. г.					
2…. г.					
2…. г.					
2…. г.					
2…. г.					
2…. г.					
2…. г.					
2…. г.					
2…. г.					
2…. г.					
2…. г.					
2…. г.					
2…. г.					
2…. г.					
2…. г.					

ЛИНЕЙНЫЙ ГРАФИК

автомобильной дороги
Дорога по ул. Первомайская км 0+000 км 0+463 село Партизанское

км 0+000 - км0+463

Хабаровск 2019

Дорога по ул. Первомайская км 0+000 км 0+463 село Партизанское

Продольный уклон, ‰		1	100 / 37 / 100	0 / 200 / 100	4 / 300 / 100	163 / 1		
Радиусы кривых в плане, м		2	R=80 L=28	R=120 L=32				
Пикетажное положение, м		3	0	100	200	300	400	500
Ситуация	Начало трассы км 0 + 000	4	ул. Тунгусская; ул. Газопина; ул. Зеленая; ул. Партизанская; Ч/С					Конец трассы км 0 + 463
Дорожные знаки и светофоры	слева	5						
	на разделительной полосе	6						
	справа	7						
Дорожные ограждения и направляющие устройства	слева	8						
	на разделительной полосе	9						
	справа	10						
Пешеходные ограждения	слева	11						
	справа	12						
Тротуары	слева	13						
	справа	14						
Освещение (светильников/опор/расст.)	слева	15				• 1		
	на разделительной полосе	16						
	справа	17				• 1		
Протяженность бордюров, м	слева	18						
	на разделительной полосе слева	19						
	на разделительной полосе справа	20						
	справа	21						
Озеленение	слева	22						
	на разделительной полосе	23						
	справа	24						
Искусственные сооружения		25	ж/б 0,60 12,00	ж/б 0,60 12,00				
Проезжая часть и обочины	обочины,м (правая/левая)	26						
	проезжая часть,м	27			6,0/ПГС			
	разделительная полоса	28						
Техническое состояние покрытия и ремонтные работы	2019г.	29	удовлетв.	удовлетв.	удовлетв.	удовлетв.	удовлетв.	
	20__г	30						
	20__г	31						

ВЕДОМОСТИ

наличия и технического состояния элементов

Дорога по ул. Первомайская км 0+000 км 0+463 село Партизанское

км 0+000 - км0+463

Хабаровск 2019

Форма Э

Администрация Волочаевского сельского поселения Смидовичского муниципального района
Еврейской автономной области

ВЕДОМОСТЬ
наличия освещения

Дорога по ул. Первомайская км 0+000 км 0+463 село Партизанское

Пикетажное положение, м		Количество столбов (подвесок)	Расположение	Характеристика участка	Техническое состояние
Начало	Конец				
300	300	1(1)	Справа	населенный пункт	удовлет.
356	356	1(1)	Слева	населенный пункт	удовлет.

Форма Э-6

Администрация Волочаевского сельского поселения Смидовичского муниципального района Еврейской автономной области

ВЕДОМОСТЬ
наличия и технического состояния труб
на автомобильной дороге

Дорога по ул. Первомайская км 0+000 км 0+463 село Партизанское

Местопо-ложение, м	Километровый знак	Расст.от килом.столба, м	Вид препятствия	Конструкция трубы	Материал тела трубы	Год постройки/ ремонта	Отверстие, м		Длина по лотку, м	Техническое состояние (конструкция/ пропускная способность)
							диаметр (ширина)	высота		
246	-	-	Суходол	круглая	Железобетон	-/-	0,6		12.00	2/2
259	-	-	Суходол	круглая	Железобетон	-/-	0,6		12.00	2/2

ТРУБЫ НА СЪЕЗДАХ

Местопо-ложение, м	Километровый знак	Расст.от килом.столба, м	Вид препятствия	Конст. трубы	Материал тела трубы	Год постройки/ ремонта	Отверстие, м		Длина по лотку, м	Техническое состояние (конструкция/ пропускная способность)
							диаметр (ширина)	высота		
На данном участке дороги трубы на съёздах отсутствуют										

Сводная ведомость наличия труб

Материал	Кол-во	Длина, м
Металлические	0	0.00
Железобетонные	2	24.00
Комбинированные	0	0.00
Каменные	0	0.00
Деревянные	0	0.00
Итого	2	24.00

Форма Э-18

Администрация Волочаевского сельского поселения Смидовичского муниципального района Еврейской автономной области

ВЕДОМОСТЬ

наличия и технического состояния съездов (въездов)

Дорога по ул. Первомайская км 0+000 км 0+463 село Партизанское

Местоположение, м		Километ. знак	Расст.от килом. столба, м	Направление	Тип покрытия	Длина, м	Ширина, м	Обустройство				Техни-ческое состояние	Наличие знака (2.4)
слева	справа							ПСП	труба	столбики	островок		
	0	-	-	ул. Тунгусская	смесь песчано-гравийная	50	6	нет	нет	нет	нет	удовлет.	нет
0		-	-	ул. Тунгусская	смесь песчано-гравийная	50	6	нет	нет	нет	нет	удовлет.	нет
	251	-	-	ул. Гагарина	смесь песчано-гравийная	50	4,5	нет	нет	нет	нет	удовлет.	нет
251		-	-	ул. Гагарина	смесь песчано-гравийная	50	4,5	нет	нет	нет	нет	удовлет.	нет
369		-	-	ул. Зеленая	смесь песчано-гравийная	50	3,5	нет	нет	нет	нет	удовлет.	нет
463		-	-	ул. Партизанская	Асфальтобетон	50	6	нет	нет	нет	нет	удовлет.	нет
	463	-	-	ул. Партизанская	Асфальтобетон	50	6	нет	нет	нет	нет	удовлет.	нет

Форма Э-20

Администрация Волочаевского сельского поселения Смидовичского муниципального района Еврейской автономной области

ВЕДОМОСТЬ

наличия и технического состояния покрытия и обочин

Дорога по ул. Первомайская км 0+000 км 0+463 село Партизанское

Местополо-жение, м		Протя-женность участка, м	Ширина, м											Тип покрытия	Материал			Техническое состояние покрытия
			земляного полотна	проезжей части	обочины (полосы безопасности)						Разделительной полосы				покрытия	обочины	Разделительной полосы	
					краевой полосы		укрепленной части		грунтовой части		Полосы	Укреп. полоса						
начало	конец				Л	П	Л	П	Л	П		Л	П					
0	463	463	6.00	6	-	-	-	-	-	-	-	-	-	Переходный	смесь песчано-гравийная	-	-	удовлет.

Форма Э-22

Администрация Волочаевского сельского поселения Смидовичского муниципального района Еврейской автономной области

ВЕДОМОСТЬ

наличия кривых в плане

Дорога по ул. Первомайская км 0+000 км 0+463 село Партизанское

Местоположение, м		Направ-ление поворота	Длина кривой, м	Радиус кривой, м	Вираж	Уклон на вираже, ‰	Азимут направления	
начало кривой	конец кривой						до кривой	после кривой
6	34	Вправо	28	80	нет	0	75°24'14"	95°38'45"
66	98	Вправо	32	120	нет	0	95°39'11"	111°7'37"

Форма Э-23

Администрация Волочаевского сельского поселения Смидовичского муниципального района Еврейской автономной области

ВЕДОМОСТЬ

наличия уклонов

Дорога по ул. Первомайская км 0+000 км 0+463 село Партизанское

Местоположение, м		Длина, м	Величина уклона, ‰	Средний уклон, ‰	Направление уклона
начало уклона	конец уклона				
0	100	100	-40...-31	-37	спуск
100	200	100	+20...+0	0	подъём
200	300	100	+0...+20	4	подъём
300	463	163	-20...-0	-1	спуск

Форма Э-33

Администрация Волочаевского сельского поселения Смидовичского муниципального района Еврейской автономной области

ВЕДОМОСТЬ
видимости поверхности дороги в продольном профиле

Дорога по ул. Первомайская км 0+000 км 0+463 село Партизанское

Местоположение, м		Длина, м	Видимость в прямом направлении, м	Видимость в обратном направлении, м	Минимальная видимость, м
начало участка	конец участка				
0	463	463	300	300	300

КАРТОЧКИ
искусственных сооружений

Дорога по ул. Первомайская км 0+000 км 0+463 село Партизанское

км 0+000 - км0+463

Хабаровск 2019

Форма Э-2

Администрация Волочаевского сельского поселения Смидовичского муниципального района Еврейской автономной области

Карточка трубы – км 0+246

Наименование дороги:..... Дорога по ул. Первомайская км 0+000 км 0+463 село Партизанское
Категория дороги:..... Улица в жилой застройке основная
Местоположение: ..... км 0+246
Расположение: ..... основная дорога
Адрес трубы:
номер километрового знака ..... -
расстояние ..... -
Наименование водотока: ..... -
Тип трубы: ..... Круглая
Длина тела трубы: 12,00
Длина трубы по лотку: 12,00
Отверстие: 1х0,60/-
Высота насыпи над трубой: 0,00
Угол пересечения с осью дороги: ..... 90°
Тип оголовков:
входного ..... отсутствует
выходного ..... отсутствует
Характер работы трубы: ..... безнапорный
Год постройки: ..... -
Год последнего капитального ремонта ..... -
Материал тела трубы: ..... Железобетон
Толщина стенки тела трубы, м: 0,080
Толщина портала: ..... -
Данные об изоляции: ..... без изоляции
Тип основания: ..... естественное
Тип укрепления дна трубы: ..... нет
Тип укрепления отверстий:
входного ..... нет
выходного ..... нет
Укрепление откосов у оголовков: ..... нет
Техническое состояние трубы: 2/2
Дефекты:..... нет

СХЕМА ТРУБЫ км 0+246

Входной оголовок

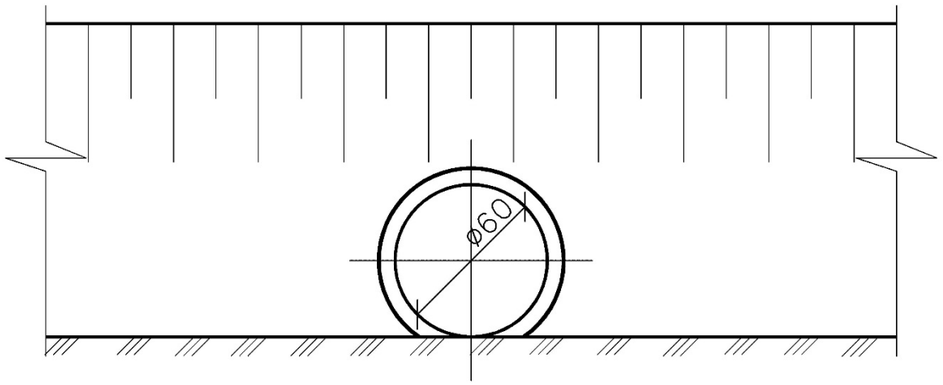

Выходной оголовок

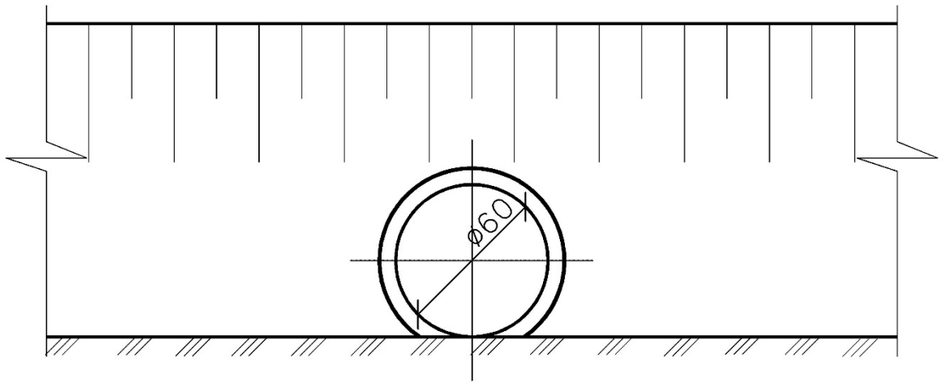

Разрез по оси трубы

Входной оголовок

Выходной оголовок

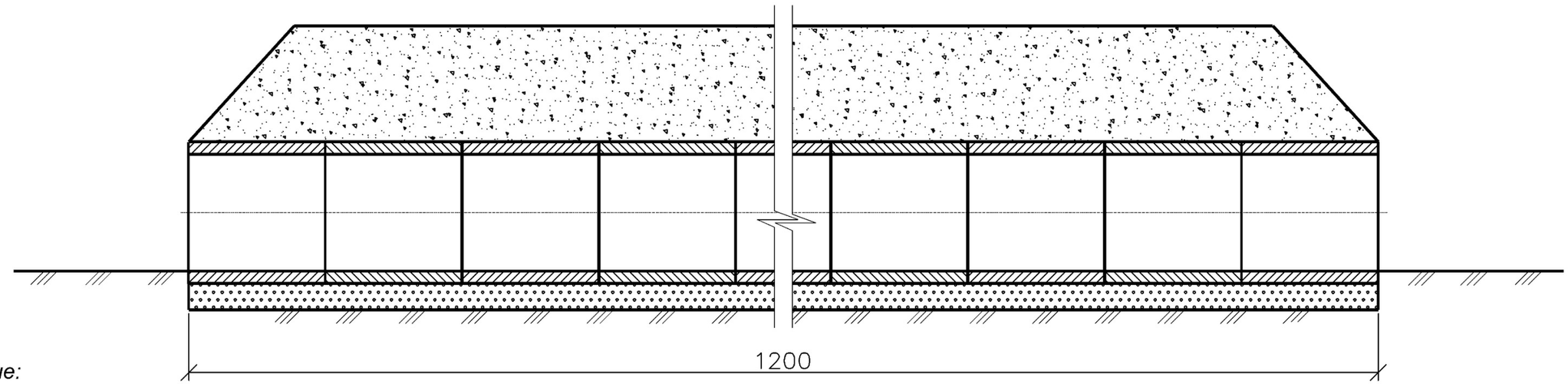

Примечание:

1. Все размеры в см.

2. Толщина стенки трубы 8см.

Местоположение трубы км 0+246

Входной оголовок

Выходной оголовок

Форма Э-2

Администрация Волочаевского сельского поселения Смидовичского муниципального района Еврейской автономной области

Карточка трубы – км 0+259

Наименование дороги:..... Дорога по ул. Первомайская км 0+000 км 0+463 село Партизанское
Категория дороги:..... Улица в жилой застройке основная
Местоположение: ..... км 0+259
Расположение: ..... основная дорога
Адрес трубы:
номер километрового знака ..... -
расстояние ..... -
Наименование водотока: ..... -
Тип трубы: ..... Круглая
Длина тела трубы: 12,00
Длина трубы по лотку: 12,00
Отверстие: 1х0,60/-
Высота насыпи над трубой: 0,00
Угол пересечения с осью дороги: ..... 90°
Тип оголовков:
входного ..... отсутствует
выходного ..... отсутствует
Характер работы трубы: ..... безнапорный
Год постройки: ..... -
Год последнего капитального ремонта ..... -
Материал тела трубы: ..... Железобетон
Толщина стенки тела трубы, м: 0,080
Толщина портала: ..... -
Данные об изоляции: ..... без изоляции
Тип основания: ..... естественное
Тип укрепления дна трубы: ..... нет
Тип укрепления отверстий:
входного ..... нет
выходного ..... нет
Укрепление откосов у оголовков: ..... нет
Техническое состояние трубы: 2/2
Дефекты:..... нет

СХЕМА ТРУБЫ км 0+259

Входной оголовок

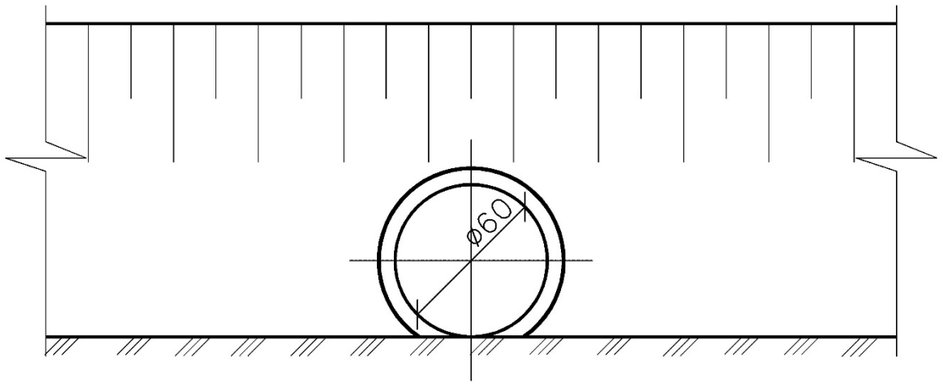

Выходной оголовок

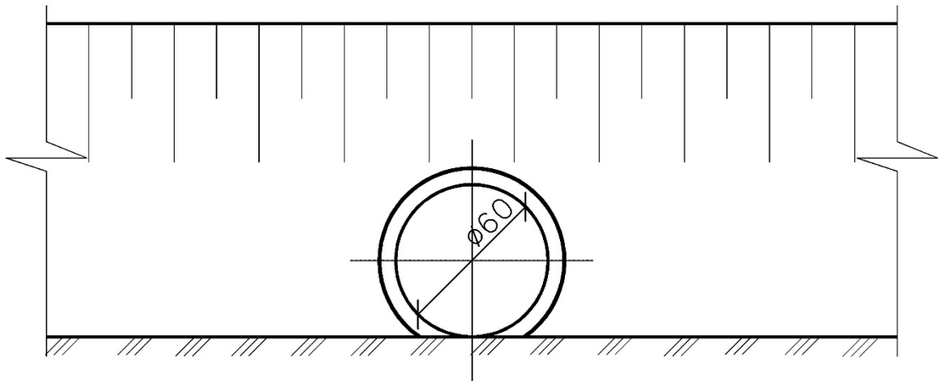

Разрез по оси трубы

Входной оголовок

Выходной оголовок

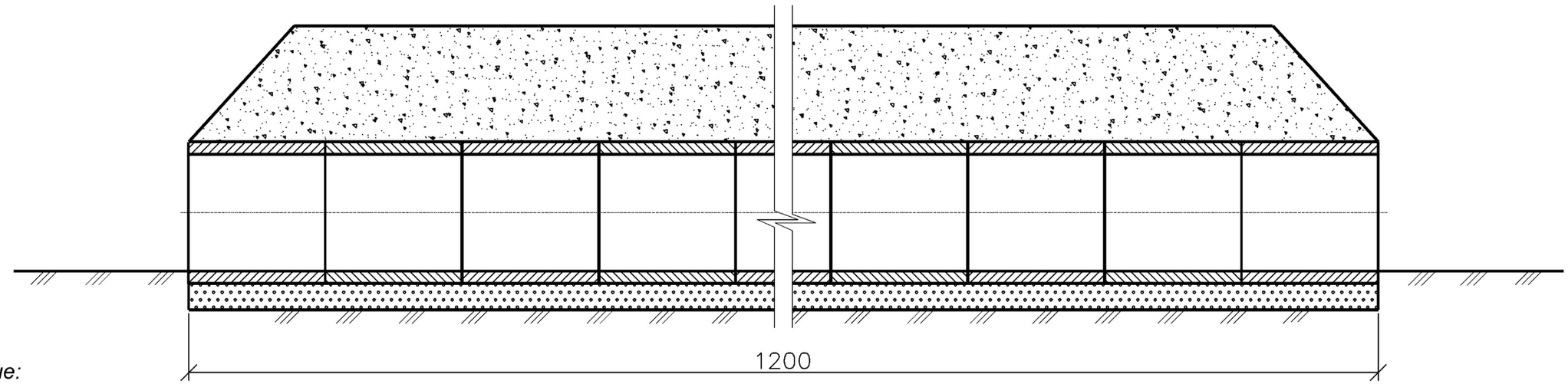

Примечание:

1. Все размеры в см.

2. Толщина стенки трубы 8см.

Местоположение трубы км 0+259

Входной оголовок

Выходной оголовок

Администрация Волочаевского сельского поселения Смидовичского муниципального района Еврейской автономной области

ТЕХНИЧЕСКИЙ ПАСПОРТ

Дорога по ул. Волочаевская км 0+000 км 0+821 село Партизанское

км 0+000 - км 0+821

Энерго Актив

Хабаровск 2019

Администрация Волочаевского сельского поселения Смидовичского муниципального района Еврейской автономной области

ТЕХНИЧЕСКИЙ ПАСПОРТ

Дорога по ул. Волочаевская км 0+000 км 0+821 село Партизанское

км 0+000 - км 0+821

Разработал: ООО «ИВЦ «Энергоактив»

Ген. Директор_____ С. В. Лопашук

Ответственный исполнитель_____ В. Д. Петров

Хабаровск 2019

1. Схема автомобильной дороги

2. Общие данные об автомобильной дороге

2.1. Наименование дороги: **Дорога по ул. Волочаевская км 0+000 км 0+821 село Партизанское**

2.2. Автомобильная дорога: от км 0+000 до км 0+821

2.3. Протяженность дороги (участка)

Начало дороги (участка), км +	Конец дороги (участка), км +	Общая протяженность, км			В том числе участков		
		Дороги (участка)	Подъездов (обходов)	Дороги вместе с подъездами	Обслуживаемых дорожной организацией	Находящихся в ведении городов	Совмещенных
0+000	**0+821**	**0,821**	**-**	**0,821**	**-**	**-**	**-**

2.4. Наименование подъездов (обходов) и их протяженность

Наименование подъезда (обхода)	Место примыкания подъездов, км +	Протяженность, км

2.5. Категория дороги (участка), подъездов

Наименование дороги или подъезда	Начало, км +	Конец, км +	Категория
Дорога по ул. Волочаевская км 0+000 км 0+821 село Партизанское	0+000	0+464	Улица в жилой застройке второстепенная (переулок)
Дорога по ул. Волочаевская км 0+000 км 0+821 село Партизанское	0+464	0+621	Улица в жилой застройке проезд
Дорога по ул. Волочаевская км 0+000 км 0+821 село Партизанское	0+621	0+821	Улица в жилой застройке проезд

2.6. Дорожные организации, обслуживающие дорогу

Год	Наименование первичной дорожной организации	Местоположение, км +	Наименование населенного пункта, в котором расположена дорожная организация	Обслуживаемый участок			Подъезды		Итого протяженность обслуживаемого участка, км
				начало, км +	конец, км +	протяженность, км	число	протяженность, км	
2019									
2….. г.									
2….. г.									
2….. г.									
2….. г.									
2….. г.									
2….. г.									

2.7. Таблица основных расстояний (в целых километрах)

Километраж от начала дороги	Протяженность участков, находящихся в ведении городов	Наименование населенных пунктов																				

3. Экономическая характеристика

3.1. Экономическое и административное значение дороги

Автомобильная дорога по ул. Волочаевская проходит через жилую застройку.

3.2. Среднесуточная интенсивность движения по данным учета

Километры	учетных пунк-тов	Среднесуточная интенсивность движения, авт./сут														
		2019 г.	2…. г.	2…. г.	2…. г	2…. г.	2…. г.	2…. г.	2…. г.	2…. г.	2…. г.	2…. г.	2…. г.	2…. г.	2…. г.	2…. г.

4. Техническая характеристика

4.1. Топографические условия района проложения трассы
Автомобильная дорога проходит по типу местности: Равнинный

4.2. Ширина земляного полотна

Год	Протяженность (км) при ширине (м)					
	До 8,0	8,0…9,9	10,0…11,9	12,0…14,9	15,0…27,4	27,5…
2019г.	**0,821**	**0,000**	**0,000**	**0,000**	**0,000**	**0,000**
2….. г.						
2….. г.						
2….. г.						
2….. г.						
2….. г.						
2….. г.						
2….. г.						
2….. г.						
2….. г.						
2….. г.						
2….. г.						
2….. г.						
2….. г.						

4.3. Характеристика проезжей части
4.3.1. Ширина проезжей части

Год	Протяженность (км) при ширине (м)					
	До 4,0	4,0…4,4	4,5…5,9	6,0…6,9	7,0…7,4	7,5…
2019г.	**0,200**	**0,000**	**0,621**	**0,000**	**0,000**	**0,000**
2….. г.						
2….. г.						
2….. г.						
2….. г.						
2….. г.						
2….. г.						
2….. г.						
2….. г.						
2….. г.						
2….. г.						

4.3.2. Протяженность покрытий

Типы покрытий			Протяженность (км)												
			2019г.	2….. г	2….. г.	2….. г.	2….. г.	2….. г.	2….. г.	2….. г.	2….. г.	2….. г.	2….. г.	2….. г.	2….. г.
Усовершенствованные		Цементобетонные	-												
	Асфальтобетонные	Горячие	-												
		Холодные	-												
		Щебеночные и гравийные, обработанные органическими вяжущими	-												
		Мостовые из брусчатки и мозаики	-												
		Прочие:	-												
Переходные		Щебеночные	-												
		Гравийные	**0,821**												
		Покрытия из материалов, обработанных вяжущими	-												
		Мостовые из булыжного и колотого камня	-												
		Прочие: деревянный настил	-												
Низшие		Грунтовые, улучшенные местными материалами	-												
		Грунтовые, профилированные	-												
		Грунтовые, естественные	-												

4.4. Характеристика профиля и трассы: радиусы кривых и уклоны, не отвечающие требованиям СНиПа для данной категории дороги

Год	Число кривых с радиусом менее допустимого, шт.	Суммарная длина кривых с радиусами менее допустимых, км	Число участков с уклонами, превышающими допустимые, шт.	Суммарная длина участков с уклонами превышающими допустимые, км
2019г.	**-**	**-**	**-**	**-**
2….. г.				
2….. г.				
2….. г.				
2….. г.				
2….. г.				
2….. г.				
2….. г.				
2….. г.				
2….. г.				
2….. г.				
2….. г.				
2….. г.				
2….. г.				

4.5. Протяженность участков повышенной трудности содержания

Характер участков	Протяженность (км)							
	2019г.	2….. г.	2….. г.	2….. г	2….. г.	2….. г.	2….. г.	2….. г.
Осыпи	-							
Затопляемые	-							
Вечномерзлые	-							
Пучинистые	-							

4.6. Дорожные инженерные устройства и обстановка дороги

Наименование			Наличие										
			2019 г.	2….. г.	2….. г.	2….. г	2….. г.	2….. г.	2….. г.	2….. г.	2….. г.	2….. г.	2….. г.
Автопавильон капитального типа, шт.			-										
Площадки отдыха, шт.			-										
Площадки для стоянок и остановок автомобиля, шт.			-										
Освещение дорог, столбов\подвесок			0/1										
Линии связи, км	Кабельные		-										
	Воздушные		-										
Автобусные остановки, шт.			-										
Переходно-скоростные полосы, шт.			-										
Ограждения, км			-										
Сигнальные столбики, шт.			-										
Дорожные знаки, шт.	Всего		-										
	в том числе:	Предупреждающие	-										
		Приоритета	-										
		Запрещающие	-										
		Предписывающие	-										
		Особых предписаний	-										
		Информационные	-										
		Сервиса	-										
		Дополнительной информации	-										
Перекрестки со светофорным регулированием			-										

4.7. Предприятия автотранспортной службы

4.7.1. Автостанции, автовокзалы

Наименование предприятия и его ведомственная принадлежность	Мощность (кол-во пассажиров)	Местоположение		Дата ввода в эксплуатацию
		наименование населенного пункта	км +	

4.7.2. Передвижные и стационарные контрольно-диспетчерские пункты, посты ГИБДД

Наименование предприятия и его ведомственная принадлежность	Местоположение		Дата ввода в эксплуатацию
	Наименование населенного пункта	км +	

4.7.3. Гостиницы, мотели, кемпинги

Наименование предприятия и его ведомственная принадлежность	Мощность (кол-во мест)	Местоположение		Дата ввода в эксплуатацию
		наименование населенного пункта	км	

4.7.4. Станции технического обслуживания

Наименование предприятия и его ведомственная принадлежность	Мощность (кол-во постов)	Местоположение		Дата ввода в эксплуатацию
		наименование населенного пункта	км +	

4.7.5. Автозаправочные станции

Наименование предприятия и его ведомственная принадлежность	Мощность (заправок в сутки)	Местоположение		Дата ввода в эксплуатацию
		наименование населенного пункта	км +	

4.7.6. Моечные пункты

Наименование предприятия и его ведомственная принадлежность	Мощность (кол-во автомобилей)	Местоположение		Дата ввода в эксплуатацию
		наименование населенного пункта	км +	

4.7.7. Отдельно стоящие туалеты

Наименование предприятия и его ведомственная принадлежность	Мощность (число очков)	Местоположение		Дата ввода в эксплуатацию
		наименование населенного пункта	км +	

4.7.8. Пункты питания (рестораны, кафе, буфеты, столовые)

Наименование предприятия и его ведомственная принадлежность	Мощность (число посадочных мест)	Местоположение		Дата ввода в эксплуатацию
		наименование населенного пункта	км +	

4.7.9. Пункты первой медицинской помощи, почта, телеграф, телефон

Наименование предприятия и его ведомственная принадлежность	Местоположение		Дата ввода в эксплуатацию
	наименование населенного пункта	км +	

4.8. Характеристика дороги по снегозаносимости

Год	Протяженность заносимых участков, км			Наличие и протяженность снегозащитных элементов, км												
				Лесопосадок				Постоянных заборов		Щитов			Плетней и прочих		Всего обеспечено защитой	
	всего	в том числе		Всего		в том числе работающих				штук	Линий защиты					
		слева	справа	слева	справа	слева	справа	слева	справа		слева	справа	слева	справа	слева	справа
2019 г.	**-**	**-**	**-**	**-**	**-**	**-**	**-**	**-**	**0,009**	**0**	**-**	**-**	**-**	**-**	**-**	**0,009**
2….. г.																
2….. г.																
2….. г.																
2….. г.																
2….. г.																
2….. г.																
2….. г.																
2….. г.																
2….. г.																

4.9. Служебные, производственные и жилые здания

Год	Служебные		Жилые		Производственные							
					мастерские		гаражи		склады		прочие	
	число зданий	полезная площадь, кв.м.	число зданий	число квартир	число зданий	число станко-мест	число зданий	число машино-мест/кв.м	число зданий	полезная площадь, кв.м.	число зданий	полезная площадь, кв.м.
2019 г.												
2….. г.												
2….. г.												
2….. г.												
2….. г.												
2….. г.												
2….. г.												
2….. г.												

4.10.Искусственные сооружения

4.10.1. Сводная ведомость наличия мостов (путепроводов)

	Материал сооружения	Длина, м	Наличие (шт./м)											
			2019 г.	2…. г.	2….. г.	2….. г	2….. г.	2….. г.	2….. г.	2….. г.	2….. г.	2….. г.	2….. г.	2….. г.
Мосты	Металлические и сталежелезобетонные	до 25	-											
		от25 до 100	-											
		более 100	-											
		итого	-											
	Железобетонные	до 25	-											
		от25 до 100	-											
		более 100	-											
		итого	-											
	Каменные и бетонные	до 25	-											
		от25 до 100	-											
		более 100	-											
		итого	-											
	Разнородные по материалам	до 25	-											
		от25 до 100	-											
		более 100	-											
		итого	-											
	Деревянные	до 25	-											
		от25 до 100	-											
		более 100	-											
		итого	-											
	Наплавные	до 25	-											
		от25 до 100	-											
		более 100	-											
		итого	-											
Путепроводы	Металлические и сталежелезобетонные	до 25	-											
		более 25	-											
		итого	-											
	Железобетонные	до 25	-											
		более 25	-											
		Итого	-											
ВСЕГО :			-											

4.10.2. Сводная ведомость наличия тоннелей, галерей и пешеходных переходов

Вид сооружения			Наличие (шт./м)							
			2019 г.	2..... г.	2..... г	2..... г.	2..... г.	2..... г.	2..... г.	2..... г.
Тоннели			-							
Галереи			-							
Пешеходные переходы	Всего		-							
	в том числе	Наземные	-							
		Надземные	-							
		Подземные	-							

4.10.3. Сводная ведомость наличия труб

Материал сооружения	Наличие (шт./м)											
	2019г.	2..... г.	2..... г.	2..... г	2..... г.	2..... г.	2..... г.	2..... г.	2..... г.	2..... г.	2..... г.	2..... г.
Металлические	-											
Железобетонные	**1/10,00**											
Прочие/ комбинированные	-											
Каменные	-											
Деревянные	-											
ИТОГО	**1/10,00**											

4.10.4. Сводная ведомость наличия паромных (ледовых) переправ

Вид сооружения	Наличие (шт./м рабочего хода)													
	2019 г.	2..... г.	2..... г	2..... г.	2..... г.	2..... г.	2..... г.	2..... г.	2..... г.	2..... г.	2..... г.	2..... г.	2..... г.	2..... г.
Брода	-													
Самоходные	-													
Буксирные	-													
Канатные	-													
Ледовые	-													
ИТОГО	-													

4.10.5. Сводная ведомость наличия подпорных стен

Вид сооружения	Наличие (шт./м)									
	2019г.	2..... г.	2..... г	2..... г.	2..... г.	2..... г.	2..... г.	2..... г.	2..... г.	2..... г.
Железобетонные и бетонные	-									
Каменные и кирпичные	-									
Деревянные	-									
Металлические	-									
ИТОГО	-									

4.10.6. Сводная ведомость снегозащитных и декоративных лесонасаждений

Вид лесонасаждений			Протяженность (км)									
			2019 г.	2..... г.	2..... г.	2..... г.	2..... г.	2..... г.	2..... г.	2..... г.	2..... г.	2..... г.
Снегозащитные	Всего		-									
	в том числе	Двухрядные	-									
		Четырехрядные	-									
Декоративные, шт./км.			-									

4.10.7. Сводная ведомость тротуаров и пешеходных дорожек

Наименование	Протяженность (км)									
	2019 г.	2…..г.	2…..г	2…..г.	2…..г.	2…..г.	2…..г.	2…..г.	2…..г.	2…..г.
тротуары	-									
пешеходные дорожки	-									

4.10.8. Сводная ведомость укрепленной части обочин

Тип укрепления	Протяженность (км)													
	2019г.	2…..г.	2…..г	2…..г.	2…..г.	2…..г.	2…..г.	2…..г.	2…..г.	2…..г.	2…..г.	2…..г.	2…..г.	2…..г.
щебнем	-													
гравием	-													
бетоном	-													
асфальтобетоном	-													
прочее	-													
ИТОГО	-													

4.10.9. Сводная ведомость съездов (въездов)

Тип покрытия съездов (выездов)	Наличие (шт.)													
	2019 г.	2…..г.	2…..г	2…..г.	2…..г.	2…..г.	2…..г.	2…..г.	2…..г.	2…..г.	2…..г.	2…..г.	2…..г.	2…..г.
асфальтобетонное	**1**													
цементобетонное	-													
булыжная мостовая	-													
щебеночное	-													
гравийное	**5**													
грунтовое	-													
ИТОГО	**6**													

4.10.10. Сводная ведомость неукрепленной части обочин

Тип материала	Протяженность (км)													
	2019г.	⋮	⋮	⋮	⋮	⋮	⋮	⋮	⋮	⋮	⋮	⋮	⋮	⋮
щебень	-													
гравий	-													
грунт	-													
засев трав	-													
песок	-													
прочее	-													
ИТОГО	-													

5. Денежные затраты и основные объемы выполненных работ

5.1. Денежные затраты

Виды денежных затрат (тыс.руб.)			**2019 г.**	2…. г.	2…. г.	2…. г	2…. г.	2…. г.	2…. г.	2…. г.	2…. г.	2…. г.	2…. г.	2…. г.	2…. г.	2…. г.	2…. г.	2…. г.
По эксплуатационной смете	всего																	
	в том числе на:	капитальный ремонт																
		текущий ремонт																
		содержание дороги																
		озеленение																
по смете капиталовложений																		
ИТОГО																		

5.2. Объемы выполненных работ (в натуральных измерителях)

Год	Вид работ (реконструкция, капитальные ремонт)	Дорожная одежда, км		Мосты, путе-проводы, шт./п.м.		Трубы, шт./п.м.		Снегозащитные насаждения, км		Служебные, производственные и жилые здания												
										всего	служеб-ные		жилые		мастер-ские		гаражи		склады		прочие произ-водственные здания	
		всего	в том числе перевод в усо-вершенствованную	всего	в том числе перестройка на долговечные	всего	в том числе перестройка на долговечные	слева	справа		всего, шт.	полезная площадь, 17В.м.	всего, шт.	число квартир	всего шт.	число станко-мест	всего, шт.	число машино-мест	всего, шт.	полезная площадь, 17В.м.	всего, шт.	полезная площадь, 17В.м.
2019г.																						
2…. г.																						
2…. г.																						
2…. г.																						
2…. г.																						
2…. г.																						
2…. г.																						
2…. г.																						
2…. г.																						
2…. г.																						
2…. г.																						
2…. г.																						
2…. г.																						
2…. г.																						
2…. г.																						
2…. г.																						

5.3. Выполнение основных работ

Год	Наименование работ	Измеритель	Количество работ	Стоимость работ, тыс.руб.	Место выполнения работ, от км + до км +
2019 г.					
2…. г.					
2…. г.					
2…. г.					
2…. г.					
2…. г.					
2…. г.					
2…. г.					
2…. г.					
2…. г.					
2…. г.					
2…. г.					
2…. г.					
2…. г.					
2…. г.					
2…. г.					
2…. г.					
2…. г.					
2…. г.					
2…. г.					
2…. г.					
2…. г.					
2…. г.					
2…. г.					
2…. г.					
2…. г.					
2…. г.					
2…. г.					
2…. г.					
2…. г.					
2…. г.					
2…. г.					
2…. г.					

ЛИНЕЙНЫЙ ГРАФИК

автомобильной дороги
Дорога по ул. Волочаевская км 0+000 км 0+821 село Партизанское

км 0+000 - км0+821

Хабаровск 2019

Дорога по ул. Волочаевская км 0+000 км 0+821 село Партизанское

Продольный уклон, ‰		1	10 / 100 / 100 / 200		300 / 6	400 / 100 / 100 / 5	
Радиусы кривых в плане, м		2					
Пикетажное положение, м		3	0	100	200	300	400 500
Ситуация	Начало трассы км 0 + 000	4	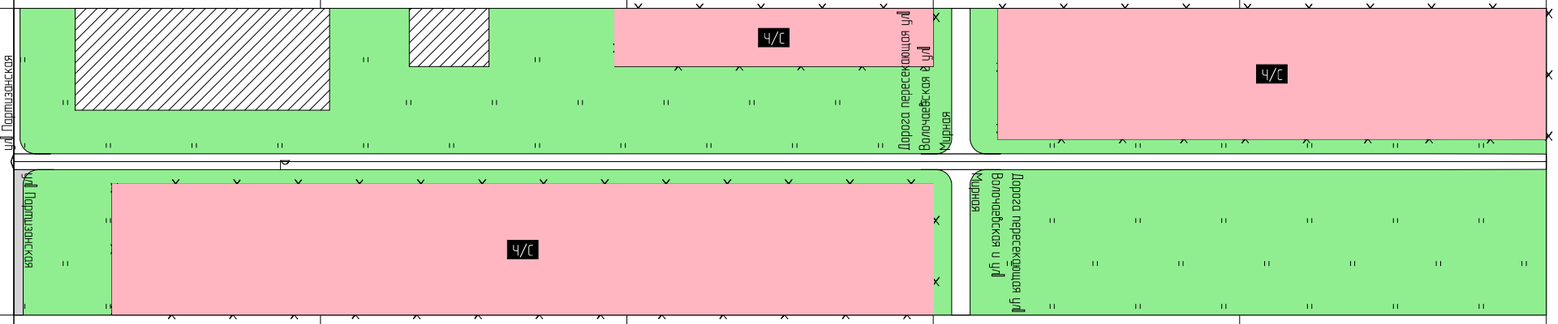				
Дорожные знаки и светофоры	слева	5					
	на разделительной полосе	6					
	справа	7					
Дорожные ограждения и направляющие устройства	слева	8					
	на разделительной полосе	9					
	справа	10					
Пешеходные ограждения	слева	11					
	справа	12					
Тротуары	слева	13					
	справа	14					
Освещение (светильников/опор/расст.)	слева	15					
	на разделительной полосе	16					
	справа	17	• 1				
Протяженность бордюров, м	слева	18					
	на разделительной полосе слева	19					
	на разделительной полосе справа	20					
	справа	21					
Озеленение	слева	22					
	на разделительной полосе	23					
	справа	24					
Искусственные сооружения		25					
Проезжая часть и обочины	обочины,м (правая/левая)	26					
	проезжая часть,м	27			5,5/ПГС		4,64 / 4,5/ПГС
	разделительная полоса	28					
Техническое состояние покрытия и ремонтные работы	2019г.	29	удовлетв.	удовлетв.	удовлетв.	удовлетв.	удовлетв.
	20__г	30					
	20__г	31					

Дорога по ул. Волочаевская км 0+000 км 0+821 село Партизанское

Продольный уклон, ‰		1	100 / 600 / 12 / 221					
Радиусы кривых в плане, м		2						
Пикетажное положение, м		3	500	600	700	800	900	1000
Ситуация		4	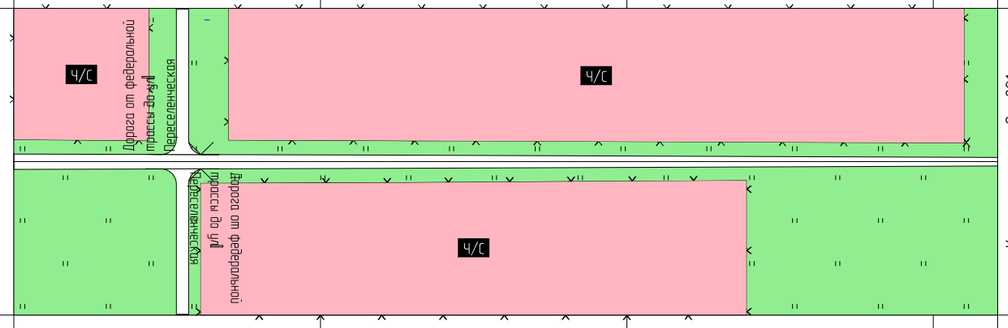					
Дорожные знаки и светофоры	слева	5						
	на разделительной полосе	6						
	справа	7						
Дорожные ограждения и направляющие устройства	слева	8						
	на разделительной полосе	9						
	справа	10						
Пешеходные ограждения	слева	11						
	справа	12						
Тротуары	слева	13						
	справа	14						
Освещение (светильников/опор/расст.)	слева	15						
	на разделительной полосе	16						
	справа	17						
Протяженность бордюров, м	слева	18						
	на разделительной полосе слева	19						
	на разделительной полосе справа	20						
	справа	21						
Озеленение	слева	22						
	на разделительной полосе	23						
	справа	24						
Искусственные сооружения		25	ж/б 0,50 10,00					
Проезжая часть и обочины	обочины,м (правая/левая)	26						
	проезжая часть,м	27	4,5/ПГС	6,21	3,0/ПГС			
	разделительная полоса	28						
Техническое состояние покрытия и ремонтные работы	2019г.	29	удовлетв.	удовлетв.	удовлетв.	удовлетв.		
	20__г	30						
	20__г	31						

ВЕДОМОСТИ

наличия и технического состояния элементов

Дорога по ул. Волочаевская км 0+000 км 0+821 село Партизанское

км 0+000 - км0+821

Хабаровск 2019

Форма Э

Администрация Волочаевского сельского поселения Смидовичского муниципального района
Еврейской автономной области

ВЕДОМОСТЬ
наличия освещения

Дорога по ул. Волочаевская км 0+000 км 0+821 село Партизанское

Пикетажное положение, м		Количество столбов (подвесок)	Расположение	Характеристика участка	Техническое состояние
Начало	Конец				
87	87	1(1)	Справа	населенный пункт	удовлет.

Форма Э-6

Администрация Волочаевского сельского поселения Смидовичского муниципального района Еврейской автономной области

ВЕДОМОСТЬ
наличия и технического состояния труб
на автомобильной дороге

Дорога по ул. Волочаевская км 0+000 км 0+821 село Партизанское

Местопо-ложение, м	Километровый знак	Расст.от киломм.столба, м	Вид препятствия	Конструкция трубы	Материал тела трубы	Год постройки/ ремонта	Отверстие, м		Длина по лотку, м	Техническое состояние (конструкция/ пропускная способность)
							диаметр (ширина)	высота		
561	-	-	Суходол	круглая	Железобетон	-/-	0,5		10.00	2/2

ТРУБЫ НА СЪЕЗДАХ

Местопо-ложение, м	Километровый знак	Расст.от киломм.столба, м	Вид препятствия	Конст. трубы	Материал тела трубы	Год постройки/ ремонта	Отверстие, м		Длина по лотку, м	Техническое состояние (конструкция/ пропускная способность)
							диаметр (ширина)	высота		

На данном участке дороги трубы на съёздах отсутствуют

Сводная ведомость наличия труб

Материал	Кол-во	Длина, м
Металлические	0	0.00
Железобетонные	1	10.00
Комбинированные	0	0.00
Каменные	0	0.00
Деревянные	0	0.00
Итого	1	10.00

Форма Э-18

Администрация Волочаевского сельского поселения Смидовичского муниципального района Еврейской автономной области

ВЕДОМОСТЬ

наличия и технического состояния съездов (въездов)

Дорога по ул. Волочаевская км 0+000 км 0+821 село Партизанское

Местоположение, м		Километ. знак	Расст.от килом. столба, м	Направление	Тип покрытия	Длина, м	Ширина, м	Обустройство				Техни-ческое состояние	Наличие знака (2.4)
слева	справа							ПСП	труба	столбики	островок		
	0	-	-	ул. Партизанская	Асфальтобетон	50	6	нет	нет	нет	нет	удовлет.	нет
0		-	-	ул. Партизанская	смесь песчано-гравийная	50	4	нет	нет	нет	нет	удовлет.	нет
	309	-	-	Дорога пересекающая ул. Волочаевская и ул. Мирная	смесь песчано-гравийная	50	5,5	нет	нет	нет	нет	удовлет.	нет
309		-	-	Дорога пересекающая ул. Волочаевская и ул. Мирная	смесь песчано-гравийная	50	5,5	нет	нет	нет	нет	удовлет.	нет
	555	-	-	Дорога от федеральной трассы до ул. Переселенческая	смесь песчано-гравийная	50	4	нет	нет	нет	нет	удовлет.	нет
555		-	-	Дорога от федеральной трассы до ул. Переселенческая	смесь песчано-гравийная	50	4	нет	нет	нет	нет	удовлет.	нет

Форма Э-20

Администрация Волочаевского сельского поселения Смидовичского муниципального района Еврейской автономной области

ВЕДОМОСТЬ

наличия и технического состояния покрытия и обочин

Дорога по ул. Волочаевская км 0+000 км 0+821 село Партизанское

Местополо-жение, м		Протя-женность участка, м	Ширина, м											Тип покрытия	Материал			Техническое состояние покрытия
			земляного полотна	проезжей части	обочины (полосы безопасности)						Разделительной полосы				покрытия	обочины	Разделительной полосы	
					краевой полосы		укрепленной части		грунтовой части		Полосы	Укреп. полоса						
начало	конец				Л	П	Л	П	Л	П		Л	П					
0	464	464	5.50	5.5	-	-	-	-	-	-	-	-	-	Переходный	смесь песчано-гравийная	-	-	удовлет.
464	621	157	4.50	4.5	-	-	-	-	-	-	-	-	-	Переходный	смесь песчано-гравийная	-	-	удовлет.
621	821	200	3.00	3	-	-	-	-	-	-	-	-	-	Переходный	смесь песчано-гравийная	-	-	удовлет.

Форма Э-22

Администрация Волочаевского сельского поселения Смидовичского муниципального района Еврейской автономной области

ВЕДОМОСТЬ

наличия кривых в плане

Дорога по ул. Волочаевская км 0+000 км 0+821 село Партизанское

Местоположение, м		Направ-ление поворота	Длина кривой, м	Радиус кривой, м	Вираж	Уклон на вираже, ‰	Азимут направления	
начало кривой	конец кривой						до кривой	после кривой

Форма Э-23

Администрация Волочаевского сельского поселения Смидовичского муниципального района Еврейской автономной области

ВЕДОМОСТЬ

наличия уклонов

Дорога по ул. Волочаевская км 0+000 км 0+821 село Партизанское

Местоположение, м		Длина, м	Величина уклона, ‰	Средний уклон, ‰	Направление уклона
начало уклона	конец уклона				
0	100	100	+0...+20	10	подъём
100	300	200	-20...-0	-6	спуск
300	400	100	+0...+20	6	подъём
400	600	200	-20...-0	-5	спуск
600	821	221	+0...+20	12	подъём

Форма Э-33

Администрация Волочаевского сельского поселения Смидовичского муниципального района Еврейской автономной области

ВЕДОМОСТЬ
видимости поверхности дороги в продольном профиле

Дорога по ул. Волочаевская км 0+000 км 0+821 село Партизанское

Местоположение, м		Длина, м	Видимость в прямом направлении, м	Видимость в обратном направлении, м	Минимальная видимость, м
начало участка	конец участка				
0	100	100	200	300	200
100	300	200	300	300	300
300	400	100	265	215	215
400	600	200	300	300	300
600	700	100	300	235	235
700	821	121	300	300	300

КАРТОЧКИ
искусственных сооружений

Дорога по ул. Волочаевская км 0+000 км 0+821 село Партизанское

км 0+000 - км0+821

Хабаровск 2019

Форма Э-2

Администрация Волочаевского сельского поселения Смидовичского муниципального района Еврейской автономной области

Карточка трубы – км 0+561

Наименование дороги:..... Дорога по ул. Волочаевская км 0+000 км 0+821 село Партизанское

Категория дороги:..... Улица в жилой застройке проезд

Местоположение: ..... км 0+561

Расположение: ..... основная дорога

Адрес трубы:

номер километрового знака ..... -

расстояние ..... -

Наименование водотока: ..... -

Тип трубы: ..... Круглая

Длина тела трубы: 10,00

Длина трубы по лотку: 10,00

Отверстие: 1х0,50/-

Высота насыпи над трубой: 0,00

Угол пересечения с осью дороги: ..... 90°

Тип оголовков:

входного ..... отсутствует

выходного ..... отсутствует

Характер работы трубы: ..... безнапорный

Год постройки: ..... -

Год последнего капитального ремонта ..... -

Материал тела трубы: ..... Железобетон

Толщина стенки тела трубы, м: 0,080

Толщина портала: ..... -

Данные об изоляции: ..... без изоляции

Тип основания: ..... естественное

Тип укрепления дна трубы: ..... нет

Тип укрепления отверстий:

входного ..... нет

выходного ..... нет

Укрепление откосов у оголовков: ..... нет

Техническое состояние трубы: 2/2

Дефекты:..... нет

СХЕМА ТРУБЫ км 0+561

Входной оголовок

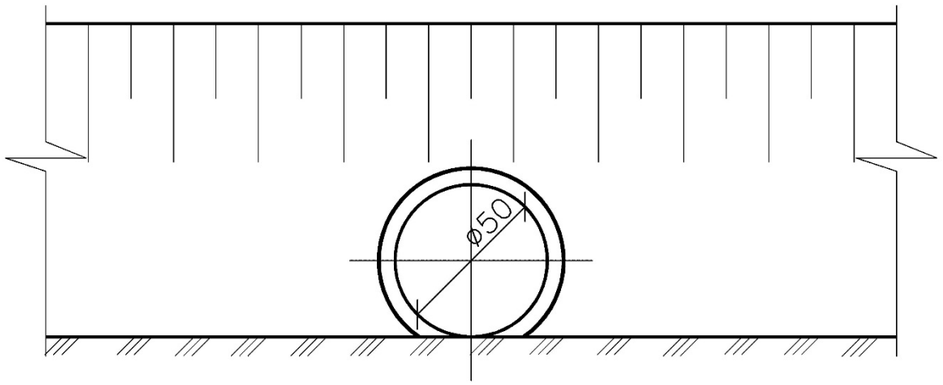

Выходной оголовок

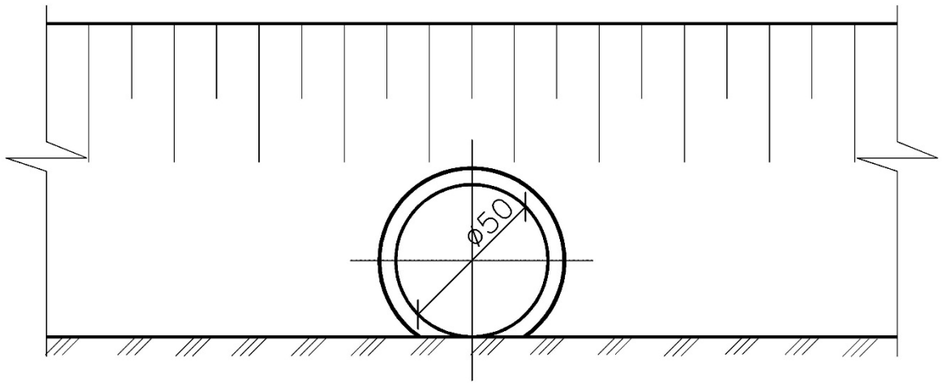

Разрез по оси трубы

Входной оголовок

Выходной оголовок

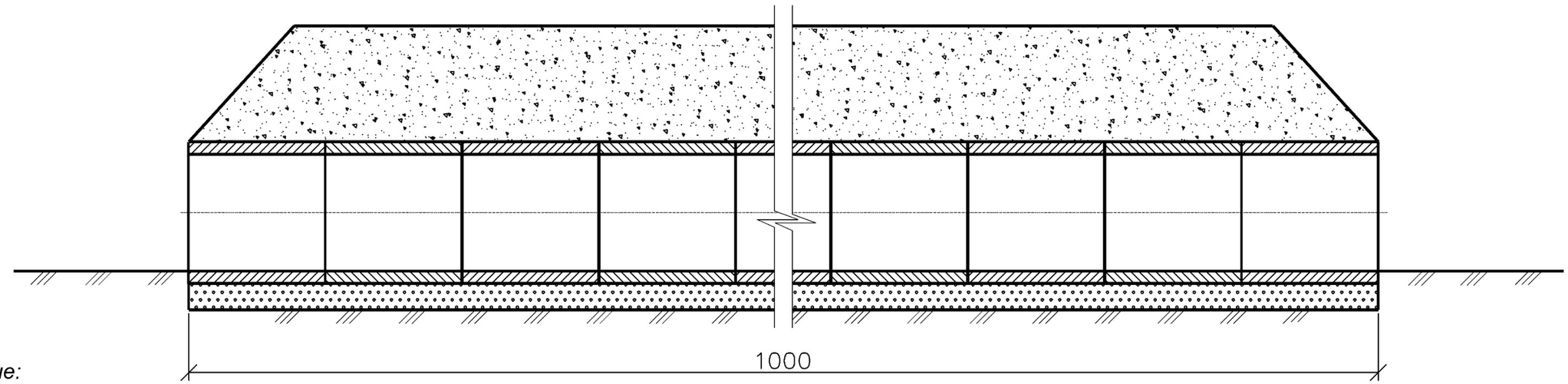

Примечание:

1. Все размеры в см.

2. Толщина стенки трубы 8см.

Местоположение трубы км 0+561

Входной оголовок

Выходной оголовок

Администрация Волочаевского сельского поселения Смидовичского муниципального района Еврейской автономной области

ТЕХНИЧЕСКИЙ ПАСПОРТ

Дорога по ул. Мирная км 0+000 км 0+598 село Партизанское

км 0+000 - км 0+598

Энерго Актив

Хабаровск 2019

Администрация Волочаевского сельского поселения Смидовичского муниципального района Еврейской автономной области

ТЕХНИЧЕСКИЙ ПАСПОРТ

Дорога по ул. Мирная км 0+000 км 0+598 село Партизанское

км 0+000 - км 0+598

Разработал: ООО «ИВЦ «Энергоактив»

Ген. Директор_____ С. В. Лопашук

Ответственный исполнитель_____ В. Д. Петров

Хабаровск 2019

1. Схема автомобильной дороги

2. Общие данные об автомобильной дороге

2.1. Наименование дороги: **Дорога по ул. Мирная км 0+000 км 0+598 село Партизанское**

2.2. Автомобильная дорога: от км 0+000 до км 0+598

2.3. Протяженность дороги (участка)

Начало дороги (участка), км +	Конец дороги (участка), км +	Общая протяженность, км			В том числе участков		
		Дороги (участка)	Подъездов (обходов)	Дороги вместе с подъездами	Обслуживаемых дорожной организацией	Находящихся в ведении городов	Совмещенных
0+000	**0+598**	**0,598**	**-**	**0,598**	**-**	**-**	**-**

2.4. Наименование подъездов (обходов) и их протяженность

Наименование подъезда (обхода)	Место примыкания подъездов, км +	Протяженность, км

2.5. Категория дороги (участка), подъездов

Наименование дороги или подъезда	Начало, км +	Конец, км +	Категория
Дорога по ул. Мирная км 0+000 км 0+598 село Партизанское	0+000	0+598	Улица в жилой застройке Второстепенная

2.6. Дорожные организации, обслуживающие дорогу

Год	Наименование первичной дорожной организации	Местоположение, км +	Наименование населенного пункта, в котором расположена дорожная организация	Обслуживаемый участок			Подъезды		Итого протяженность обслуживаемого участка, км
				начало, км +	конец, км +	протяженность, км	число	протяженность, км	
2019									
2….. г.									
2….. г.									
2….. г.									
2….. г.									
2….. г.									
2….. г.									

2.7. Таблица основных расстояний (в целых километрах)

Километраж от начала дороги	Протяженность участков, находящихся в ведении городов	Наименование населенных пунктов																				

3. Экономическая характеристика

3.1. Экономическое и административное значение дороги

Автомобильная дорога по ул. Мирная проходит через жилую застройку.

3.2. Среднесуточная интенсивность движения по данным учета

Километры	учетных пунк-тов	Среднесуточная интенсивность движения, авт./сут														
		2019 г.	2…. г.	2…. г.	2…. г	2…. г.	2…. г.	2…. г.	2…. г.	2…. г.	2…. г.	2…. г.	2…. г.	2…. г.	2…. г.	2…. г.

4. Техническая характеристика

4.1. Топографические условия района проложения трассы
Автомобильная дорога проходит по типу местности: Равнинный

4.2. Ширина земляного полотна

Год	Протяженность (км) при ширине (м)					
	До 8,0	8,0…9,9	10,0…11,9	12,0…14,9	15,0…27,4	27,5…
2019г.	**0,598**	**0,000**	**0,000**	**0,000**	**0,000**	**0,000**
2….. г.						
2….. г.						
2….. г.						
2….. г.						
2….. г.						
2….. г.						
2….. г.						
2….. г.						
2….. г.						
2….. г.						
2….. г.						
2….. г.						
2….. г.						

4.3. Характеристика проезжей части
4.3.1. Ширина проезжей части

Год	Протяженность (км) при ширине (м)					
	До 4,0	4,0…4,4	4,5…5,9	6,0…6,9	7,0…7,4	7,5…
2019г.	**0,000**	**0,000**	**0,598**	**0,000**	**0,000**	**0,000**
2….. г.						
2….. г.						
2….. г.						
2….. г.						
2….. г.						
2….. г.						
2….. г.						
2….. г.						
2….. г.						
2….. г.						

4.3.2. Протяженность покрытий

Типы покрытий			Протяженность (км)												
			2019г.	2….. г	2….. г.	2….. г.	2….. г.	2….. г.	2….. г.	2….. г.	2….. г.	2….. г.	2….. г.	2….. г.	2….. г.
Усовершенствованные	Цементобетонные		-												
	Асфальтобетонные	Горячие	-												
		Холодные	-												
	Щебеночные и гравийные, обработанные органическими вяжущими		-												
	Мостовые из брусчатки и мозаики		-												
	Прочие:		-												
Переходные	Щебеночные		-												
	Гравийные		**0,598**												
	Покрытия из материалов, обработанных вяжущими		-												
	Мостовые из булыжного и колотого камня		-												
	Прочие: деревянный настил		-												
Низшие	Грунтовые, улучшенные местными материалами		-												
	Грунтовые, профилированные		-												
	Грунтовые, естественные		-												

4.4. Характеристика профиля и трассы: радиусы кривых и уклоны, не отвечающие требованиям СНиПа для данной категории дороги

Год	Число кривых с радиусом менее допустимого, шт.	Суммарная длина кривых с радиусами менее допустимых, км	Число участков с уклонами, превышающими допустимые, шт.	Суммарная длина участков с уклонами превышающими допустимые, км
2019г.	**-**	**-**	**-**	**-**
2….. г.				
2….. г.				
2….. г.				
2….. г.				
2….. г.				
2….. г.				
2….. г.				
2….. г.				
2….. г.				
2….. г.				
2….. г.				
2….. г.				
2….. г.				

4.5. Протяженность участков повышенной трудности содержания

Характер участков	Протяженность (км)							
	2019г.	2….. г.	2….. г.	2….. г	2….. г.	2….. г.	2….. г.	2….. г.
Осыпи	-							
Затопляемые	-							
Вечномерзлые	-							
Пучинистые	-							

4.6. Дорожные инженерные устройства и обстановка дороги

Наименование			Наличие										
			2019 г.	2….. г.	2….. г.	2….. г	2….. г.	2….. г.	2….. г.	2….. г.	2….. г.	2….. г.	2….. г.
Автопавильон капитального типа, шт.			-										
Площадки отдыха, шт.			-										
Площадки для стоянок и остановок автомобиля, шт.			-										
Освещение дорог, столбов\подвесок			-										
Линии связи, км	Кабельные		-										
	Воздушные		-										
Автобусные остановки, шт.			-										
Переходно-скоростные полосы, шт.			-										
Ограждения, км			-										
Сигнальные столбики, шт.			-										
Дорожные знаки, шт.	Всего		-										
	в том числе:	Предупреждающие	-										
		Приоритета	-										
		Запрещающие	-										
		Предписывающие	-										
		Особых предписаний	-										
		Информационные	-										
		Сервиса	-										
		Дополнительной информации	-										
Перекрестки со светофорным регулированием			-										

4.7. Предприятия автотранспортной службы

4.7.1. Автостанции, автовокзалы

Наименование предприятия и его ведомственная принадлежность	Мощность (кол-во пассажиров)	Местоположение		Дата ввода в эксплуатацию
		наименование населенного пункта	км +	

4.7.2. Передвижные и стационарные контрольно-диспетчерские пункты, посты ГИБДД

Наименование предприятия и его ведомственная принадлежность	Местоположение		Дата ввода в эксплуатацию
	Наименование населенного пункта	км +	

4.7.3. Гостиницы, мотели, кемпинги

Наименование предприятия и его ведомственная принадлежность	Мощность (кол-во мест)	Местоположение		Дата ввода в эксплуатацию
		наименование населенного пункта	км	

4.7.4. Станции технического обслуживания

Наименование предприятия и его ведомственная принадлежность	Мощность (кол-во постов)	Местоположение		Дата ввода в эксплуатацию
		наименование населенного пункта	км +	

4.7.5. Автозаправочные станции

Наименование предприятия и его ведомственная принадлежность	Мощность (заправок в сутки)	Местоположение		Дата ввода в эксплуатацию
		наименование населенного пункта	км +	

4.7.6. Моечные пункты

Наименование предприятия и его ведомственная принадлежность	Мощность (кол-во автомобилей)	Местоположение		Дата ввода в эксплуатацию
		наименование населенного пункта	км +	

4.7.7. Отдельно стоящие туалеты

Наименование предприятия и его ведомственная принадлежность	Мощность (число очков)	Местоположение		Дата ввода в эксплуатацию
		наименование населенного пункта	км +	

4.7.8. Пункты питания (рестораны, кафе, буфеты, столовые)

Наименование предприятия и его ведомственная принадлежность	Мощность (число посадочных мест)	Местоположение		Дата ввода в эксплуатацию
		наименование населенного пункта	км +	

4.7.9. Пункты первой медицинской помощи, почта, телеграф, телефон

Наименование предприятия и его ведомственная принадлежность	Местоположение		Дата ввода в эксплуатацию
	наименование населенного пункта	км +	

4.8. Характеристика дороги по снегозаносимости

Год	Протяженность заносимых участков, км			Наличие и протяженность снегозащитных элементов, км												
				Лесопосадок				Постоянных заборов		Щитов			Плетней и прочих		Всего обеспечено защитой	
	всего	в том числе		Всего		в том числе работающих				штук	Линий защиты					
		слева	справа	слева	справа	слева	справа	слева	справа		слева	справа	слева	справа	слева	справа
2019 г.	**-**	**-**	**-**	**-**	**-**	**-**	**-**	**-**	**0,009**	**0**	**-**	**-**	**-**	**-**	**-**	**0,009**
2….. г.																
2….. г.																
2….. г.																
2….. г.																
2….. г.																
2….. г.																
2….. г.																
2….. г.																
2….. г.																

4.9. Служебные, производственные и жилые здания

Год	Служебные		Жилые		Производственные							
					мастерские		гаражи		склады		прочие	
	число зданий	полезная площадь, кв.м.	число зданий	число квартир	число зданий	число станко-мест	число зданий	число машино-мест/кв.м	число зданий	полезная площадь, кв.м.	число зданий	полезная площадь, кв.м.
2019 г.												
2….. г.												
2….. г.												
2….. г.												
2….. г.												
2….. г.												
2….. г.												
2….. г.												

4.10.Искусственные сооружения

4.10.1. Сводная ведомость наличия мостов (путепроводов)

	Материал сооружения	Длина, м	Наличие (шт./м)											
			2019 г.	2…. г.	2….. г.	2….. г	2….. г.	2….. г.	2….. г.	2….. г.	2….. г.	2….. г.	2….. г.	2….. г.
Мосты	Металлические и сталежелезобетонные	до 25	-											
		от25 до 100	-											
		более 100	-											
		итого	-											
	Железобетонные	до 25	-											
		от25 до 100	-											
		более 100	-											
		итого	-											
	Каменные и бетонные	до 25	-											
		от25 до 100	-											
		более 100	-											
		итого	-											
	Разнородные по материалам	до 25	-											
		от25 до 100	-											
		более 100	-											
		итого	-											
	Деревянные	до 25	-											
		от25 до 100	-											
		более 100	-											
		итого	-											
	Наплавные	до 25	-											
		от25 до 100	-											
		более 100	-											
		итого	-											
Путепроводы	Металлические и сталежелезобетонные	до 25	-											
		более 25	-											
		итого	-											
	Железобетонные	до 25	-											
		более 25	-											
		Итого	-											
ВСЕГО :			-											

4.10.2. Сводная ведомость наличия тоннелей, галерей и пешеходных переходов

Вид сооружения			Наличие (шт./м)							
			2019 г.	2..... г.	2..... г	2..... г.	2..... г.	2..... г.	2..... г.	2..... г.
Тоннели			-							
Галереи			-							
Пешеходные переходы	Всего		-							
	в том числе	Наземные	-							
		Надземные	-							
		Подземные	-							

4.10.3. Сводная ведомость наличия труб

Материал сооружения	Наличие (шт./м)											
	2019г.	2..... г.	2..... г.	2..... г	2..... г.	2..... г.	2..... г.	2..... г.	2..... г.	2..... г.	2..... г.	2..... г.
Металлические	-											
Железобетонные	**2/26,00**											
Прочие/ комбинированные	-											
Каменные	-											
Деревянные	-											
ИТОГО	**2/26,00**											

4.10.4. Сводная ведомость наличия паромных (ледовых) переправ

Вид сооружения	Наличие (шт./м рабочего хода)													
	2019 г.	2..... г.	2..... г	2..... г.	2..... г.	2..... г.	2..... г.	2..... г.	2..... г.	2..... г.	2..... г.	2..... г.	2..... г.	2..... г.
Брода	-													
Самоходные	-													
Буксирные	-													
Канатные	-													
Ледовые	-													
ИТОГО	-													

4.10.5. Сводная ведомость наличия подпорных стен

Вид сооружения	Наличие (шт./м)									
	2019г.	2..... г.	2..... г	2..... г.	2..... г.	2..... г.	2..... г.	2..... г.	2..... г.	2..... г.
Железобетонные и бетонные	-									
Каменные и кирпичные	-									
Деревянные	-									
Металлические	-									
ИТОГО	-									

4.10.6. Сводная ведомость снегозащитных и декоративных лесонасаждений

Вид лесонасаждений			Протяженность (км)									
			2019 г.	2..... г.	2..... г.	2..... г.	2..... г.	2..... г.	2..... г.	2..... г.	2..... г.	2..... г.
Снегозащитные	Всего		-									
	в том числе	Двухрядные	-									
		Четырехрядные	-									
Декоративные, шт./км.			-									

4.10.7. Сводная ведомость тротуаров и пешеходных дорожек

Наименование	Протяженность (км)									
	2019 г.	2…..г.	2…..г	2…..г.	2…..г.	2…..г.	2…..г.	2…..г.	2…..г.	2…..г.
тротуары	-									
пешеходные дорожки	-									

4.10.8. Сводная ведомость укрепленной части обочин

Тип укрепления	Протяженность (км)													
	2019г.	2…..г.	2…..г	2…..г.	2…..г.	2…..г.	2…..г.	2…..г.	2…..г.	2…..г.	2…..г.	2…..г.	2…..г.	2…..г.
щебнем	-													
гравием	-													
бетоном	-													
асфальтобетоном	-													
прочее	-													
ИТОГО	-													

4.10.9. Сводная ведомость съездов (въездов)

Тип покрытия съездов (выездов)	Наличие (шт.)													
	2019 г.	2…..г.	2…..г	2…..г.	2…..г.	2…..г.	2…..г.	2…..г.	2…..г.	2…..г.	2…..г.	2…..г.	2…..г.	2…..г.
асфальтобетонное	-													
цементобетонное	-													
булыжная мостовая	-													
щебеночное	-													
гравийное	**4**													
грунтовое	-													
ИТОГО	**4**													

4.10.10. Сводная ведомость неукрепленной части обочин

Тип материала	Протяженность (км)													
	2019г.	⋮	⋮	⋮	⋮	⋮	⋮	⋮	⋮	⋮	⋮	⋮	⋮	⋮
щебень	-													
гравий	-													
грунт	-													
засев трав	-													
песок	-													
прочее	-													
ИТОГО	-													

5. Денежные затраты и основные объемы выполненных работ

5.1. Денежные затраты

Виды денежных затрат (тыс.руб.)			**2019 г.**	2…. г.	2…. г.	2…. г	2…. г.	2…. г.	2…. г.	2…. г.	2…. г.	2…. г.	2…. г.	2…. г.	2…. г.	2…. г.	2…. г.	2…. г.
По эксплуатационной смете	всего																	
	в том числе на:	капитальный ремонт																
		текущий ремонт																
		содержание дороги																
		озеленение																
по смете капиталовложений																		
ИТОГО																		

5.2. Объемы выполненных работ (в натуральных измерителях)

Год	Вид работ (реконструкция, капитальные ремонт)	Дорожная одежда, км		Мосты, путе-проводы, шт./п.м.		Трубы, шт./п.м.		Снегозащитные насаждения, км		Служебные, производственные и жилые здания												
										всего	служеб-ные		жилые		мастер-ские		гаражи		склады		прочие произ-водственные здания	
		всего	в том числе перевод в усо-вершенствованную	всего	в том числе перестройка на долговечные	всего	в том числе перестройка на долговечные	слева	справа		всего, шт.	полезная площадь, 17В.м.	всего, шт.	число квартир	всего шт.	число станко-мест	всего, шт.	число машино-мест	всего, шт.	полезная площадь, 17В.м.	всего, шт.	полезная площадь, 17В.м.
2019г.																						
2…. г.																						
2…. г.																						
2…. г.																						
2…. г.																						
2…. г.																						
2…. г.																						
2…. г.																						
2…. г.																						
2…. г.																						
2…. г.																						
2…. г.																						
2…. г.																						
2…. г.																						
2…. г.																						
2…. г.																						

5.3. Выполнение основных работ

Год	Наименование работ	Измеритель	Количество работ	Стоимость работ, тыс.руб.	Место выполнения работ, от км + до км +
2019 г.					
2…. г.					
2…. г.					
2…. г.					
2…. г.					
2…. г.					
2…. г.					
2…. г.					
2…. г.					
2…. г.					
2…. г.					
2…. г.					
2…. г.					
2…. г.					
2…. г.					
2…. г.					
2…. г.					
2…. г.					
2…. г.					
2…. г.					
2…. г.					
2…. г.					
2…. г.					
2…. г.					
2…. г.					
2…. г.					
2…. г.					
2…. г.					
2…. г.					
2…. г.					
2…. г.					
2…. г.					
2…. г.					

ЛИНЕЙНЫЙ ГРАФИК

автомобильной дороги
Дорога по ул. Мирная км 0+000 км 0+598 село Партизанское

км 0+000 - км0+598

Хабаровск 2019

Дорога по ул. Мирная км 0+000 км 0+598 село Партизанское

Продольный уклон, ‰		1	14 / 100 / 100 / 200		300 / 1	100 / 400 / 100	2
Радиусы кривых в плане, м		2		R=560 L=31 (224, 225)	R=500 L=35 (287, 322)		
Пикетажное положение, м		3	0	100	200	300	400 / 500
Ситуация	Начало трассы км 0 + 000 Переулок между ул. Мирной и ул. Переселенческой 4		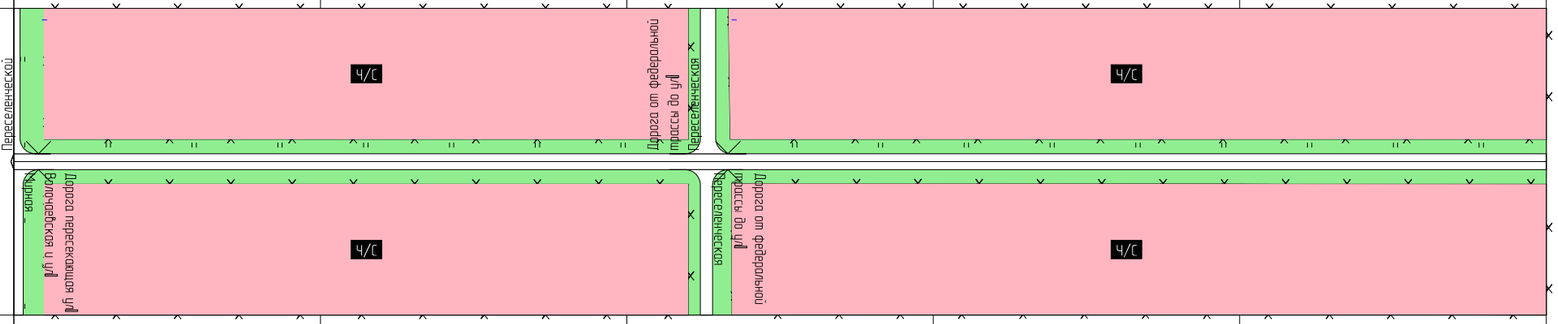				
Дорожные знаки и светофоры	слева	5					
	на разделительной полосе	6					
	справа	7					
Дорожные ограждения и направляющие устройства	слева	8					
	на разделительной полосе	9					
	справа	10					
Пешеходные ограждения	слева	11					
	справа	12					
Тротуары	слева	13					
	справа	14					
Освещение (светильников/опор/расст.)	слева	15					
	на разделительной полосе	16					
	справа	17					
Протяженность бордюров, м	слева	18					
	на разделительной полосе слева	19					
	на разделительной полосе справа	20					
	справа	21					
Озеленение	слева	22					
	на разделительной полосе	23					
	справа	24					
Искусственные сооружения		25	ж/б 0,80 – 17,00		ж/б 0,50 – 9,00		
Проезжая часть и обочины	обочины,м (правая/левая)	26					
	проезжая часть,м	27			5,5/ПГС		
	разделительная полоса	28					
Техническое состояние покрытия и ремонтные работы	2019г.	29	удовлетв.	удовлетв.	удовлетв.	удовлетв.	удовлетв.
	20__г	30					
	20__г	31					

Дорога по ул. Мирная км 0+000 км 0+598 село Партизанское

Продольный уклон, ‰		1	98 / 2				
Радиусы кривых в плане, м		2					
Пикетажное положение, м		3	500	600	700	800	900 1000
Ситуация		4	Ч/С; Конец трассы км 0 + 598; Ч/С				
Дорожные знаки и светофоры	слева	5					
	на разделительной полосе	6					
	справа	7					
Дорожные ограждения и направляющие устройства	слева	8					
	на разделительной полосе	9					
	справа	10					
Пешеходные ограждения	слева	11					
	справа	12					
Тротуары	слева	13					
	справа	14					
Освещение (светильников/опор/расст.)	слева	15					
	на разделительной полосе	16					
	справа	17					
Протяженность бордюров, м	слева	18					
	на разделительной полосе слева	19					
	на разделительной полосе справа	20					
	справа	21					
Озеленение	слева	22					
	на разделительной полосе	23					
	справа	24					
Искусственные сооружения		25					
Проезжая часть и обочины	обочины,м (правая/левая)	26					
	проезжая часть,м	27	5,5/ПГС				
	разделительная полоса	28					
Техническое состояние покрытия и ремонтные работы	2019г.	29	удовлетв.				
	20__г	30					
	20__г	31					

ВЕДОМОСТИ

наличия и технического состояния элементов

Дорога по ул. Мирная км 0+000 км 0+598 село Партизанское

км 0+000 - км0+598

Хабаровск 2019

Форма Э-6

Администрация Волочаевского сельского поселения Смидовичского муниципального района Еврейской автономной области

ВЕДОМОСТЬ
наличия и технического состояния труб
на автомобильной дороге

Дорога по ул. Мирная км 0+000 км 0+598 село Партизанское

Местопо-ложение, м	Километровый знак	Расст.от килом.столба, м	Вид препятствия	Конструкция трубы	Материал тела трубы	Год постройки/ ремонта	Отверстие, м		Длина по лотку, м	Техническое состояние (конструкция/ пропускная способность)
							диаметр (ширина)	высота		
8	-	-	Суходол	круглая	Железобетон	-/-	0,8		17.00	2/2
233	-	-	Суходол	круглая	Железобетон	-/-	0,5		9.00	2/2

ТРУБЫ НА СЪЕЗДАХ

Местопо-ложение, м	Километровый знак	Расст.от килом.столба, м	Вид препятствия	Конст. трубы	Материал тела трубы	Год постройки/ ремонта	Отверстие, м		Длина по лотку, м	Техническое состояние (конструкция/ пропускная способность)
							диаметр (ширина)	высота		
На данном участке дороги трубы на съёздах отсутствуют										

Сводная ведомость наличия труб

Материал	Кол-во	Длина, м
Металлические	0	0.00
Железобетонные	2	26.00
Комбинированные	0	0.00
Каменные	0	0.00
Деревянные	0	0.00
Итого	2	26.00

Форма Э-18

Администрация Волочаевского сельского поселения Смидовичского муниципального района Еврейской автономной области

ВЕДОМОСТЬ
наличия и технического состояния съездов (въездов)
Дорога по ул. Мирная км 0+000 км 0+598 село Партизанское

Местоположение, м		Километ. знак	Расст.от килом. столба, м	Направление	Тип покрытия	Длина, м	Ширина, м	Обустройство				Техни-ческое состояние	Наличие знака (2.4)
слева	справа							ПСП	труба	столбики	островок		
	0	-	-	Дорога пересекающая ул. Волочаевская и ул. Мирная	смесь песчано-гравийная	50	5,5	нет	нет	нет	нет	удовлет.	нет
0		-	-	Переулок между ул. Мирной и ул. Переселенческой	смесь песчано-гравийная	50	3,5	нет	нет	нет	нет	удовлет.	нет
	226	-	-	Дорога от федеральной трассы до ул. Переселенческая	смесь песчано-гравийная	50	4	нет	нет	нет	нет	удовлет.	нет
226		-	-	Дорога от федеральной трассы до ул. Переселенческая	смесь песчано-гравийная	50	5	нет	нет	нет	нет	удовлет.	нет

Форма Э-20

Администрация Волочаевского сельского поселения Смидовичского муниципального района Еврейской автономной области

ВЕДОМОСТЬ

наличия и технического состояния покрытия и обочин

Дорога по ул. Мирная км 0+000 км 0+598 село Партизанское

Местоположение, м		Протяженность участка, м	Ширина, м											Тип покрытия	Материал			Техническое состояние покрытия
			земляного полотна	проезжей части	обочины (полосы безопасности)						Разделительной полосы				покрытия	обочины	Разделительной полосы	
					краевой полосы		укрепленной части		грунтовой части		Полосы	Укреп. полоса						
начало	конец				Л	П	Л	П	Л	П		Л	П					
0	598	598	5.50	5.5	-	-	-	-	-	-	-	-	-	Переходный	смесь песчано-гравийная	-	-	удовлет.

Форма Э-22

Администрация Волочаевского сельского поселения Смидовичского муниципального района Еврейской автономной области

ВЕДОМОСТЬ

наличия кривых в плане

Дорога по ул. Мирная км 0+000 км 0+598 село Партизанское

Местоположение, м		Направление поворота	Длина кривой, м	Радиус кривой, м	Вираж	Уклон на вираже, ‰	Азимут направления	
начало кривой	конец кривой						до кривой	после кривой
224	255	Влево	31	560	нет	0	103°71'10"	99°56'29"
287	322	Вправо	35	500	нет	0	99°58'33"	103°58'23"

Форма Э-23

Администрация Волочаевского сельского поселения Смидовичского муниципального района Еврейской автономной области

ВЕДОМОСТЬ
наличия уклонов

Дорога по ул. Мирная км 0+000 км 0+598 село Партизанское

Местоположение, м		Длина, м	Величина уклона, ‰	Средний уклон, ‰	Направление уклона
начало уклона	конец уклона				
0	100	100	+0...+20	14	подъём
100	300	200	-20...-0	-1	спуск
300	400	100	+0...+20	1	подъём
400	598	198	-20...-0	-2	спуск

Форма Э-33

Администрация Волочаевского сельского поселения Смидовичского муниципального района Еврейской автономной области

ВЕДОМОСТЬ
видимости поверхности дороги в продольном профиле

Дорога по ул. Мирная км 0+000 км 0+598 село Партизанское

Местоположение, м		Длина, м	Видимость в прямом направлении, м	Видимость в обратном направлении, м	Минимальная видимость, м
начало участка	конец участка				
0	100	100	150	300	150
100	200	100	300	300	300
200	300	100	300	150	150
300	400	100	300	215	215
400	598	198	300	300	300

КАРТОЧКИ
искусственных сооружений

Дорога по ул. Мирная км 0+000 км 0+598 село Партизанское

км 0+000 - км0+598

Хабаровск 2019

Форма Э-2

Администрация Волочаевского сельского поселения Смидовичского муниципального района Еврейской автономной области

Карточка трубы - км 0+008

Наименование дороги:..... Дорога по ул. Мирная км 0+000 км 0+598 село Партизанское
Категория дороги:..... Улица в жилой застройке основная
Местоположение: ..... км 0+008
Расположение: ..... основная дорога
Адрес трубы:
номер километрового знака ..... -
расстояние ..... -
Наименование водотока: ..... -
Тип трубы: ..... Круглая
Длина тела трубы: 17,00
Длина трубы по лотку: 17,00
Отверстие: 1x0,80/-
Высота насыпи над трубой: 0,00
Угол пересечения с осью дороги: ..... 90°
Тип оголовков:
входного ..... отсутствует
выходного ..... отсутствует
Характер работы трубы: ..... безнапорный
Год постройки: ..... -
Год последнего капитального ремонта ..... -
Материал тела трубы: ..... Железобетон
Толщина стенки тела трубы, м: 0,100
Толщина портала: ..... -
Данные об изоляции: ..... без изоляции
Тип основания: ..... естественное
Тип укрепления дна трубы: ..... нет
Тип укрепления отверстий:
входного ..... нет
выходного ..... нет
Укрепление откосов у оголовков: ..... нет
Техническое состояние трубы: 2/2
Дефекты:..... нет

СХЕМА ТРУБЫ км 0+008

Входной оголовок

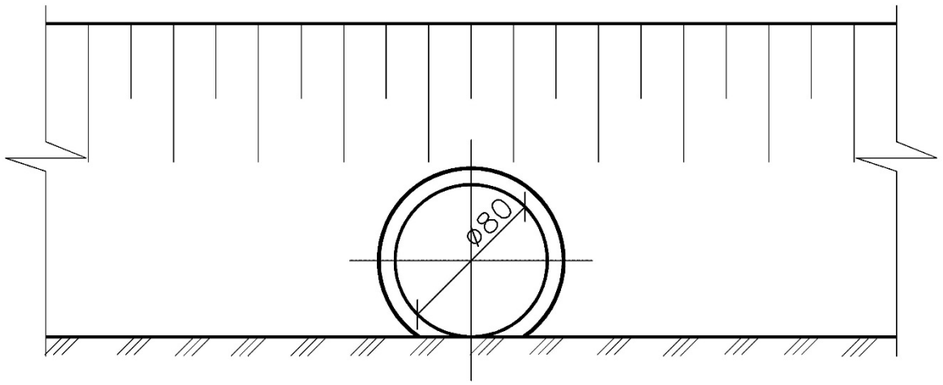

Выходной оголовок

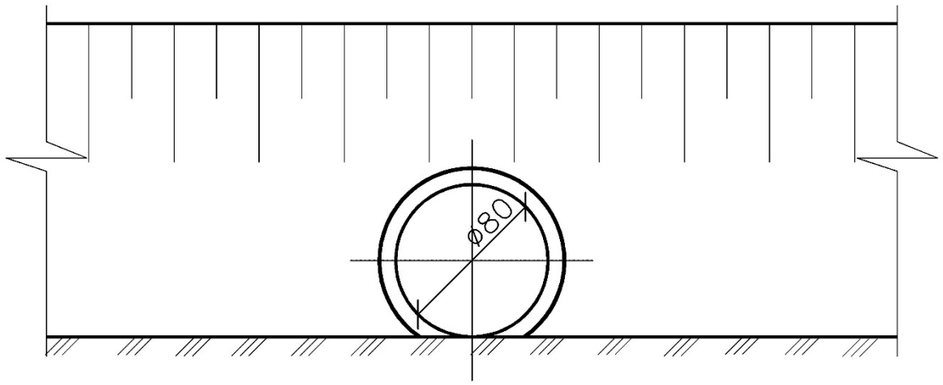

Разрез по оси трубы

Входной оголовок

Выходной оголовок

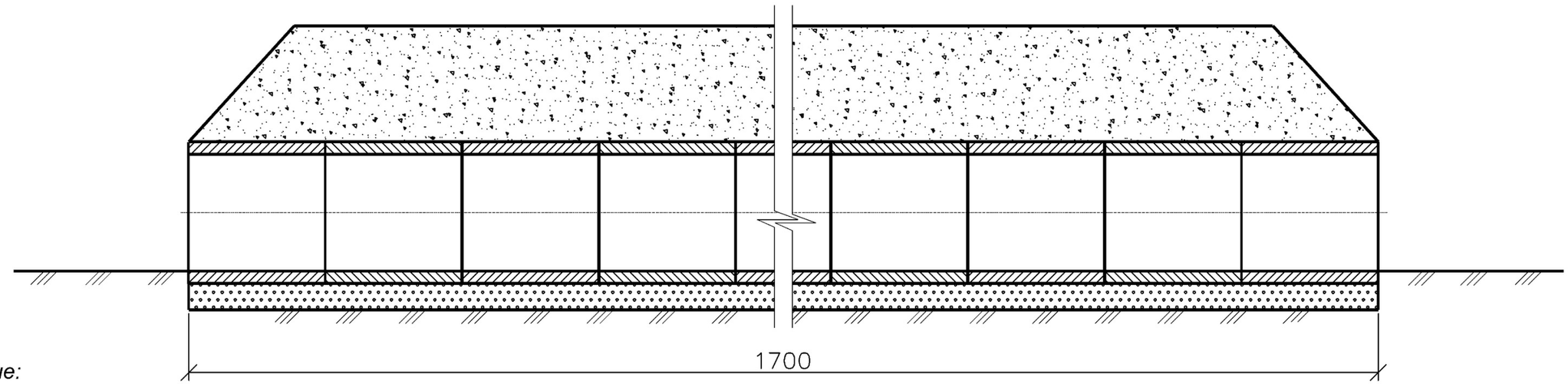

Примечание:

1. Все размеры в см.

2. Толщина стенки трубы 10см.

Местоположение трубы км 0+008

Входной оголовок

Выходной оголовок

Форма Э-2

Администрация Волочаевского сельского поселения Смидовичского муниципального района Еврейской автономной области

Карточка трубы - км 0+233

Наименование дороги:..... Дорога по ул. Мирная км 0+000 км 0+598 село Партизанское
Категория дороги:..... Улица в жилой застройке основная
Местоположение: ..... км 0+233
Расположение: ..... основная дорога
Адрес трубы:
номер километрового знака ..... -
расстояние ..... -
Наименование водотока: ..... -
Тип трубы: ..... Круглая
Длина тела трубы: 9,00
Длина трубы по лотку: 9,00
Отверстие: 1x0,50/-
Высота насыпи над трубой: 0,00
Угол пересечения с осью дороги: ..... 90°
Тип оголовков:
входного ..... отсутствует
выходного ..... отсутствует
Характер работы трубы: ..... безнапорный
Год постройки: ..... -
Год последнего капитального ремонта ..... -
Материал тела трубы: ..... Железобетон
Толщина стенки тела трубы, м: 0,080
Толщина портала: ..... -
Данные об изоляции: ..... без изоляции
Тип основания: ..... естественное
Тип укрепления дна трубы: ..... нет
Тип укрепления отверстий:
входного ..... нет
выходного ..... нет
Укрепление откосов у оголовков: ..... нет
Техническое состояние трубы: 2/2
Дефекты:..... нет

СХЕМА ТРУБЫ км 0+233

Входной оголовок

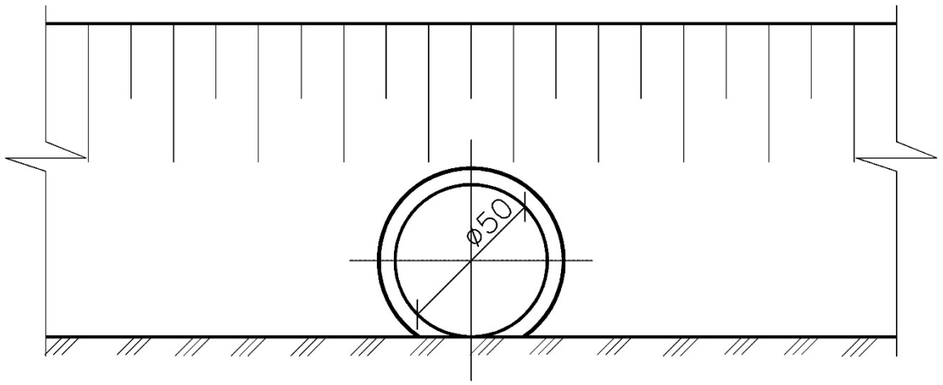

Выходной оголовок

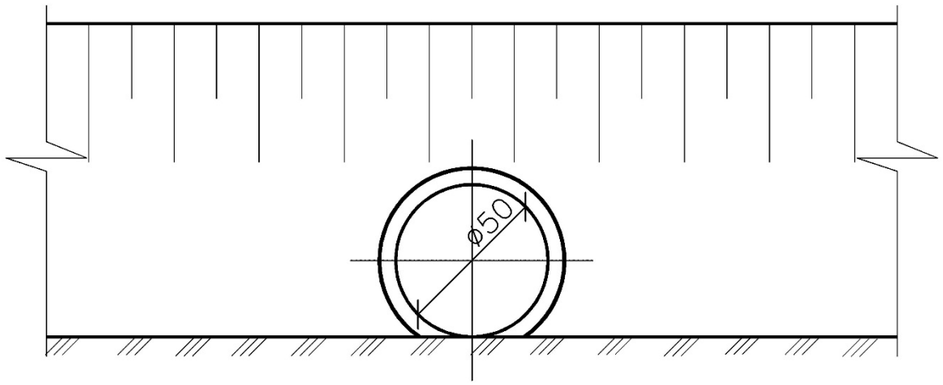

Разрез по оси трубы

Входной оголовок

Выходной оголовок

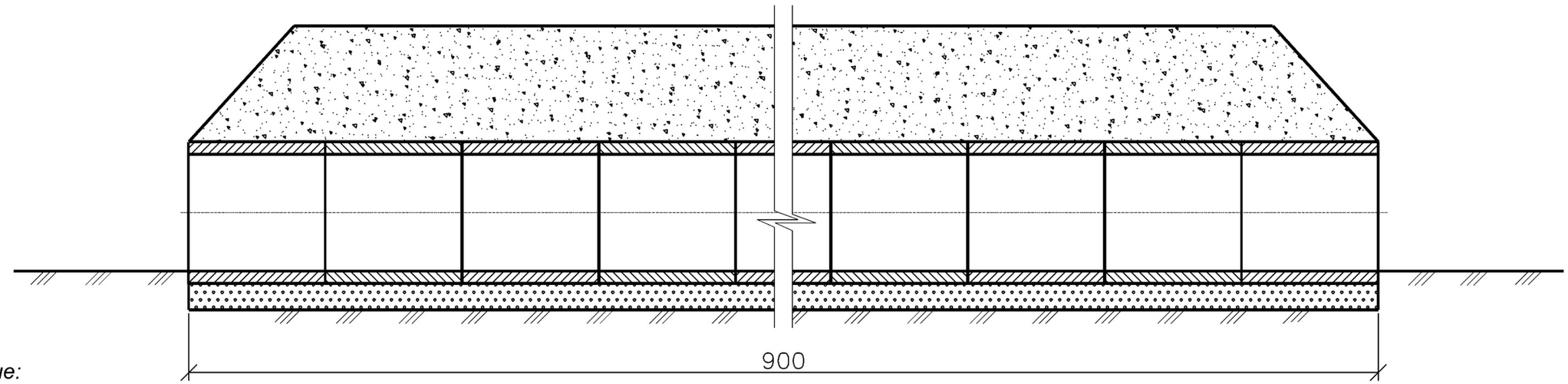

Примечание:

1. Все размеры в см.

2. Толщина стенки трубы 8см.

Местоположение трубы км 0+233

Входной оголовок

Выходной оголовок

Администрация Волочаевского сельского поселения Смидовичского муниципального района Еврейской автономной области

ТЕХНИЧЕСКИЙ ПАСПОРТ

Дорога по ул. Кирпичная км 0+000 км 0+135 село Партизанское

км 0+000 - км 0+135

Энерго Актив

Хабаровск 2019

Администрация Волочаевского сельского поселения Смидовичского муниципального района Еврейской автономной области

ТЕХНИЧЕСКИЙ ПАСПОРТ

Дорога по ул. Кирпичная км 0+000 км 0+135 село Партизанское

км 0+000 - км 0+135

Разработал: ООО «ИВЦ «Энергоактив»

Ген. Директор_____ С. В. Лопашук

Ответственный исполнитель_____ В. Д. Петров

Хабаровск 2019

1. Схема автомобильной дороги

2. Общие данные об автомобильной дороге

2.1. Наименование дороги: **Дорога по ул. Кирпичная км 0+000 км 0+135 село Партизанское**

2.2. Автомобильная дорога: от км 0+000 до км 0+135

2.3. Протяженность дороги (участка)

Начало дороги (участка), км +	Конец дороги (участка), км +	Общая протяженность, км			В том числе участков		
		Дороги (участка)	Подъездов (обходов)	Дороги вместе с подъездами	Обслуживаемых дорожной организацией	Находящихся в ведении городов	Совмещенных
0+000	**0+135**	**0,135**	**-**	**0,135**	**-**	**-**	**-**

2.4. Наименование подъездов (обходов) и их протяженность

Наименование подъезда (обхода)	Место примыкания подъездов, км +	Протяженность, км

2.5. Категория дороги (участка), подъездов

Наименование дороги или подъезда	Начало, км +	Конец, км +	Категория
Дорога по ул. Кирпичная км 0+000 км 0+135 село Партизанское	0+000	0+135	Улица в жилой застройке проезд

2.6. Дорожные организации, обслуживающие дорогу

Год	Наименование первичной дорожной организации	Местоположение, км +	Наименование населенного пункта, в котором расположена дорожная организация	Обслуживаемый участок			Подъезды		Итого протяженность обслуживаемого участка, км
				начало, км +	конец, км +	протяженность, км	число	протяженность, км	
2019									
2….. г.									
2….. г.									
2….. г.									
2….. г.									
2….. г.									
2….. г.									

2.7. Таблица основных расстояний (в целых километрах)

Километраж от начала дороги	Протяженность участков, находящихся в ведении городов	Наименование населенных пунктов																				

3. Экономическая характеристика

3.1. Экономическое и административное значение дороги

Автомобильная дорога по ул. Кирпичная проходит через жилую застройку.

3.2. Среднесуточная интенсивность движения по данным учета

Километры	учетных пунк-тов	Среднесуточная интенсивность движения, авт./сут														
		2019 г.	2….. г.	2….. г.	2….. г	2….. г.	2….. г.	2….. г.	2….. г.	2….. г.	2….. г.	2….. г.	2….. г.	2….. г.	2….. г.	2….. г.

4. Техническая характеристика

4.1. Топографические условия района проложения трассы
Автомобильная дорога проходит по типу местности: Равнинный

4.2. Ширина земляного полотна

Год	Протяженность (км) при ширине (м)					
	До 8,0	8,0…9,9	10,0…11,9	12,0…14,9	15,0…27,4	27,5…
2019г.	**0,135**	**0,000**	**0,000**	**0,000**	**0,000**	**0,000**
2….. г.						
2….. г.						
2….. г.						
2….. г.						
2….. г.						
2….. г.						
2….. г.						
2….. г.						
2….. г.						
2….. г.						
2….. г.						
2….. г.						
2….. г.						

4.3. Характеристика проезжей части
4.3.1. Ширина проезжей части

Год	Протяженность (км) при ширине (м)					
	До 4,0	4,0…4,4	4,5…5,9	6,0…6,9	7,0…7,4	7,5…
2019г.	**0,000**	**0,135**	**0,000**	**0,000**	**0,000**	**0,000**
2….. г.						
2….. г.						
2….. г.						
2….. г.						
2….. г.						
2….. г.						
2….. г.						
2….. г.						
2….. г.						
2….. г.						

4.3.2. Протяженность покрытий

Типы покрытий			Протяженность (км)												
			2019г.	2….. г	2….. г.	2….. г.	2….. г.	2….. г.	2….. г.	2….. г.	2….. г.	2….. г.	2….. г.	2….. г.	2….. г.
Усовершенствованные	Цементобетонные		-												
	Асфальтобетонные	Горячие	-												
		Холодные	-												
	Щебеночные и гравийные, обработанные органическими вяжущими		-												
	Мостовые из брусчатки и мозаики		-												
	Прочие:		-												
Переходные	Щебеночные		-												
	Гравийные		**0,135**												
	Покрытия из материалов, обработанных вяжущими		-												
	Мостовые из булыжного и колотого камня		-												
	Прочие: деревянный настил		-												
Низшие	Грунтовые, улучшенные местными материалами		-												
	Грунтовые, профилированные		-												
	Грунтовые, естественные		-												

4.4. Характеристика профиля и трассы: радиусы кривых и уклоны, не отвечающие требованиям СНиПа для данной категории дороги

Год	Число кривых с радиусом менее допустимого, шт.	Суммарная длина кривых с радиусами менее допустимых, км	Число участков с уклонами, превышающими допустимые, шт.	Суммарная длина участков с уклонами превышающими допустимые, км
2019г.	**-**	**-**	**-**	**-**
2….. г.				
2….. г.				
2….. г.				
2….. г.				
2….. г.				
2….. г.				
2….. г.				
2….. г.				
2….. г.				
2….. г.				
2….. г.				
2….. г.				
2….. г.				

4.5. Протяженность участков повышенной трудности содержания

Характер участков	Протяженность (км)							
	2019г.	2….. г.	2….. г.	2….. г	2….. г.	2….. г.	2….. г.	2….. г.
Осыпи	-							
Затопляемые	-							
Вечномерзлые	-							
Пучинистые	-							

4.6. Дорожные инженерные устройства и обстановка дороги

Наименование			Наличие										
			2019 г.	2….. г.	2….. г.	2….. г	2….. г.	2….. г.	2….. г.	2….. г.	2….. г.	2….. г.	2….. г.
Автопавильон капитального типа, шт.			-										
Площадки отдыха, шт.			-										
Площадки для стоянок и остановок автомобиля, шт.			-										
Освещение дорог, столбов\подвесок			0/1										
Линии связи, км	Кабельные		-										
	Воздушные		-										
Автобусные остановки, шт.			-										
Переходно-скоростные полосы, шт.			-										
Ограждения, км			-										
Сигнальные столбики, шт.			-										
Дорожные знаки, шт.	Всего		-										
	в том числе:	Предупреждающие	-										
		Приоритета	-										
		Запрещающие	-										
		Предписывающие	-										
		Особых предписаний	-										
		Информационные	-										
		Сервиса	-										
		Дополнительной информации	-										
Перекрестки со светофорным регулированием			-										

4.7. Предприятия автотранспортной службы

4.7.1. Автостанции, автовокзалы

Наименование предприятия и его ведомственная принадлежность	Мощность (кол-во пассажиров)	Местоположение		Дата ввода в эксплуатацию
		наименование населенного пункта	км +	

4.7.2. Передвижные и стационарные контрольно-диспетчерские пункты, посты ГИБДД

Наименование предприятия и его ведомственная принадлежность	Местоположение		Дата ввода в эксплуатацию
	Наименование населенного пункта	км +	

4.7.3. Гостиницы, мотели, кемпинги

Наименование предприятия и его ведомственная принадлежность	Мощность (кол-во мест)	Местоположение		Дата ввода в эксплуатацию
		наименование населенного пункта	км	

4.7.4. Станции технического обслуживания

Наименование предприятия и его ведомственная принадлежность	Мощность (кол-во постов)	Местоположение		Дата ввода в эксплуатацию
		наименование населенного пункта	км +	

4.7.5. Автозаправочные станции

Наименование предприятия и его ведомственная принадлежность	Мощность (заправок в сутки)	Местоположение		Дата ввода в эксплуатацию
		наименование населенного пункта	км +	

4.7.6. Моечные пункты

Наименование предприятия и его ведомственная принадлежность	Мощность (кол-во автомобилей)	Местоположение		Дата ввода в эксплуатацию
		наименование населенного пункта	км +	

4.7.7. Отдельно стоящие туалеты

Наименование предприятия и его ведомственная принадлежность	Мощность (число очков)	Местоположение		Дата ввода в эксплуатацию
		наименование населенного пункта	км +	

4.7.8. Пункты питания (рестораны, кафе, буфеты, столовые)

Наименование предприятия и его ведомственная принадлежность	Мощность (число посадочных мест)	Местоположение		Дата ввода в эксплуатацию
		наименование населенного пункта	км +	

4.7.9. Пункты первой медицинской помощи, почта, телеграф, телефон

Наименование предприятия и его ведомственная принадлежность	Местоположение		Дата ввода в эксплуатацию
	наименование населенного пункта	км +	

4.8. Характеристика дороги по снегозаносимости

Год	Протяженность заносимых участков, км			Наличие и протяженность снегозащитных элементов, км												
				Лесопосадок				Постоянных заборов		Щитов			Плетней и прочих		Всего обеспечено защитой	
	всего	в том числе		Всего		в том числе работающих				штук	Линий защиты					
		слева	справа	слева	справа	слева	справа	слева	справа		слева	справа	слева	справа	слева	справа
2019 г.	**-**	**-**	**-**	**-**	**-**	**-**	**-**	**-**	**0,009**	**0**	**-**	**-**	**-**	**-**	**-**	**0,009**
2….. г.																
2….. г.																
2….. г.																
2….. г.																
2….. г.																
2….. г.																
2….. г.																
2….. г.																
2….. г.																

4.9. Служебные, производственные и жилые здания

Год	Служебные		Жилые		Производственные							
					мастерские		гаражи		склады		прочие	
	число зданий	полезная площадь, кв.м.	число зданий	число квартир	число зданий	число станко-мест	число зданий	число машино-мест/кв.м	число зданий	полезная площадь, кв.м.	число зданий	полезная площадь, кв.м.
2019 г.												
2….. г.												
2….. г.												
2….. г.												
2….. г.												
2….. г.												
2….. г.												
2….. г.												

4.10.Искусственные сооружения

4.10.1. Сводная ведомость наличия мостов (путепроводов)

	Материал сооружения	Длина, м	Наличие (шт./м)											
			2019 г.	2…. г.	2….. г.	2….. г	2….. г.	2….. г.	2….. г.	2….. г.	2….. г.	2….. г.	2….. г.	2….. г.
Мосты	Металлические и сталежелезобетонные	до 25	-											
		от25 до 100	-											
		более 100	-											
		итого	-											
	Железобетонные	до 25	-											
		от25 до 100	-											
		более 100	-											
		итого	-											
	Каменные и бетонные	до 25	-											
		от25 до 100	-											
		более 100	-											
		итого	-											
	Разнородные по материалам	до 25	-											
		от25 до 100	-											
		более 100	-											
		итого	-											
	Деревянные	до 25	-											
		от25 до 100	-											
		более 100	-											
		итого	-											
	Наплавные	до 25	-											
		от25 до 100	-											
		более 100	-											
		итого	-											
Путепроводы	Металлические и сталежелезобетонные	до 25	-											
		более 25	-											
		итого	-											
	Железобетонные	до 25	-											
		более 25	-											
		Итого	-											
ВСЕГО :			-											

4.10.2. Сводная ведомость наличия тоннелей, галерей и пешеходных переходов

Вид сооружения			Наличие (шт./м)							
			2019 г.	2..... г.	2..... г	2..... г.	2..... г.	2..... г.	2..... г.	2..... г.
Тоннели			-							
Галереи			-							
Пешеходные переходы	Всего		-							
	в том числе	Наземные	-							
		Надземные	-							
		Подземные	-							

4.10.3. Сводная ведомость наличия труб

Материал сооружения	Наличие (шт./м)											
	2019г.	2..... г.	2..... г.	2..... г	2..... г.	2..... г.	2..... г.	2..... г.	2..... г.	2..... г.	2..... г.	2..... г.
Металлические	-											
Железобетонные	-											
Прочие/ комбинированные	-											
Каменные	-											
Деревянные	-											
ИТОГО	-											

4.10.4. Сводная ведомость наличия паромных (ледовых) переправ

Вид сооружения	Наличие (шт./м рабочего хода)													
	2019 г.	2..... г.	2..... г	2..... г.	2..... г.	2..... г.	2..... г.	2..... г.	2..... г.	2..... г.	2..... г.	2..... г.	2..... г.	2..... г.
Брода	-													
Самоходные	-													
Буксирные	-													
Канатные	-													
Ледовые	-													
ИТОГО	-													

4.10.5. Сводная ведомость наличия подпорных стен

Вид сооружения	Наличие (шт./м)									
	2019г.	2..... г.	2..... г	2..... г.	2..... г.	2..... г.	2..... г.	2..... г.	2..... г.	2..... г.
Железобетонные и бетонные	-									
Каменные и кирпичные	-									
Деревянные	-									
Металлические	-									
ИТОГО	-									

4.10.6. Сводная ведомость снегозащитных и декоративных лесонасаждений

Вид лесонасаждений			Протяженность (км)									
			2019 г.	2..... г.	2..... г.	2..... г.	2..... г.	2..... г.	2..... г.	2..... г.	2..... г.	2..... г.
Снегозащитные	Всего		-									
	в том числе	Двухрядные	-									
		Четырехрядные	-									
Декоративные, шт./км.			-									

4.10.7. Сводная ведомость тротуаров и пешеходных дорожек

Наименование	Протяженность (км)									
	2019 г.	2…..г.	2…..г	2…..г.	2…..г.	2…..г.	2…..г.	2…..г.	2…..г.	2…..г.
тротуары	-									
пешеходные дорожки	-									

4.10.8. Сводная ведомость укрепленной части обочин

Тип укрепления	Протяженность (км)													
	2019г.	2…..г.	2…..г	2…..г.	2…..г.	2…..г.	2…..г.	2…..г.	2…..г.	2…..г.	2…..г.	2…..г.	2…..г.	2…..г.
щебнем	-													
гравием	-													
бетоном	-													
асфальтобетоном	-													
прочее	-													
ИТОГО	-													

4.10.9. Сводная ведомость съездов (въездов)

Тип покрытия съездов (выездов)	Наличие (шт.)													
	2019 г.	2…..г.	2…..г	2…..г.	2…..г.	2…..г.	2…..г.	2…..г.	2…..г.	2…..г.	2…..г.	2…..г.	2…..г.	2…..г.
асфальтобетонное	-													
цементобетонное	-													
булыжная мостовая	-													
щебеночное	-													
гравийное	**2**													
грунтовое	-													
ИТОГО	**2**													

4.10.10. Сводная ведомость неукрепленной части обочин

Тип материала	Протяженность (км)													
	2019г.	⋮	⋮	⋮	⋮	⋮	⋮	⋮	⋮	⋮	⋮	⋮	⋮	⋮
щебень	-													
гравий	-													
грунт	-													
засев трав	-													
песок	-													
прочее	-													
ИТОГО	-													

5. Денежные затраты и основные объемы выполненных работ

5.1. Денежные затраты

Виды денежных затрат (тыс.руб.)			**2019 г.**	2…. г.	2…. г.	2…. г	2…. г.	2…. г.	2…. г.	2…. г.	2…. г.	2…. г.	2…. г.	2…. г.	2…. г.	2…. г.	2…. г.	2…. г.
По эксплуатационной смете	всего																	
	в том числе на:	капитальный ремонт																
		текущий ремонт																
		содержание дороги																
		озеленение																
по смете капиталовложений																		
ИТОГО																		

5.2. Объемы выполненных работ (в натуральных измерителях)

Год	Вид работ (реконструкция, капитальные ремонт)	Дорожная одежда, км		Мосты, путе-проводы, шт./п.м.		Трубы, шт./п.м.		Снегозащитные насаждения, км		Служебные, производственные и жилые здания												
										всего	служеб-ные		жилые		мастер-ские		гаражи		склады		прочие произ-водственные здания	
		всего	в том числе перевод в усо-вершенствованную	всего	в том числе перестройка на долговечные	всего	в том числе перестройка на долговечные	слева	справа		всего, шт.	полезная площадь, 17В.м.	всего, шт.	число квартир	всего шт.	число станко-мест	всего, шт.	число машино-мест	всего, шт.	полезная площадь, 17В.м.	всего, шт.	полезная площадь, 17В.м.
2019г.																						
2…. г.																						
2…. г.																						
2…. г.																						
2…. г.																						
2…. г.																						
2…. г.																						
2…. г.																						
2…. г.																						
2…. г.																						
2…. г.																						
2…. г.																						
2…. г.																						
2…. г.																						
2…. г.																						
2…. г.																						

5.3. Выполнение основных работ

Год	Наименование работ	Измеритель	Количество работ	Стоимость работ, тыс.руб.	Место выполнения работ, от км + до км +
2019 г.					
2…. г.					
2…. г.					
2…. г.					
2…. г.					
2…. г.					
2…. г.					
2…. г.					
2…. г.					
2…. г.					
2…. г.					
2…. г.					
2…. г.					
2…. г.					
2…. г.					
2…. г.					
2…. г.					
2…. г.					
2…. г.					
2…. г.					
2…. г.					
2…. г.					
2…. г.					
2…. г.					
2…. г.					
2…. г.					
2…. г.					
2…. г.					
2…. г.					
2…. г.					
2…. г.					
2…. г.					
2…. г.					

ЛИНЕЙНЫЙ ГРАФИК

автомобильной дороги
Дорога по ул. Кирпичная км 0+000 км 0+135 село Партизанское

км 0+000 - км0+135

Хабаровск 2019

Дорога по ул. Кирпичная км 0+000 км 0+135 село Партизанское

Продольный уклон, ‰		1	135 / 13					
Радиусы кривых в плане, м		2						
Пикетажное положение, м		3	0	100		200	300	400 / 500
Ситуация		4	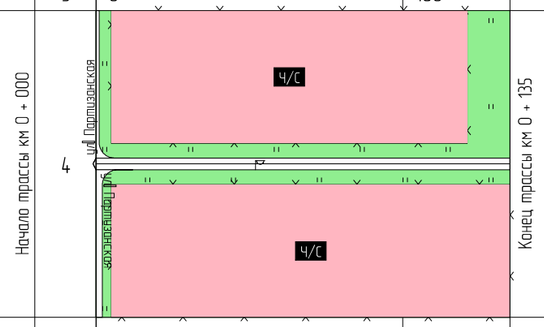					
Дорожные знаки и светофоры	слева	5						
	на разделительной полосе	6						
	справа	7						
Дорожные ограждения и направляющие устройства	слева	8						
	на разделительной полосе	9						
	справа	10						
Пешеходные ограждения	слева	11						
	справа	12						
Тротуары	слева	13						
	справа	14						
Освещение (светильников/опор/расст.)	слева	15						
	на разделительной полосе	16						
	справа	17	•1					
Протяженность бордюров, м	слева	18						
	на разделительной полосе слева	19						
	на разделительной полосе справа	20						
	справа	21						
Озеленение	слева	22						
	на разделительной полосе	23						
	справа	24						
Искусственные сооружения		25						
Проезжая часть и обочины	обочины,м (правая/левая)	26						
	проезжая часть,м	27	4,0/ПГС					
	разделительная полоса	28						
Техническое состояние покрытия и ремонтные работы	2019г.	29	удовлетв.	удовлетв.				
	20__г	30						
	20__г	31						

ВЕДОМОСТИ

наличия и технического состояния элементов

Дорога по ул. Кирпичная км 0+000 км 0+135 село Партизанское

км 0+000 - км0+135

Хабаровск 2019

Форма Э

Администрация Волочаевского сельского поселения Смидовичского муниципального района
Еврейской автономной области

ВЕДОМОСТЬ
наличия освещения

Дорога по ул. Кирпичная км 0+000 км 0+135 село Партизанское

Пикетажное положение, м		Количество столбов (подвесок)	Расположение	Характеристика участка	Техническое состояние
Начало	Конец				
52	52	1(1)	Справа	населенный пункт	удовлет.

Форма Э-18

Администрация Волочаевского сельского поселения Смидовичского муниципального района Еврейской автономной области

ВЕДОМОСТЬ
наличия и технического состояния съездов (въездов)

Дорога по ул. Кирпичная км 0+000 км 0+135 село Партизанское

Местоположение, м		Километ. знак	Расст.от килом. столба, м	Направление	Тип покрытия	Длина, м	Ширина, м	Обустройство				Техни-ческое состояние	Наличие знака (2.4)
слева	справа							ПСП	труба	столбики	островок		
	0	-	-	ул. Партизанская	смесь песчано-гравийная	50	4,5	нет	нет	нет	нет	удовлет.	нет
0		-	-	ул. Партизанская	смесь песчано-гравийная	50	3	нет	нет	нет	нет	удовлет.	нет

Форма Э-20

Администрация Волочаевского сельского поселения Смидовичского муниципального района Еврейской автономной области

ВЕДОМОСТЬ

наличия и технического состояния покрытия и обочин

Дорога по ул. Кирпичная км 0+000 км 0+135 село Партизанское

Местополо-жение, м		Протя-женность участка, м	Ширина, м											Тип покрытия	Материал			Техническое состояние покрытия
			земляного полотна	проезжей части	обочины (полосы безопасности)						Разделительной полосы				покрытия	обочины	Разделительной полосы	
					краевой полосы		укрепленной части		грунтовой части		Полосы	Укреп. полоса						
начало	конец				Л	П	Л	П	Л	П		Л	П					
0	135	135	4.00	4	-	-	-	-	-	-	-	-	-	Переходный	смесь песчано-гравийная	-	-	удовлет.

Форма Э-22

Администрация Волочаевского сельского поселения Смидовичского муниципального района Еврейской автономной области

ВЕДОМОСТЬ

наличия кривых в плане

Дорога по ул. Кирпичная км 0+000 км 0+135 село Партизанское

Местоположение, м		Направ-ление поворота	Длина кривой, м	Радиус кривой, м	Вираж	Уклон на вираже, ‰	Азимут направления	
начало кривой	конец кривой						до кривой	после кривой

Форма Э-23

Администрация Волочаевского сельского поселения Смидовичского муниципального района Еврейской автономной области

ВЕДОМОСТЬ
наличия уклонов

Дорога по ул. Кирпичная км 0+000 км 0+135 село Партизанское

Местоположение, м		Длина, м	Величина уклона, ‰	Средний уклон, ‰	Направление уклона
начало уклона	конец уклона				
0	135	135	-20...-0	-13	спуск

Форма Э-33

Администрация Волочаевского сельского поселения Смидовичского муниципального района Еврейской автономной области

ВЕДОМОСТЬ
видимости поверхности дороги в продольном профиле

Дорога по ул. Кирпичная км 0+000 км 0+135 село Партизанское

Местоположение, м		Длина, м	Видимость в прямом направлении, м	Видимость в обратном направлении, м	Минимальная видимость, м
начало участка	конец участка				
0	135	135	300	300	300

Администрация Волочаевского сельского поселения Смидовичского муниципального района Еврейской автономной области

ТЕХНИЧЕСКИЙ ПАСПОРТ

Дорога по ул. Юбилейная км 0+000 км 0+224 село Партизанское

км 0+000 - км 0+224

Энерго Актив

Хабаровск 2019

Администрация Волочаевского сельского поселения Смидовичского муниципального района Еврейской автономной области

ТЕХНИЧЕСКИЙ ПАСПОРТ

Дорога по ул. Юбилейная км 0+000 км 0+224 село Партизанское

км 0+000 - км 0+224

Разработал: ООО «ИВЦ «Энергоактив»

Ген. Директор_____ С. В. Лопашук

Ответственный исполнитель_____ В. Д. Петров

Хабаровск 2019

1. Схема автомобильной дороги

2. Общие данные об автомобильной дороге

2.1. Наименование дороги: **Дорога по ул. Юбилейная км 0+000 км 0+224 село Партизанское**

2.2. Автомобильная дорога: от км 0+000 до км 0+224

2.3. Протяженность дороги (участка)

Начало дороги (участка), км +	Конец дороги (участка), км +	Общая протяженность, км			В том числе участков		
		Дороги (участка)	Подъездов (обходов)	Дороги вместе с подъездами	Обслуживаемых дорожной организацией	Находящихся в ведении городов	Совмещенных
0+000	**0+224**	**0,224**	**-**	**0,224**	**-**	**-**	**-**

2.4. Наименование подъездов (обходов) и их протяженность

Наименование подъезда (обхода)	Место примыкания подъездов, км +	Протяженность, км

2.5. Категория дороги (участка), подъездов

Наименование дороги или подъезда	Начало, км +	Конец, км +	Категория
Дорога по ул. Юбилейная км 0+000 км 0+224 село Партизанское	0+000	0+224	Улица в жилой застройке проезд

2.6. Дорожные организации, обслуживающие дорогу

Год	Наименование первичной дорожной организации	Местоположение, км +	Наименование населенного пункта, в котором расположена дорожная организация	Обслуживаемый участок			Подъезды		Итого протяженность обслуживаемого участка, км
				начало, км +	конец, км +	протяженность, км	число	протяженность, км	
2019									
2….. г.									
2….. г.									
2….. г.									
2….. г.									
2….. г.									
2….. г.									

2.7. Таблица основных расстояний (в целых километрах)

Километраж от начала дороги	Протяженность участков, находящихся в ведении городов	Наименование населенных пунктов																				

3. Экономическая характеристика

3.1. Экономическое и административное значение дороги

Автомобильная дорога по ул. Юбилейная проходит через жилую застройку.

3.2. Среднесуточная интенсивность движения по данным учета

Километры	учетных пунк-тов	Среднесуточная интенсивность движения, авт./сут														
		2019 г.	2…. г.	2…. г.	2…. г	2…. г.	2…. г.	2…. г.	2…. г.	2…. г.	2…. г.	2…. г.	2…. г.	2…. г.	2…. г.	2…. г.

4. Техническая характеристика

4.1. Топографические условия района проложения трассы
Автомобильная дорога проходит по типу местности: Равнинный

4.2. Ширина земляного полотна

Год	Протяженность (км) при ширине (м)					
	До 8,0	8,0…9,9	10,0…11,9	12,0…14,9	15,0…27,4	27,5…
2019г.	**0,224**	**0,000**	**0,000**	**0,000**	**0,000**	**0,000**
2….. г.						
2….. г.						
2….. г.						
2….. г.						
2….. г.						
2….. г.						
2….. г.						
2….. г.						
2….. г.						
2….. г.						
2….. г.						
2….. г.						
2….. г.						

4.3. Характеристика проезжей части
4.3.1. Ширина проезжей части

Год	Протяженность (км) при ширине (м)					
	До 4,0	4,0…4,4	4,5…5,9	6,0…6,9	7,0…7,4	7,5…
2019г.	**0,000**	**0,224**	**0,000**	**0,000**	**0,000**	**0,000**
2….. г.						
2….. г.						
2….. г.						
2….. г.						
2….. г.						
2….. г.						
2….. г.						
2….. г.						
2….. г.						
2….. г.						

4.3.2. Протяженность покрытий

Типы покрытий			Протяженность (км)												
			2019г.	2….. г	2….. г.	2….. г.	2….. г.	2….. г.	2….. г.	2….. г.	2….. г.	2….. г.	2….. г.	2….. г.	2….. г.
Усовершенствованные	Цементобетонные		-												
	Асфальтобетонные	Горячие	-												
		Холодные	-												
	Щебеночные и гравийные, обработанные органическими вяжущими		-												
	Мостовые из брусчатки и мозаики		-												
	Прочие:		-												
Переходные	Щебеночные		-												
	Гравийные		**0,224**												
	Покрытия из материалов, обработанных вяжущими		-												
	Мостовые из булыжного и колотого камня		-												
	Прочие: деревянный настил		-												
Низшие	Грунтовые, улучшенные местными материалами		-												
	Грунтовые, профилированные		-												
	Грунтовые, естественные		-												

4.4. Характеристика профиля и трассы: радиусы кривых и уклоны, не отвечающие требованиям СНиПа для данной категории дороги

Год	Число кривых с радиусом менее допустимого, шт.	Суммарная длина кривых с радиусами менее допустимых, км	Число участков с уклонами, превышающими допустимые, шт.	Суммарная длина участков с уклонами превышающими допустимые, км
2019г.	**1**	**0,033**	**-**	**-**
2….. г.				
2….. г.				
2….. г.				
2….. г.				
2….. г.				
2….. г.				
2….. г.				
2….. г.				
2….. г.				
2….. г.				
2….. г.				
2….. г.				
2….. г.				

4.5. Протяженность участков повышенной трудности содержания

Характер участков	Протяженность (км)							
	2019г.	2….. г.	2….. г.	2….. г	2….. г.	2….. г.	2….. г.	2….. г.
Осыпи	-							
Затопляемые	-							
Вечномерзлые	-							
Пучинистые	-							

4.6. Дорожные инженерные устройства и обстановка дороги

Наименование			Наличие										
			2019 г.	2….. г.	2….. г.	2….. г	2….. г.	2….. г.	2….. г.	2….. г.	2….. г.	2….. г.	2….. г.
Автопавильон капитального типа, шт.			-										
Площадки отдыха, шт.			-										
Площадки для стоянок и остановок автомобиля, шт.			-										
Освещение дорог, столбов\подвесок			-										
Линии связи, км	Кабельные		-										
	Воздушные		-										
Автобусные остановки, шт.			-										
Переходно-скоростные полосы, шт.			-										
Ограждения, км			-										
Сигнальные столбики, шт.			-										
Дорожные знаки, шт.	Всего		-										
	в том числе:	Предупреждающие	-										
		Приоритета	-										
		Запрещающие	-										
		Предписывающие	-										
		Особых предписаний	-										
		Информационные	-										
		Сервиса	-										
		Дополнительной информации	-										
Перекрестки со светофорным регулированием			-										

4.7. Предприятия автотранспортной службы

4.7.1. Автостанции, автовокзалы

Наименование предприятия и его ведомственная принадлежность	Мощность (кол-во пассажиров)	Местоположение		Дата ввода в эксплуатацию
		наименование населенного пункта	км +	

4.7.2. Передвижные и стационарные контрольно-диспетчерские пункты, посты ГИБДД

Наименование предприятия и его ведомственная принадлежность	Местоположение		Дата ввода в эксплуатацию
	Наименование населенного пункта	км +	

4.7.3. Гостиницы, мотели, кемпинги

Наименование предприятия и его ведомственная принадлежность	Мощность (кол-во мест)	Местоположение		Дата ввода в эксплуатацию
		наименование населенного пункта	км	

4.7.4. Станции технического обслуживания

Наименование предприятия и его ведомственная принадлежность	Мощность (кол-во постов)	Местоположение		Дата ввода в эксплуатацию
		наименование населенного пункта	км +	

4.7.5. Автозаправочные станции

Наименование предприятия и его ведомственная принадлежность	Мощность (заправок в сутки)	Местоположение		Дата ввода в эксплуатацию
		наименование населенного пункта	км +	

4.7.6. Моечные пункты

Наименование предприятия и его ведомственная принадлежность	Мощность (кол-во автомобилей)	Местоположение		Дата ввода в эксплуатацию
		наименование населенного пункта	км +	

4.7.7. Отдельно стоящие туалеты

Наименование предприятия и его ведомственная принадлежность	Мощность (число очков)	Местоположение		Дата ввода в эксплуатацию
		наименование населенного пункта	км +	

4.7.8. Пункты питания (рестораны, кафе, буфеты, столовые)

Наименование предприятия и его ведомственная принадлежность	Мощность (число посадочных мест)	Местоположение		Дата ввода в эксплуатацию
		наименование населенного пункта	км +	

4.7.9. Пункты первой медицинской помощи, почта, телеграф, телефон

Наименование предприятия и его ведомственная принадлежность	Местоположение		Дата ввода в эксплуатацию
	наименование населенного пункта	км +	

4.8. Характеристика дороги по снегозаносимости

Год	Протяженность заносимых участков, км			Наличие и протяженность снегозащитных элементов, км												
				Лесопосадок				Постоянных заборов		Щитов			Плетней и прочих		Всего обеспечено защитой	
	всего	в том числе		Всего		в том числе работающих				штук	Линий защиты					
		слева	справа	слева	справа	слева	справа	слева	справа		слева	справа	слева	справа	слева	справа
2019 г.	**-**	**-**	**-**	**-**	**-**	**-**	**-**	**-**	**0,009**	**0**	**-**	**-**	**-**	**-**	**-**	**0,009**
2….. г.																
2….. г.																
2….. г.																
2….. г.																
2….. г.																
2….. г.																
2….. г.																
2….. г.																
2….. г.																

4.9. Служебные, производственные и жилые здания

Год	Служебные		Жилые		Производственные							
					мастерские		гаражи		склады		прочие	
	число зданий	полезная площадь, кв.м.	число зданий	число квартир	число зданий	число станко-мест	число зданий	число машино-мест/кв.м	число зданий	полезная площадь, кв.м.	число зданий	полезная площадь, кв.м.
2019 г.												
2….. г.												
2….. г.												
2….. г.												
2….. г.												
2….. г.												
2….. г.												
2….. г.												

4.10.Искусственные сооружения

4.10.1. Сводная ведомость наличия мостов (путепроводов)

	Материал сооружения	Длина, м	Наличие (шт./м)											
			2019 г.	2…. г.	2….. г.	2….. г	2….. г.	2….. г.	2….. г.	2….. г.	2….. г.	2….. г.	2….. г.	2….. г.
Мосты	Металлические и сталежелезобетонные	до 25	-											
		от25 до 100	-											
		более 100	-											
		итого	-											
	Железобетонные	до 25	-											
		от25 до 100	-											
		более 100	-											
		итого	-											
	Каменные и бетонные	до 25	-											
		от25 до 100	-											
		более 100	-											
		итого	-											
	Разнородные по материалам	до 25	-											
		от25 до 100	-											
		более 100	-											
		итого	-											
	Деревянные	до 25	-											
		от25 до 100	-											
		более 100	-											
		итого	-											
	Наплавные	до 25	-											
		от25 до 100	-											
		более 100	-											
		итого	-											
Путепроводы	Металлические и сталежелезобетонные	до 25	-											
		более 25	-											
		итого	-											
	Железобетонные	до 25	-											
		более 25	-											
		Итого	-											
ВСЕГО :			-											

4.10.2. Сводная ведомость наличия тоннелей, галерей и пешеходных переходов

Вид сооружения			Наличие (шт./м)							
			2019 г.	2..... г.	2..... г	2..... г.	2..... г.	2..... г.	2..... г.	2..... г.
Тоннели			-							
Галереи			-							
Пешеходные переходы	Всего		-							
	в том числе	Наземные	-							
		Надземные	-							
		Подземные	-							

4.10.3. Сводная ведомость наличия труб

Материал сооружения	Наличие (шт./м)											
	2019г.	2..... г.	2..... г.	2..... г	2..... г.	2..... г.	2..... г.	2..... г.	2..... г.	2..... г.	2..... г.	2..... г.
Металлические	-											
Железобетонные	-											
Прочие/ комбинированные	-											
Каменные	-											
Деревянные	-											
ИТОГО	-											

4.10.4. Сводная ведомость наличия паромных (ледовых) переправ

Вид сооружения	Наличие (шт./м рабочего хода)													
	2019 г.	2..... г.	2..... г	2..... г.	2..... г.	2..... г.	2..... г.	2..... г.	2..... г.	2..... г.	2..... г.	2..... г.	2..... г.	2..... г.
Брода	-													
Самоходные	-													
Буксирные	-													
Канатные	-													
Ледовые	-													
ИТОГО	-													

4.10.5. Сводная ведомость наличия подпорных стен

Вид сооружения	Наличие (шт./м)									
	2019г.	2..... г.	2..... г	2..... г.	2..... г.	2..... г.	2..... г.	2..... г.	2..... г.	2..... г.
Железобетонные и бетонные	-									
Каменные и кирпичные	-									
Деревянные	-									
Металлические	-									
ИТОГО	-									

4.10.6. Сводная ведомость снегозащитных и декоративных лесонасаждений

Вид лесонасаждений			Протяженность (км)									
			2019 г.	2..... г.	2..... г.	2..... г.	2..... г.	2..... г.	2..... г.	2..... г.	2..... г.	2..... г.
Снегозащитные	Всего		-									
	в том числе	Двухрядные	-									
		Четырехрядные	-									
Декоративные, шт./км.			-									

4.10.7. Сводная ведомость тротуаров и пешеходных дорожек

Наименование	Протяженность (км)									
	2019 г.	2…..г.	2…..г	2…..г.	2…..г.	2…..г.	2…..г.	2…..г.	2…..г.	2…..г.
тротуары	-									
пешеходные дорожки	-									

4.10.8. Сводная ведомость укрепленной части обочин

Тип укрепления	Протяженность (км)													
	2019г.	2…..г.	2…..г	2…..г.	2…..г.	2…..г.	2…..г.	2…..г.	2…..г.	2…..г.	2…..г.	2…..г.	2…..г.	2…..г.
щебнем	-													
гравием	-													
бетоном	-													
асфальтобетоном	-													
прочее	-													
ИТОГО	-													

4.10.9. Сводная ведомость съездов (въездов)

Тип покрытия съездов (выездов)	Наличие (шт.)													
	2019 г.	2…..г.	2…..г	2…..г.	2…..г.	2…..г.	2…..г.	2…..г.	2…..г.	2…..г.	2…..г.	2…..г.	2…..г.	2…..г.
асфальтобетонное	-													
цементобетонное	-													
булыжная мостовая	-													
щебеночное	-													
гравийное	**2**													
грунтовое	-													
ИТОГО	**2**													

4.10.10. Сводная ведомость неукрепленной части обочин

Тип материала	Протяженность (км)													
	2019г.	⋮	⋮	⋮	⋮	⋮	⋮	⋮	⋮	⋮	⋮	⋮	⋮	⋮
щебень	-													
гравий	-													
грунт	-													
засев трав	-													
песок	-													
прочее	-													
ИТОГО	-													

5. Денежные затраты и основные объемы выполненных работ

5.1. Денежные затраты

Виды денежных затрат (тыс.руб.)			**2019 г.**	2…. г.	2…. г.	2…. г	2…. г.	2…. г.	2…. г.	2…. г.	2…. г.	2…. г.	2…. г.	2…. г.	2…. г.	2…. г.	2…. г.	2…. г.
По эксплуатационной смете	всего																	
	в том числе на:	капитальный ремонт																
		текущий ремонт																
		содержание дороги																
		озеленение																
по смете капиталовложений																		
ИТОГО																		

5.2. Объемы выполненных работ (в натуральных измерителях)

Год	Вид работ (реконструкция, капитальные ремонт)	Дорожная одежда, км		Мосты, путе-проводы, шт./п.м.		Трубы, шт./п.м.		Снегозащитные насаждения, км		Служебные, производственные и жилые здания												
										всего	служеб-ные		жилые		мастер-ские		гаражи		склады		прочие произ-водственные здания	
		всего	в том числе перевод в усо-вершенствованную	всего	в том числе перестройка на долговечные	всего	в том числе перестройка на долговечные	слева	справа		всего, шт.	полезная площадь, 17В.м.	всего, шт.	число квартир	всего шт.	число станко-мест	всего, шт.	число машино-мест	всего, шт.	полезная площадь, 17В.м.	всего, шт.	полезная площадь, 17В.м.
2019г.																						
2…. г.																						
2…. г.																						
2…. г.																						
2…. г.																						
2…. г.																						
2…. г.																						
2…. г.																						
2…. г.																						
2…. г.																						
2…. г.																						
2…. г.																						
2…. г.																						
2…. г.																						
2…. г.																						
2…. г.																						

5.3. Выполнение основных работ

Год	Наименование работ	Измеритель	Количество работ	Стоимость работ, тыс.руб.	Место выполнения работ, от км + до км +
2019 г.					
2…. г.					
2…. г.					
2…. г.					
2…. г.					
2…. г.					
2…. г.					
2…. г.					
2…. г.					
2…. г.					
2…. г.					
2…. г.					
2…. г.					
2…. г.					
2…. г.					
2…. г.					
2…. г.					
2…. г.					
2…. г.					
2…. г.					
2…. г.					
2…. г.					
2…. г.					
2…. г.					
2…. г.					
2…. г.					
2…. г.					
2…. г.					
2…. г.					
2…. г.					
2…. г.					
2…. г.					
2…. г.					

ЛИНЕЙНЫЙ ГРАФИК

автомобильной дороги
Дорога по ул. Юбилейная км 0+000 км 0+224 село Партизанское

км 0+000 - км0+224

Хабаровск 2019

Дорога по ул. Юбилейная км 0+000 км 0+224 село Партизанское

Продольный уклон, ‰		1	100	10,04 / 124	15			
Радиусы кривых в плане, м		2	45 R=160 L=28 73	83 R=20 L=33 116				
Пикетажное положение, м		3	0	100	200		300	400 500
Ситуация		4	Начало трассы км 0 + 000 Дорога пересекающая ул. Волочаевская и ул. Мирная Дорога пересекающая ул. Волочаевская и ул. Мирная Конец трассы км 0 + 224					
Дорожные знаки и светофоры	слева	5						
	на разделительной полосе	6						
	справа	7						
Дорожные ограждения и направляющие устройства	слева	8						
	на разделительной полосе	9						
	справа	10						
Пешеходные ограждения	слева	11						
	справа	12						
Тротуары	слева	13						
	справа	14						
Освещение (светильников/опор/расст.)	слева	15						
	на разделительной полосе	16						
	справа	17						
Протяженность бордюров, м	слева	18						
	на разделительной полосе слева	19						
	на разделительной полосе справа	20						
	справа	21						
Озеленение	слева	22						
	на разделительной полосе	23						
	справа	24						
Искусственные сооружения		25						
Проезжая часть и обочины	обочины,м (правая/левая)	26						
	проезжая часть,м	27		4,0/ПГС				
	разделительная полоса	28						
Техническое состояние покрытия и ремонтные работы	2019г.	29	удовлетв.	удовлетв.	удовлетв.			
	20__г	30						
	20__г	31						

ВЕДОМОСТИ

наличия и технического состояния элементов

Дорога по ул. Юбилейная км 0+000 км 0+224 село Партизанское

км 0+000 - км0+224

Хабаровск 2019

Форма Э-18

Администрация Волочаевского сельского поселения Смидовичского муниципального района Еврейской автономной области

ВЕДОМОСТЬ

наличия и технического состояния съездов (въездов)

Дорога по ул. Юбилейная км 0+000 км 0+224 село Партизанское

Местоположение, м		Километ. знак	Расст.от килом. столба, м	Направление	Тип покрытия	Длина, м	Ширина, м	Обустройство				Техни-ческое состояние	Наличие знака (2.4)
слева	справа							ПСП	труба	столбики	островок		
	0	-	-	Дорога пересекающая ул. Волочаевская и ул. Мирная	смесь песчано-гравийная	50	5,5	нет	нет	нет	нет	удовлет.	нет
0		-	-	Дорога пересекающая ул. Волочаевская и ул. Мирная	смесь песчано-гравийная	50	5,5	нет	нет	нет	нет	удовлет.	нет

Форма Э-20

Администрация Волочаевского сельского поселения Смидовичского муниципального района Еврейской автономной области

ВЕДОМОСТЬ

наличия и технического состояния покрытия и обочин

Дорога по ул. Юбилейная км 0+000 км 0+224 село Партизанское

Местополо-жение, м		Протя-женность участка, м	Ширина, м											Тип покрытия	Материал			Техническое состояние покрытия
			земляного полотна	проезжей части	обочины (полосы безопасности)						Разделительной полосы				покрытия	обочины	Разделительной полосы	
					краевой полосы		укрепленной части		грунтовой части		Полосы	Укреп. полоса						
начало	конец				Л	П	Л	П	Л	П		Л	П					
0	224	224	4.00	4	-	-	-	-	-	-	-	-	-	Переходный	смесь песчано-гравийная	-	-	удовлет.

Форма Э-22

Администрация Волочаевского сельского поселения Смидовичского муниципального района Еврейской автономной области

ВЕДОМОСТЬ

наличия кривых в плане

Дорога по ул. Юбилейная км 0+000 км 0+224 село Партизанское

Местоположение, м		Направ-ление поворота	Длина кривой, м	Радиус кривой, м	Вираж	Уклон на вираже, ‰	Азимут направления	
начало кривой	конец кривой						до кривой	после кривой
45	73	Влево	28	160	нет	0	286°6'58"	276°0'11"
83	116	Вправо	33	20	нет	0	276°2'56"	11°55'46"

Форма Э-23

Администрация Волочаевского сельского поселения Смидовичского муниципального района Еврейской автономной области

ВЕДОМОСТЬ

наличия уклонов

Дорога по ул. Юбилейная км 0+000 км 0+224 село Партизанское

Местоположение, м		Длина, м	Величина уклона, ‰	Средний уклон, ‰	Направление уклона
начало уклона	конец уклона				
0	100	100	-40...-31	-34	спуск
100	224	124	-20...-0	-15	спуск

Форма Э-33

Администрация Волочаевского сельского поселения Смидовичского муниципального района Еврейской автономной области

ВЕДОМОСТЬ
видимости поверхности дороги в продольном профиле

Дорога по ул. Юбилейная км 0+000 км 0+224 село Партизанское

Местоположение, м		Длина, м	Видимость в прямом направлении, м	Видимость в обратном направлении, м	Минимальная видимость, м
начало участка	конец участка				
0	100	100	300	300	300
100	200	100	115	300	115
200	224	24	300	300	300

Администрация Волочаевского сельского поселения Смидовичского муниципального района Еврейской автономной области

ТЕХНИЧЕСКИЙ ПАСПОРТ

Дорога по ул. Гаражная км 0+000 км 0+253 село Партизанское

км 0+000 - км 0+253

Энерго Актив

Хабаровск 2019

Администрация Волочаевского сельского поселения Смидовичского муниципального района Еврейской автономной области

ТЕХНИЧЕСКИЙ ПАСПОРТ

Дорога по ул. Гаражная км 0+000 км 0+253 село Партизанское

км 0+000 - км 0+253

Разработал: ООО «ИВЦ «Энергоактив»

Ген. Директор_____ С. В. Лопашук

Ответственный исполнитель_____ В. Д. Петров

Хабаровск 2019

1. Схема автомобильной дороги

2. Общие данные об автомобильной дороге

2.1. Наименование дороги: **Дорога по ул. Гаражная км 0+000 км 0+253 село Партизанское**

2.2. Автомобильная дорога: от км 0+000 до км 0+253

2.3. Протяженность дороги (участка)

Начало дороги (участка), км +	Конец дороги (участка), км +	Общая протяженность, км			В том числе участков		
		Дороги (участка)	Подъездов (обходов)	Дороги вместе с подъездами	Обслуживаемых дорожной организацией	Находящихся в ведении городов	Совмещенных
0+000	**0+253**	**0,253**	**-**	**0,253**	**-**	**-**	**-**

2.4. Наименование подъездов (обходов) и их протяженность

Наименование подъезда (обхода)	Место примыкания подъездов, км +	Протяженность, км

2.5. Категория дороги (участка), подъездов

Наименование дороги или подъезда	Начало, км +	Конец, км +	Категория
Дорога по ул. Гаражная км 0+000 км 0+253 село Партизанское	0+000	0+106	Улица в жилой застройке проезд
Дорога по ул. Гаражная км 0+000 км 0+253 село Партизанское	0+106	0+253	Улица в жилой застройке проезд

2.6. Дорожные организации, обслуживающие дорогу

Год	Наименование первичной дорожной организации	Местоположение, км +	Наименование населенного пункта, в котором расположена дорожная организация	Обслуживаемый участок			Подъезды		Итого протяженность обслуживаемого участка, км
				начало, км +	конец, км +	протяженность, км	число	протяженность, км	
2019									
2….. г.									
2….. г.									
2….. г.									
2….. г.									
2….. г.									
2….. г.									

2.7. Таблица основных расстояний (в целых километрах)

Километраж от начала дороги	Протяженность участков, находящихся в ведении городов	Наименование населенных пунктов																				

3. Экономическая характеристика

3.1. Экономическое и административное значение дороги

Автомобильная дорога по ул. Гаражная проходит через жилую застройку.

3.2. Среднесуточная интенсивность движения по данным учета

Километры	учетных пунк-тов	Среднесуточная интенсивность движения, авт./сут														
		2019 г.	2….. г.	2….. г.	2….. г	2….. г.	2….. г.	2….. г.	2….. г.	2….. г.	2….. г.	2….. г.	2….. г.	2….. г.	2….. г.	2….. г.

4. Техническая характеристика

4.1. Топографические условия района проложения трассы
Автомобильная дорога проходит по типу местности: Равнинный

4.2. Ширина земляного полотна

Год	Протяженность (км) при ширине (м)					
	До 8,0	8,0…9,9	10,0…11,9	12,0…14,9	15,0…27,4	27,5…
2019г.	**0,253**	**0,000**	**0,000**	**0,000**	**0,000**	**0,000**
2….. г.						
2….. г.						
2….. г.						
2….. г.						
2….. г.						
2….. г.						
2….. г.						
2….. г.						
2….. г.						
2….. г.						
2….. г.						
2….. г.						
2….. г.						

4.3. Характеристика проезжей части
4.3.1. Ширина проезжей части

Год	Протяженность (км) при ширине (м)					
	До 4,0	4,0…4,4	4,5…5,9	6,0…6,9	7,0…7,4	7,5…
2019г.	**0,106**	**0,147**	**0,000**	**0,000**	**0,000**	**0,000**
2….. г.						
2….. г.						
2….. г.						
2….. г.						
2….. г.						
2….. г.						
2….. г.						
2….. г.						
2….. г.						
2….. г.						

4.3.2. Протяженность покрытий

Типы покрытий			Протяженность (км)												
			2019г.	2….. г	2….. г.	2….. г.	2….. г.	2….. г.	2….. г.	2….. г.	2….. г.	2….. г.	2….. г.	2….. г.	2….. г.
Усовершенствованные	Цементобетонные		-												
	Асфальтобетонные	Горячие	-												
		Холодные	-												
	Щебеночные и гравийные, обработанные органическими вяжущими		-												
	Мостовые из брусчатки и мозаики		-												
	Прочие:		-												
Переходные	Щебеночные		-												
	Гравийные		**0,253**												
	Покрытия из материалов, обработанных вяжущими		-												
	Мостовые из булыжного и колотого камня		-												
	Прочие: деревянный настил		-												
Низшие	Грунтовые, улучшенные местными материалами		-												
	Грунтовые, профилированные		-												
	Грунтовые, естественные		-												

4.4. Характеристика профиля и трассы: радиусы кривых и уклоны, не отвечающие требованиям СНиПа для данной категории дороги

Год	Число кривых с радиусом менее допустимого, шт.	Суммарная длина кривых с радиусами менее допустимых, км	Число участков с уклонами, превышающими допустимые, шт.	Суммарная длина участков с уклонами превышающими допустимые, км
2019г.	**-**	**-**	**-**	**-**
2….. г.				
2….. г.				
2….. г.				
2….. г.				
2….. г.				
2….. г.				
2….. г.				
2….. г.				
2….. г.				
2….. г.				
2….. г.				
2….. г.				
2….. г.				

4.5. Протяженность участков повышенной трудности содержания

Характер участков	Протяженность (км)							
	2019г.	2….. г.	2….. г.	2….. г	2….. г.	2….. г.	2….. г.	2….. г.
Осыпи	-							
Затопляемые	-							
Вечномерзлые	-							
Пучинистые	-							

4.6. Дорожные инженерные устройства и обстановка дороги

Наименование			Наличие										
			2019 г.	2….. г.	2….. г.	2….. г	2….. г.	2….. г.	2….. г.	2….. г.	2….. г.	2….. г.	2….. г.
Автопавильон капитального типа, шт.			-										
Площадки отдыха, шт.			-										
Площадки для стоянок и остановок автомобиля, шт.			-										
Освещение дорог, столбов\подвесок			-										
Линии связи, км	Кабельные		-										
	Воздушные		-										
Автобусные остановки, шт.			-										
Переходно-скоростные полосы, шт.			-										
Ограждения, км			-										
Сигнальные столбики, шт.			-										
Дорожные знаки, шт.	Всего		-										
	в том числе:	Предупреждающие	-										
		Приоритета	-										
		Запрещающие	-										
		Предписывающие	-										
		Особых предписаний	-										
		Информационные	-										
		Сервиса	-										
		Дополнительной информации	-										
Перекрестки со светофорным регулированием			-										

4.7. Предприятия автотранспортной службы

4.7.1. Автостанции, автовокзалы

Наименование предприятия и его ведомственная принадлежность	Мощность (кол-во пассажиров)	Местоположение		Дата ввода в эксплуатацию
		наименование населенного пункта	км +	

4.7.2. Передвижные и стационарные контрольно-диспетчерские пункты, посты ГИБДД

Наименование предприятия и его ведомственная принадлежность	Местоположение		Дата ввода в эксплуатацию
	Наименование населенного пункта	км +	

4.7.3. Гостиницы, мотели, кемпинги

Наименование предприятия и его ведомственная принадлежность	Мощность (кол-во мест)	Местоположение		Дата ввода в эксплуатацию
		наименование населенного пункта	км	

4.7.4. Станции технического обслуживания

Наименование предприятия и его ведомственная принадлежность	Мощность (кол-во постов)	Местоположение		Дата ввода в эксплуатацию
		наименование населенного пункта	км +	

4.7.5. Автозаправочные станции

Наименование предприятия и его ведомственная принадлежность	Мощность (заправок в сутки)	Местоположение		Дата ввода в эксплуатацию
		наименование населенного пункта	км +	

4.7.6. Моечные пункты

Наименование предприятия и его ведомственная принадлежность	Мощность (кол-во автомобилей)	Местоположение		Дата ввода в эксплуатацию
		наименование населенного пункта	км +	

4.7.7. Отдельно стоящие туалеты

Наименование предприятия и его ведомственная принадлежность	Мощность (число очков)	Местоположение		Дата ввода в эксплуатацию
		наименование населенного пункта	км +	

4.7.8. Пункты питания (рестораны, кафе, буфеты, столовые)

Наименование предприятия и его ведомственная принадлежность	Мощность (число посадочных мест)	Местоположение		Дата ввода в эксплуатацию
		наименование населенного пункта	км +	

4.7.9. Пункты первой медицинской помощи, почта, телеграф, телефон

Наименование предприятия и его ведомственная принадлежность	Местоположение		Дата ввода в эксплуатацию
	наименование населенного пункта	км +	

4.8. Характеристика дороги по снегозаносимости

Год	Протяженность заносимых участков, км			Наличие и протяженность снегозащитных элементов, км												
				Лесопосадок				Постоянных заборов		Щитов			Плетней и прочих		Всего обеспечено защитой	
	всего	в том числе		Всего		в том числе работающих				штук	Линий защиты					
		слева	справа	слева	справа	слева	справа	слева	справа		слева	справа	слева	справа	слева	справа
2019 г.	**-**	**-**	**-**	**-**	**-**	**-**	**-**	**-**	**0,009**	**0**	**-**	**-**	**-**	**-**	**-**	**0,009**
2….. г.																
2….. г.																
2….. г.																
2….. г.																
2….. г.																
2….. г.																
2….. г.																
2….. г.																
2….. г.																

4.9. Служебные, производственные и жилые здания

Год	Служебные		Жилые		Производственные							
					мастерские		гаражи		склады		прочие	
	число зданий	полезная площадь, кв.м.	число зданий	число квартир	число зданий	число станко-мест	число зданий	число машино-мест/кв.м	число зданий	полезная площадь, кв.м.	число зданий	полезная площадь, кв.м.
2019 г.												
2….. г.												
2….. г.												
2….. г.												
2….. г.												
2….. г.												
2….. г.												
2….. г.												

4.10.Искусственные сооружения

4.10.1. Сводная ведомость наличия мостов (путепроводов)

	Материал сооружения	Длина, м	Наличие (шт./м)											
			2019 г.	2…. г.	2….. г.	2….. г	2….. г.	2….. г.	2….. г.	2….. г.	2….. г.	2….. г.	2….. г.	2….. г.
Мосты	Металлические и сталежелезобетонные	до 25	-											
		от25 до 100	-											
		более 100	-											
		итого	-											
	Железобетонные	до 25	-											
		от25 до 100	-											
		более 100	-											
		итого	-											
	Каменные и бетонные	до 25	-											
		от25 до 100	-											
		более 100	-											
		итого	-											
	Разнородные по материалам	до 25	-											
		от25 до 100	-											
		более 100	-											
		итого	-											
	Деревянные	до 25	-											
		от25 до 100	-											
		более 100	-											
		итого	-											
	Наплавные	до 25	-											
		от25 до 100	-											
		более 100	-											
		итого	-											
Путепроводы	Металлические и сталежелезобетонные	до 25	-											
		более 25	-											
		итого	-											
	Железобетонные	до 25	-											
		более 25	-											
		Итого	-											
ВСЕГО :			-											

4.10.2. Сводная ведомость наличия тоннелей, галерей и пешеходных переходов

Вид сооружения			Наличие (шт./м)							
			2019 г.	2..... г.	2..... г	2..... г.	2..... г.	2..... г.	2..... г.	2..... г.
Тоннели			-							
Галереи			-							
Пешеходные переходы	Всего		-							
	в том числе	Наземные	-							
		Надземные	-							
		Подземные	-							

4.10.3. Сводная ведомость наличия труб

Материал сооружения	Наличие (шт./м)											
	2019г.	2..... г.	2..... г.	2..... г	2..... г.	2..... г.	2..... г.	2..... г.	2..... г.	2..... г.	2..... г.	2..... г.
Металлические	-											
Железобетонные	-											
Прочие/ комбинированные	-											
Каменные	-											
Деревянные	-											
ИТОГО	-											

4.10.4. Сводная ведомость наличия паромных (ледовых) переправ

Вид сооружения	Наличие (шт./м рабочего хода)													
	2019 г.	2..... г.	2..... г	2..... г.	2..... г.	2..... г.	2..... г.	2..... г.	2..... г.	2..... г.	2..... г.	2..... г.	2..... г.	2..... г.
Брода	-													
Самоходные	-													
Буксирные	-													
Канатные	-													
Ледовые	-													
ИТОГО	-													

4.10.5. Сводная ведомость наличия подпорных стен

Вид сооружения	Наличие (шт./м)									
	2019г.	2..... г.	2..... г	2..... г.	2..... г.	2..... г.	2..... г.	2..... г.	2..... г.	2..... г.
Железобетонные и бетонные	-									
Каменные и кирпичные	-									
Деревянные	-									
Металлические	-									
ИТОГО	-									

4.10.6. Сводная ведомость снегозащитных и декоративных лесонасаждений

Вид лесонасаждений			Протяженность (км)									
			2019 г.	2..... г.	2..... г.	2..... г.	2..... г.	2..... г.	2..... г.	2..... г.	2..... г.	2..... г.
Снегозащитные	Всего		-									
	в том числе	Двухрядные	-									
		Четырехрядные	-									
Декоративные, шт./км.			-									

4.10.7. Сводная ведомость тротуаров и пешеходных дорожек

Наименование	Протяженность (км)									
	2019 г.	2…. г.	2…. г	2…. г.	2…. г.	2…. г.	2…. г.	2…. г.	2…. г.	2…. г.
тротуары	-									
пешеходные дорожки	-									

4.10.8. Сводная ведомость укрепленной части обочин

Тип укрепления	Протяженность (км)													
	2019г.	2…. г.	2…. г	2…. г.	2…. г.	2…. г.	2…. г.	2…. г.	2…. г.	2…. г.	2…. г.	2…. г.	2…. г.	2…. г.
щебнем	-													
гравием	-													
бетоном	-													
асфальтобетоном	-													
прочее	-													
ИТОГО	-													

4.10.9. Сводная ведомость съездов (въездов)

Тип покрытия съездов (выездов)	Наличие (шт.)													
	2019 г.	2…. г.	2…. г	2…. г.	2…. г.	2…. г.	2…. г.	2…. г.	2…. г.	2…. г.	2…. г.	2…. г.	2…. г.	2…. г.
асфальтобетонное	-													
цементобетонное	-													
булыжная мостовая	-													
щебеночное	-													
гравийное	**3**													
грунтовое	-													
ИТОГО	**3**													

4.10.10. Сводная ведомость неукрепленной части обочин

Тип материала	Протяженность (км)													
	2019г.	⋮	⋮	⋮	⋮	⋮	⋮	⋮	⋮	⋮	⋮	⋮	⋮	⋮
щебень	-													
гравий	-													
грунт	-													
засев трав	-													
песок	-													
прочее	-													
ИТОГО	-													

5. Денежные затраты и основные объемы выполненных работ

5.1. Денежные затраты

Виды денежных затрат (тыс.руб.)			**2019 г.**	2…. г.	2…. г.	2…. г	2…. г.	2…. г.	2…. г.	2…. г.	2…. г.	2…. г.	2…. г.	2…. г.	2…. г.	2…. г.	2…. г.	2…. г.
По эксплуатационной смете	всего																	
	в том числе на:	капитальный ремонт																
		текущий ремонт																
		содержание дороги																
		озеленение																
по смете капиталовложений																		
ИТОГО																		

5.2. Объемы выполненных работ (в натуральных измерителях)

Год	Вид работ (реконструкция, капитальные ремонт)	Дорожная одежда, км		Мосты, путе-проводы, шт./п.м.		Трубы, шт./п.м.		Снегозащитные насаждения, км		Служебные, производственные и жилые здания												
										всего	служеб-ные		жилые		мастер-ские		гаражи		склады		прочие произ-водственные здания	
		всего	в том числе перевод в усо-вершенствованную	всего	в том числе перестройка на долговечные	всего	в том числе перестройка на долговечные	слева	справа		всего, шт.	полезная площадь, 17В.м.	всего, шт.	число квартир	всего шт.	число станко-мест	всего, шт.	число машино-мест	всего, шт.	полезная площадь, 17В.м.	всего, шт.	полезная площадь, 17В.м.
2019г.																						
2…. г.																						
2…. г.																						
2…. г.																						
2…. г.																						
2…. г.																						
2…. г.																						
2…. г.																						
2…. г.																						
2…. г.																						
2…. г.																						
2…. г.																						
2…. г.																						
2…. г.																						
2…. г.																						
2…. г.																						

5.3. Выполнение основных работ

Год	Наименование работ	Измеритель	Количество работ	Стоимость работ, тыс.руб.	Место выполнения работ, от км + до км +
2019 г.					
2…. г.					
2…. г.					
2…. г.					
2…. г.					
2…. г.					
2…. г.					
2…. г.					
2…. г.					
2…. г.					
2…. г.					
2…. г.					
2…. г.					
2…. г.					
2…. г.					
2…. г.					
2…. г.					
2…. г.					
2…. г.					
2…. г.					
2…. г.					
2…. г.					
2…. г.					
2…. г.					
2…. г.					
2…. г.					
2…. г.					
2…. г.					
2…. г.					
2…. г.					
2…. г.					
2…. г.					
2…. г.					

ЛИНЕЙНЫЙ ГРАФИК

автомобильной дороги
Дорога по ул. Гаражная км 0+000 км 0+253 село Партизанское

км 0+000 - км0+253

Хабаровск 2019

Дорога по ул. Гаражная км 0+000 км 0+253 село Партизанское

Продольный уклон, ‰		1	106 / 4				
Радиусы кривых в плане, м		2					
Пикетажное положение, м		3	0	100	200	300	400 500
Ситуация		4	Начало трассы км 0 + 000; ул. Гаражная; А/С; Конец трассы км 0 + 106				
Дорожные знаки и светофоры	слева	5					
	на разделительной полосе	6					
	справа	7					
Дорожные ограждения и направляющие устройства	слева	8					
	на разделительной полосе	9					
	справа	10					
Пешеходные ограждения	слева	11					
	справа	12					
Тротуары	слева	13					
	справа	14					
Освещение (светильников/опор/расст.)	слева	15					
	на разделительной полосе	16					
	справа	17					
Протяженность бордюров, м	слева	18					
	на разделительной полосе слева	19					
	на разделительной полосе справа	20					
	справа	21					
Озеленение	слева	22					
	на разделительной полосе	23					
	справа	24					
Искусственные сооружения		25					
Проезжая часть и обочины	обочины,м (правая/левая)	26					
	проезжая часть,м	27	3,0/ПГС				
	разделительная полоса	28					
Техническое состояние покрытия и ремонтные работы	2019г.	29	удовлетв.	удовлетв.			
	20__г	30					
	20__г	31					

Дорога по ул. Гаражная км 0+000 км 0+253 село Партизанское

Продольный уклон, ‰		1		1 / 147				
Радиусы кривых в плане, м		2		132 R=180 L=36 364				
Пикетажное положение, м		3	0	100	200		300	400 500
Ситуация		4	Начало трассы км 0 + 106 ул. Тунгусская	ул. Тунгусская Ч/С		Конец трассы км 0 + 253		
Дорожные знаки и светофоры	слева	5						
	на разделительной полосе	6						
	справа	7						
Дорожные ограждения и направляющие устройства	слева	8						
	на разделительной полосе	9						
	справа	10						
Пешеходные ограждения	слева	11						
	справа	12						
Тротуары	слева	13						
	справа	14						
Освещение (светильников/опор/расст.)	слева	15						
	на разделительной полосе	16						
	справа	17						
Протяженность бордюров, м	слева	18						
	на разделительной полосе слева	19						
	на разделительной полосе справа	20						
	справа	21						
Озеленение	слева	22						
	на разделительной полосе	23						
	справа	24						
Искусственные сооружения		25						
Проезжая часть и обочины	обочины,м (правая/левая)	26						
	проезжая часть,м	27		4,0/ПГС				
	разделительная полоса	28						
Техническое состояние покрытия и ремонтные работы	2019г.	29		удовлетв.	удовлетв.			
	20__г	30						
	20__г	31						

ВЕДОМОСТИ

наличия и технического состояния элементов

Дорога по ул. Гаражная км 0+000 км 0+253 село Партизанское

км 0+000 - км0+253

Хабаровск 2019

Форма Э-18

Администрация Волочаевского сельского поселения Смидовичского муниципального района Еврейской автономной области

ВЕДОМОСТЬ

наличия и технического состояния съездов (въездов)

Дорога по ул. Гаражная км 0+000 км 0+253 село Партизанское

Местоположение, м		Километ. знак	Расст.от килом. столба, м	Направление	Тип покрытия	Длина, м	Ширина, м	Обустройство				Техни-ческое состояние	Наличие знака (2.4)
слева	справа							ПСП	труба	столбики	островок		
0		-	-	ул. Гагарина	смесь песчано-гравийная	50	4,5	нет	нет	нет	нет	удовлет.	нет
	107	-	-	ул. Тунгусская	смесь песчано-гравийная	50	6	нет	нет	нет	нет	удовлет.	нет
107		-	-	ул. Тунгусская	смесь песчано-гравийная	50	6	нет	нет	нет	нет	удовлет.	нет

Форма Э-20

Администрация Волочаевского сельского поселения Смидовичского муниципального района Еврейской автономной области

ВЕДОМОСТЬ

наличия и технического состояния покрытия и обочин

Дорога по ул. Гаражная км 0+000 км 0+253 село Партизанское

Местополо-жение, м		Протя-женность участка, м	Ширина, м											Тип покрытия	Материал			Техническое состояние покрытия
			земляного полотна	проезжей части	обочины (полосы безопасности)						Разделительной полосы				покрытия	обочины	Разделительной полосы	
					краевой полосы		укрепленной части		грунтовой части		Полосы	Укреп. полоса						
начало	конец				Л	П	Л	П	Л	П		Л	П					
0	106	106	3.00	3	-	-	-	-	-	-	-	-	-	Переходный	смесь песчано-гравийная	-	-	удовлет.
106	253	147	4.00	4	-	-	-	-	-	-	-	-	-	Переходный	смесь песчано-гравийная	-	-	удовлет.

Форма Э-22

Администрация Волочаевского сельского поселения Смидовичского муниципального района Еврейской автономной области

ВЕДОМОСТЬ

наличия кривых в плане

Дорога по ул. Гаражная км 0+000 км 0+253 село Партизанское

Местоположение, м		Направ-ление поворота	Длина кривой, м	Радиус кривой, м	Вираж	Уклон на вираже, ‰	Азимут направления	
начало кривой	конец кривой						до кривой	после кривой
130	166	Влево	36	180	нет	0	269°4'22"	257°31'46"

Форма Э-23

Администрация Волочаевского сельского поселения Смидовичского муниципального района Еврейской автономной области

ВЕДОМОСТЬ

наличия уклонов

Дорога по ул. Гаражная км 0+000 км 0+253 село Партизанское

Местоположение, м		Длина, м	Величина уклона, ‰	Средний уклон, ‰	Направление уклона
начало уклона	конец уклона				
0	0	0		0	подъём
0	106	106	-20...-0	-4	спуск
106	253	147	-20...-0	1	подъём

Форма Э-33

Администрация Волочаевского сельского поселения Смидовичского муниципального района Еврейской автономной области

ВЕДОМОСТЬ
видимости поверхности дороги в продольном профиле

Дорога по ул. Гаражная км 0+000 км 0+253 село Партизанское

Местоположение, м		Длина, м	Видимость в прямом направлении, м	Видимость в обратном направлении, м	Минимальная видимость, м
начало участка	конец участка				
0	106	106	300	300	300
106	253	147	300	300	300